CHEVROLET

2025

CORVETTE

Manual del propietario

Contenido

Introducción 1
Llaves, puertas y ventanas 6
Asientos y sistemas de sujeción 43
Almacenamiento 80
Instrumentos y Controles 83
Luces 124
Sistema de Infoentretenimiento 131
Controles de clima 171
Conducción y funcionamiento 177
Cuidado del vehículo 269
Servicio y mantenimiento 374
Datos técnicos 381
Información al cliente 386
Elaboración de informes sobre defectos de seguridad 391
OnStar 394
Servicios conectados 399
Índice alfabético 402

Introducción

Advertencia de la propuesta de California 65

ADVERTENCIA

Operar, dar servicio y mantenimiento a un vehículo de pasajeros o a un vehículo automotor de carretera puede exponerle a productos químicos que incluyen escape del motor, monóxido de carbono, ftalatos, y plomo, los cuales tiene conocimiento el Estado de California que ocasionan cáncer y defectos de nacimiento u otros daños a la reproducción. Para minimizar la exposición, evite respirar el escape, no ponga el motor en marcha en vacío excepto si es necesario, dé servicio a su vehículo en un área bien ventilada y use guantes o lave sus manos con frecuencia al dar servicio a su vehículo. Para obtener más información, entre a www.P65Warnings.ca.gov/passenger-vehicle.

87867439 A

©2024 General Motors LLC. Todos los derechos reservados.

Introducción

Los nombres, logotipos, emblemas, eslóganes, nombres de modelos de vehículos y diseños de la carrocería del vehículo que aparecen en este manual, incluyendo sin limitar a, GM, el logotipo GM, CHEVROLET, el emblema de CHEVROLET, CORVETTE, y el emblema de CORVETTE son marcas registradas y/o marcas de servicio de General Motors LLC, sus subsidiarios, afiliados o licenciatarios.

Para vehículos vendidos primero en Canadá, sustituya el nombre "General Motors of Canada Company" por Chevrolet Motor Division dondequiera que aparezca en este manual.

Este manual describe funciones que podrían o no ser parte de su vehículo debido a: equipo opcional que no fue comprado con el vehículo; variaciones de modelo; especificaciones del país; funciones y aplicaciones que pueden no estar disponibles en su región; o debido a cambios posteriores a la liberación de esta publicación, incluyendo cambios en el contenido estándar u opcional.

Consulte la documentación de compra específica para su vehículo, para confirmar las funciones aplicables.

Peligro, Advertencia, y Precaución

Los mensajes de advertencia presentes en las etiquetas del vehículo y en este manual describen situaciones peligrosas y lo que puede hacerse para evitarlos o reducirlos.

⚠ Peligro

El título Peligro indica una situación peligrosa de gran riesgo que, de producirse, ocasionaría lesiones graves o mortales.

⚠ Advertencia

Advertencia indica una situación peligrosa que puede ocasionar lesiones graves o mortales.

Precaución

Precaución indica un peligro que puede ocasionar daños materiales o daños al vehículo.

Un círculo con una diagonal atravesada es un símbolo de seguridad que significa "No", "No haga esto" o "No lo permita".

Símbolos

El vehículo tiene componentes y etiquetas que usan símbolos en lugar de texto. Los símbolos se muestran junto con el texto y describen la operación o la información relacionada con un componente, control, mensaje, medidor o indicador específico.

📖: Se muestra cuando el manual del propietario tiene instrucciones o información adicionales.

: Se muestra cuando el manual de servicio tiene instrucciones o información adicionales.

: Se muestra cuando hay más información en otra página - "ver página."

Tabla de símbolos del vehículo

Ofrecemos aquí algunos símbolos adicionales que pueden encontrarse en el vehículo y su significado. Vea las características en este manual respecto a información.

: Sistema de aire acondicionado

: Aceite refrigerante del aire acondicionado

: Luz de disponibilidad de bolsa de aire

: Sistema de frenos antibloqueo (ABS)

: Luz de advertencia del sistema de frenos

: Monóxido de carbono

: Deseche los componentes usados adecuadamente

: No aplique agua a alta presión

: Tracción en todas las ruedas eléctrica

: Temperatura del refrigerante del motor

: Flama/Fuego prohibidos

: Inflamable

: Ubicación de cerradura de cubierta de bloque de fusibles

: Fusibles

: Carga de batería híbrida (Carga +)

: Asientos de seguridad para niños de sistema ISOFIX/LATCH

: Conserve las cubiertas de bloque de fusibles correctamente instaladas

: Asistencia de conservación de carril

: Indicador de falla

: Presión de aceite

: Asistente aparcamiento

: Encendido

: Alerta de tráfico trasero cruzando

: Técnico registrado

: Arranque remoto

: Riesgo de incendio eléctrico

: Recordatorios de cinturón de seguridad

: Alerta de zona ciega lateral

: Monitor de presión de las llantas

: StabiliTrak/Control electrónico de estabilidad (ESC)

: Bajo presión

Introducción del Tablero de instrumentos

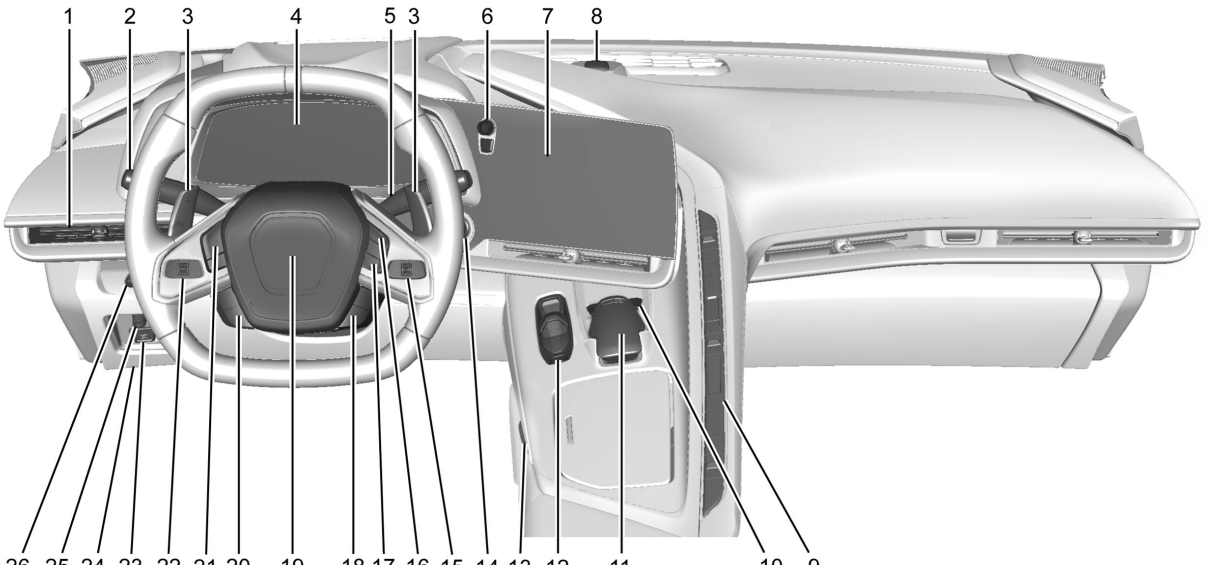

1. *Ventilas de aire* ⇨ *174* .
2. Palanca de direccional. Vea *Señales de giro y cambio de carril* ⇨ *128* .
3. Palancas de cambio manual. Vea *Modo manual* ⇨ *215* .
4. *Cuadro de instrumentos* ⇨ *91* .
5. *Limpiador/lavador de parabrisas* ⇨ *85* .

6. Controles de infoentretenimiento. Vea *Resumen* ➪ *132* .
7. Pantalla del infoentretenimiento. Vea *Cómo usar el sistema* ➪ *136* .
8. Luz indicadora de sistema de alarma. Vea *Sistema de alarma de vehículo* ➪ *24* .

   Sensor de luz. Vea *Sistema automático de faros delanteros* ➪ *126* .
9. *Sistema de climatización automática dual* ➪ *171* .

   Asientos delanteros con calefacción y ventilación ➪ *48* .
10. *Control de tracción/Control electrónico de estabilidad* ➪ *226* .

    Cámara de vista de acera (si está equipado). Vea *Alertas de asistencia para Estacionarse o Ir de Reversa* ➪ *251* .

    Control de sistema de elevación delantera (si está equipado). Vea *Sistema de elevación delantera* ➪ *239* .
11. *Control de modo del conductor* ➪ *228* .
12. Interruptores de cambios. Vea *Transmisión de embrague dual* ➪ *212* .
13. Carga de batería híbrida (Carga +). Vea *Control de modo del conductor* ➪ *228* .

    Interruptor de desactivación de paro automático. Vea *Sistema de Paro/Arranque* ➪ *207* .
14. Ignición sin llave. Vea *Posiciones del encendido* ➪ *204* .
15. Controles del centro de información del conductor (DIC). Vea *Centro de información del conductor (DIC)* ➪ *112* .
16. *Volante de dirección con calefacción* ➪ *84* (si así está equipado).
17. Controles del Bluetooth. Vea *Controles al volante* ➪ *135* .

    Controles de reconocimiento de voz. Vea *Controles al volante* ➪ *135* .
18. Botones de control de volumen. Vea *Controles al volante* ➪ *135* .
19. *Claxon* ➪ *85* .
20. Botones de selección de Favoritos. *Controles al volante* ➪ *135*.
21. Control de Modo Z. Vea *Control de modo del conductor* ➪ *228* .

    Sistema de alerta de choque de frente (FCA) ➪ *255* .
22. *Control de velocidad constante* ➪ *246* .
23. *Freno de estacionamiento eléctrico* ➪ *224* .
24. Conector del enlace para transmisión de datos (DLC) (No visible) Vea *Falla de luz indicadora (Luz Revise el motor)* ➪ *101* .
25. *Control de iluminación del tablero de instrumentos* ➪ *128* .
26. Controles de pantalla transparente (si está equipado). Vea *Pantalla superior (HUD)* ➪ *115* .

Llaves, puertas y ventanas

Llaves y seguros
Llaves 6
Llave Remota 7
Operación de llave remota 8
Arranque remoto 13
Seguros de puertas 14
Bloqueo retardado 17
Seguros de puertas automáticos 17
Protección de bloqueo 18

Puertas
Cofre 18
Puerta trasera 21

Seguridad del vehículo
Seguridad del vehículo 23
Sistema de alarma de vehículo 24
Inmovilizador 25
Funcionamiento del inmovilizador 25

Espejos exteriores
Espejos convexos 26
Espejos eléctricos 26
Espejos plegables 27
Espejos con calefacción 28
Espejo exterior de atenuación automática 28
Inclinación auto espejos en marcha atrás 28

Espejos interiores
Espejo retrovisores interiores 28
Espejo retrovisor de atenuación automática 29
Espejo de la cámara trasera 29

Ventanas
Ventanas 31
Ventanas eléctricas 31
Ventanas traseras 33
Viseras 33

Techo
Panel de techo 33
Toldo convertible 37

Llaves y seguros

Llaves

⚠ Advertencia

Dejar a los niños en un vehículo, con una llave remota es peligroso y los niños o terceras personas podrían resultar gravemente lesionados o perder la vida. Podrían operar las ventanas eléctricas y otros controles o provocar el movimiento del vehículo. Las ventanas funcionarán con la llave remota en el vehículo, y los niños o terceras personas podrían quedar atrapados en el camino de una ventana mientras cierra. No deje niños dentro de un vehículo con una llave remota.

La llave mecánica se puede utilizar para abrir el vehículo si se pierde la energía para el vehículo.

Se muestra Convertible, Coupé es similar

Se muestra Convertible, Coupé es similar

Presione el botón en el lado para retirar la llave mecánica. Nunca jale la llave mecánica para sacarla sin oprimir el botón.

Este vehículo cuenta con sistema de Acceso sin llave con arranque de botón. Vea *Posiciones del encendido* ⇨ *204* para obtener información acerca del arranque del vehículo.

Si se dificulta girar la llave mecánica, revise si la hoja de la llave mecánica tiene basura.

Llave Remota

Consulte *Norma de Radiofrecuencia* ⇨ *391*.

Si disminuye el rango de operación de la llave remota:

- Verifique la distancia. La llave remota podría estar muy lejos del vehículo.
- Verifique la ubicación. Otros vehículos u objetos podrían estar bloqueando la señal.
- Revise la batería de la llave remota. Vea "Reemplazo de baterías" en *Operación de llave remota* ⇨ *8*.
- Si la llave remota continúa sin operar correctamente, consulte con su distribuidor, o con un técnico calificado para obtener servicio.

Operación de llave remota

El sistema de Acceso sin llave permite la entrada al vehículo cuando la llave remota se encuentra dentro de 1 m (3 pies). Consulte "Operación de acceso sin llave" más adelante en esta sección.

Las funciones de llave remota pueden funcionar hasta 60 m (197 pies) de distancia del vehículo.

Otras condiciones pueden afectar el desempeño de la llave remota. Consulte *Llave Remota* ⇨ *7*.

🔒 **:** Presione para bloquear ambas puertas y la puerta de combustible. Las luces direccionales pueden encender y/o la bocina puede sonar en la segunda presión para indicar el cerrado. Para ver las configuraciones disponibles desde la pantalla de infoentretenimiento, toque Configuración > Vehículo > Bloqueo, desbloqueo, arranque remotos.

Presionar 🔒 puede también activar el sistema antirrobo. Consulte *Sistema de alarma de vehículo* ⇨ *24*.

Si está equipado y activado con espejos de pliegue automático, presione 🔒 para plegar los espejos. Presione 🔓 para desplegar los espejos. Para ver las configuraciones disponibles desde la pantalla de infoentretenimiento, seleccione Configuración > Vehículo > Comodidad y conveniencia. Consulte *Espejos plegables* ⇨ *27*.

🔓 **:** Presione para desbloquear la puerta del conductor y la puerta de combustible. Para desbloquear ambas puertas, oprima otra vez antes de transcurrir cinco segundos. Cuando desbloquee de forma remota el vehículo durante la noche, los faros y luces traseras se pueden encender durante aproximadamente 30 segundos para iluminar su aproximación al vehículo dependiendo de la configuración. Para ver las configuraciones disponibles desde la pantalla de infoentretenimiento, toque Configuración > Vehículo > Bloqueo, desbloqueo, arranque remotos. Los indicadores de las luces direccionales pueden parpadear para indicar el desbloqueo.

Presionar 🔓 desactivará el sistema antirrobo. Consulte *Sistema de alarma de vehículo* ⇨ *24*.

Si está equipado y activado con operación remota de ventana, presione dos veces y sostenga 🔓 para abrir las ventanas. Para ver las configuraciones disponibles desde la pantalla de infoentretenimiento, toque Configuración > Vehículo > Bloqueo, desbloqueo, arranque remotos. Consulte *Ventanas eléctricas* ⇨ *31*.

X2 **:** Oprima dos veces para arrancar el motor desde el exterior del vehículo utilizando la llave remota. Consulte *Arranque remoto* ⇨ *13*. El vehículo no se puede conducir durante un arranque remoto. Para conducir el vehículo, presione el pedal de freno, después presione ENGINE START/STOP (Arranque/paro de motor), con la llave remota en el vehículo.

: Presione u libere para iniciar el localizador del vehículo. Las luces exteriores se encenderán y sonará el claxon tres veces. Oprima y sostenga durante aproximadamente tres segundos para hacer sonar la alarma de pánico.

El claxon suena y las direccionales parpadean durante 30 segundos o hasta que se oprima otra vez o se arranque el vehículo.

: Presione dos veces para liberar la puerta trasera/cajuela. El vehículo debe estar el P (Estacionamiento).

: Presione dos veces para liberar el cofre. El vehículo debe estar en P (estacionamiento).

: Si está equipado, presione y suelte , luego inmediatamente presione y sostenga de manera continua el toldo convertible para abrirlo todo. Suelte el botón para detener el movimiento. Este botón solamente abrirá el techo convertible.

Si está equipado, presione y suelte , después inmediatamente presione y sostenga para abrir el compartimiento del motor.

Toldo convertible

- No intente encender el vehículo mientras usa la llave remota para abrir el toldo convertible. Suelte tanto el botón de la llave remota y ENGINE START/STOP y espere unos segundos antes de arrancar el vehículo de manera normal.

Operación de acceso sin llave

Este sistema de Acceso sin llave le permite desbloquear y desasegurar las puertas y la puerta trasera/cajuela sin retirar la llave remota de su bolsillo, bolsa, portafolio, etc. La llave remota debe estar dentro de 1 m (3 pies) de la cajuela o la puerta que se abrirá. Una almohadilla táctil está ubicada en la manija de la puerta.

El sistema de Acceso sin llave se puede programar para desbloquear ambas puertas al oprimir la primera vez la almohadilla táctil de manija de la puerta en la puerta del conductor. El acceso sin llave también se puede apagar. Para ver las configuraciones disponibles desde la pantalla de infoentretenimiento, toque Configuración > Vehículo > Bloqueo, desbloqueo, arranque remotos.

Si está equipado con asientos de memoria, las llaves remotas 1 y 2 se enlazan a las posiciones de asiento de la memoria 1 o 2. Vea *Asientos con memoria* ⇨ *45*.

Desbloqueo Sin Llave

Oprima la almohadilla táctil de la manija de la puerta para desbloquear y abrir las puertas si la llave remota se encuentra dentro de 1 m (3 pies). Consulte *Seguros de puertas* ⇨ *14*. Para ver las configuraciones disponibles desde la pantalla de infoentretenimiento, toque Configuración > Vehículo > Bloqueo, desbloqueo, arranque remotos.

Desactivar/activar desbloqueo sin llave de manijas exteriores de puerta y cajuela

Si está equipado, el desbloqueo sin llave de manijas exteriores de puerta y cajuela se puede desactivar y activar.

Desactivación de desbloqueo sin llave:

Con el vehículo apagado, presione y sostenga y en la llave remota al mismo tiempo por aproximadamente tres segundos. Las luces direccionales parpadearán cuatro veces rápidamente para indicar que el acceso está desactivado. Utilizar cualquier manija exterior para desbloquear las puertas o abrir el cofre o la puerta trasera/cajuela causará que las luces direccionales parpadeen cuatro veces rápidamente, indicando que el acceso está desactivado. Si está desactivado, desactive el sistema de alarma antes de arrancar el vehículo. La desactivación de Desbloqueo sin llave también se puede configurar bajo Personalización del vehículo.

Activación de desbloqueo sin llave:

Con el vehículo apagado, presione y sostenga 🔒 y 🔓 en la llave remota al mismo tiempo por aproximadamente tres segundos. Las luces direccionales parpadearán dos veces rápidamente para indicar que el acceso está activado. La activación de Desbloqueo sin llave también se puede configurar bajo Personalización del vehículo.

Bloqueo pasivo

Acceso sin llave se bloquea varios segundos después de cerrar todas las puertas si el vehículo está apagado y al menos una llave remota se ha retirado o no quede ningún transmisor en el vehículo.

La puerta de combustible también se bloqueará.

Si otros dispositivos electrónicos interfieren con la señal de la llave remota, el vehículo podría no detectar la llave remota dentro del vehículo. Si el bloqueo pasivo está activado, las puertas pueden bloquearse con la llave remota dentro del vehículo. No deje la llave remota en un vehículo desatendido.

Si el vehículo se bloquea con una llave remota dentro del vehículo, esa llave remota se desactivará para arrancar el vehículo y otras operaciones de acceso sin llave. Para volver a activar esa llave remota, presione cualquier botón en tal llave remota. La llave remota también se volverá a activar cuando el vehículo se arranque con otra llave remota conocida, o cuando el vehículo se desbloquee.

Para ver las configuraciones disponibles desde la pantalla de infoentretenimiento, toque Configuración > Vehículo > Bloqueo, desbloqueo, arranque remotos.

Si está equipado con espejos plegables remotos, el bloqueo pasivo puede plegar o desplegar los espejos. Consulte *Espejos plegables* ⇨ 27.

Desactive temporalmente el de bloqueo pasivo

Desactive temporalmente la función de bloqueo oprimiendo sin soltar 🔓 en el interruptor interior de la puerta, con la puerta abierta durante al menos cuatro segundos, o hasta escuchar tres campanillas. El bloqueo pasivo entonces permanecerá desactivado hasta que se arranque el vehículo.

Alerta del control remoto abandonado en el vehículo

Cuando el vehículo se apaga y se deja la llave remota en el vehículo, el claxon emitirá un chirrido tres veces una vez que se cierren ambas puertas. Para ver las configuraciones disponibles desde la pantalla de infoentretenimiento, toque Configuración > Vehículo > Bloqueo, desbloqueo, arranque remotos.

Alerta de Control remoto ya no está en el vehículo

Si el vehículo está encendido con una puerta abierta, y después se cierran todas las puertas, el vehículo revisará si hay llaves remotas en el interior. Si no se detecta una llave remota, el Centro de información del conductor (DIC) mostrará NO SE ENCONTRÓ LLAVE y el claxon sonará tres veces. Esto ocurre solo una vez cada vez que se conduce el vehículo. Para ver las configuraciones disponibles desde la pantalla de infoentretenimiento, toque Configuración > Vehículo > Bloqueo, desbloqueo, arranque remotos.

Apertura Sin Lave de la Cajuela

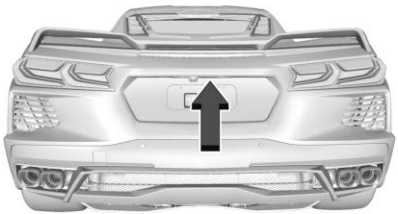

Oprima la almohadilla táctil de liberación de puerta trasera/cajuela para abrir la cajuela si la llave trasera está dentro de 1 m (3 pies).

Programación de llaves remotas en el vehículo

Sólo funcionarán las llaves remotas programadas para este vehículo. Si extravía o le roban una llave remota, deberá comprar un reemplazo y pedir a su distribuidor que lo programe. Cuando se programe la llave remota de reemplazo para este vehículo, se deberán volver a programar todas las llaves remotas restantes. Cualquier llave remota extraviada o robada dejará de funcionar una vez que se programe la nueva llave remota.

Arranque del Vehículo con batería baja de llave remota.

Para seguridad mejorada del vehículo, la llave remota está equipada con un sensor de movimiento. Cuando arranque el vehículo, si la llave remota ha estado inactiva por un tiempo, el DIC puede mostrar KEY IN SLEEP MODE, MOVE KEY, THEN START (Llave en modo de suspensión, mueva la llave y arranque). Mueva la llave remota ligeramente e intente arrancar el vehículo. Si la batería de la llave remota está débil o si hay interferencia con la señal, el DIC puede mostrar NO SE ENCONTRÓ LLAVE, REEMPLACE LA BATERÍA EN LA LLAVE o NO SE DETECTÓ LLAVE REMOTA. COLOQUE LA LLAVE EN LA CAVIDAD DE LA LLAVE, Y ARRANQUE EL VEHÍCULO

Si esto ocurre, siga estos pasos:

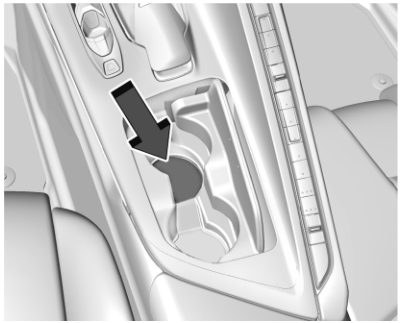

Se muestra Convertible, Coupé es similar

1. Coloque la llave remota en el portavasos con el extremo de la llave mecánica viendo hacia arriba.
2. Con el vehículo en P (estacionamiento) o N (Neutral), pise el pedal de freno y oprima ENGINE START/STOP.

   Cambie la batería de la llave remota lo antes posible.

Reemplazo de la batería

⚠ Advertencia

Nunca permita que los niños jueguen con la llave remota. La llave remota contiene una pequeña batería, que puede ser un peligro de asfixia. Si se ingiere, pueden producirse quemaduras internas, que pueden provocar lesiones graves o la muerte. Busque atención médica de inmediato si se ingiere una batería.

⚠ Advertencia

Para evitar lesiones personales, no toque superficies de metal en la llave remota cuando se hayan expuesto a calor extremo. Estas superficies pueden estar calientes al toque en temperaturas mayores a 59 °C (138 °F).

Precaución

No toque ningún circuito de la llave remota al cambiar la batería. La estática de su cuerpo podría dañar la llave remota.

Precaución

Siempre reemplace la batería con el tipo correcto. Reemplazar la batería con un tipo incorrecto podría crear un riesgo de explosión de la batería. Deseche las baterías usadas de acuerdo con las instrucciones y las leyes locales. No intente quemar, aplastar, o cortar la batería usada, y evite exponer la batería a ambientes con presión de aire extremadamente baja o altas temperaturas.

Precaución

Si la llave remota no se vuelve a ensamblar adecuadamente, podrían entrar líquidos al alojamiento y dañar los circuitos, resultando en mal funcionamiento y/o falla de la llave remota. Para evitar daño, siempre siga los pasos para el reensamble de la llave remota en este manual para asegurar que la llave remota esté sellada adecuadamente siempre que se abra la llave remota.

Reemplace la batería si el DIC muestra REEMPLACE BATERÍA EN LA LLAVE.

1. Oprima el botón en el lado de la llave remota y extraiga la llave mecánica. Nunca jale la llave mecánica para sacarla sin oprimir el botón.

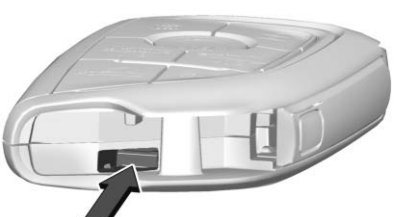

2. Use la hoja de la llave mecánica en la ranura para retirar la cubierta de la batería manualmente.

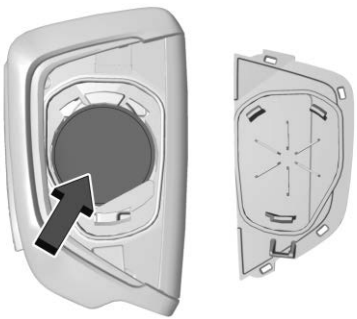

3. Retire el sellado jalando sobre la lengüeta para tener acceso a la batería.
4. Retire la batería vieja. No utilice un objeto metálico.
5. Inserte la batería nueva, con el lado negativo hacia abajo. Sustituya la batería con una de nomenclatura CR2450 o equivalente.
6. Vuelva a colocar el sellado, empujándolo dentro de la ranura alrededor del compartimiento de la batería.
7. Vuelva a colocar la cubierta de la batería insertándola de nuevo en la llave remota.
8. Vuelva a insertar la llave mecánica.

Arranque remoto

Esta función permite el arranque del motor desde afuera del vehículo.

x2 : Esté botón en la llave remota es para arranque remoto.

El sistema de control de clima usará la configuración previa durante un arranque remoto. El desempañador de la ventana trasera puede encenderse durante el arranque remoto dependiendo de las condiciones de ambiente frío. La luz del indicador de desempañador de la ventana trasera no se enciende durante un arranque remoto.

Si están equipados, los asientos delanteros con calefacción y ventilación también pueden encenderse cuando el ajuste de la personalización del vehículo esté activado. Consulte *Asientos delanteros con calefacción y ventilación* ⇨ *48*.

Si está equipado con volante con calefacción de arranque remoto, puede encenderse durante un arranque remoto. Consulte *Volante de dirección con calefacción* ⇨ *84*.

Las leyes en algunas comunidades locales puede restringir el uso de arrancadores remotos. Por ejemplo, algunas leyes pueden requerir que la persona que utiliza el arranque remoto tenga el vehículo a la vista al utilizarlo. Revise las regulaciones locales para cualquier requerimiento.

Si su vehículo tiene bajo el nivel de combustible, no utilice el arrancador remoto. El combustible del vehículo podría agotarse.

El rango de la llave remota podría ser más corto mientras el vehículo esté encendido.

Otras condiciones pueden afectar el desempeño de la llave remota. Consulte *Llave Remota* ⇨ *7*.

Tiene un total de 30 minutos de tiempo de operación del motor. El tiempo de operación máximo de un arranque sencillo es de 15 minutos, y se apagará automáticamente. Podría realizar tres arranques de 10 minutos si lo apaga manualmente después de 10 minutos.

El último arranque de 10 minutos se apagaría automáticamente ya que se usó su total de 30 minutos.

Arranque del motor usando el arranque remoto

1. Presione (x2) dos veces en la llave remota. Las luces direccionales parpadearán. Las lámparas destellan para confirmar que se ha recibido la petición de arrancar el vehículo de manera remota. Durante el arranque remoto, las luces de estacionamiento permanecerán encendidas mientras el motor esté en operación.
2. El motor se apagará después de 15 minutos o después que se use el resto del tiempo de operación total de 30 minutos, a menos que detenga el arranque remoto antes que se complete la operación del motor o se encienda la ignición.
3. Presione el pedal del freno y encienda la ignición para conducir el vehículo.

Tiempo de operación del motor total

El arranque remoto se puede usar hasta 30 minutos de tiempo de operación de motor total.

Después de dos arranques remotos de 15 minutos, o se usen múltiples arranques de tiempo más corto que totalicen 30 minutos, la ignición del vehículo se debe encender y después apagar antes que se pueda usar el arranque remoto.

Cancelación de un arranque remoto

Para cancelar un arranque remoto, realice cualquiera de las siguientes acciones:

- Presione (x2). Las luces de estacionamiento se apagarán.
- Encienda las Intermitentes de advertencia de peligro.
- Arranque el vehículo y después apáguelo.

Condiciones en las que no funcionará el arranque remoto

El arranque remoto no operará si ocurre cualquiera de las siguientes condiciones:

- El encendido está en cualquier modalidad distinta a off (Inactivo).
- Una llave remota está en el vehículo.
- La puerta trasera/cajuela no está cerrada.
- El toldo convertible no está abierto o cerrado completamente.
- La cubierta tonneau no está cerrada.
- Están encendidas las Intermitentes de advertencia de peligro.
- Hay un desperfecto en el sistema de control de emisiones.
- La temperatura del liquido refrigerante del motor está muy elevada.
- La presión de aceite está baja.
- Se usó el tiempo de operación del motor de 30 minutos.
- El vehículo no está en P (estacionamiento).

Seguros de puertas

⚠ Advertencia

Las puertas sin seguro pueden ser peligrosas.

(Continúa)

Advertencia (Continúa)

- Los pasajeros, y en especial los niños, pueden abrir las puertas fácilmente y caerse de un vehículo en movimiento. Las puertas pueden desbloquearse y abrirse con el vehículo en movimiento. La probabilidad de ser arrojado fuera del vehículo durante un impacto aumenta si las puertas no están con seguro. Por lo tanto, todos los pasajeros deben utilizar sus cinturones de seguridad correctamente y todas la puertas deberán estar cerradas mientras se esté manejando el vehículo.
- Los niños pequeños que se suben a un vehículo que no tiene las puertas cerradas con seguro podrían ser incapaces de salir del mismo. Los niños pueden verse expuestos a un calor extremo y sufrir lesiones permanentes o incluso fatales debido a la insolación. Siempre cerciórese de cerrar los seguros de las puertas del vehículo al alejarse del mismo.

(Continúa)

Advertencia (Continúa)

- Los intrusos pueden entrar fácilmente a través de una puerta sin seguro cuando usted reduzca la velocidad o detenga el vehículo. Poner seguro a las puertas puede ayudarle a prevenir que esto suceda.

Para bloquear o desbloquear una puerta desde el exterior, presione 🔒 o 🔓 en la llave remota.

Para el acceso sin llave, sostenga la llave remota a menos de 1 m (3 pies) de la manija de la puerta. Sujete y presione la almohadilla táctil de la manija de la puerta. Consulte *Operación de llave remota* ⇨ *8*. Esta función puede programarse.

Para ver las configuraciones disponibles desde la pantalla de infoentretenimiento, toque Configuración > Vehículo > Bloqueo, desbloqueo, arranque remotos.

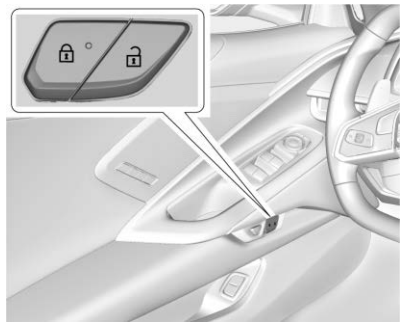

Se muestra Convertible, Coupé es similar

Para bloquear o desbloquear las puertas desde adentro, use el interruptor de bloqueo de la puertas eléctrica del conductor.

🔒 **:** Presione para cerrar los seguros de las puertas. La luz indicadora en el interruptor se iluminará cuando se bloquee.

🔓 **:** Oprima para abrir los seguros de las puertas.

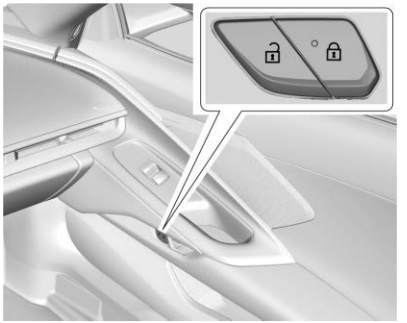

El interruptor de bloqueo de la puerta eléctrica del pasajero también se puede usar para bloquear o desbloquear las puertas.

La puerta de combustible, el cofre, y la puerta trasera/cajuela también se bloquean y desbloquean usando cualquier interruptor de bloqueo de la puerta eléctrica.

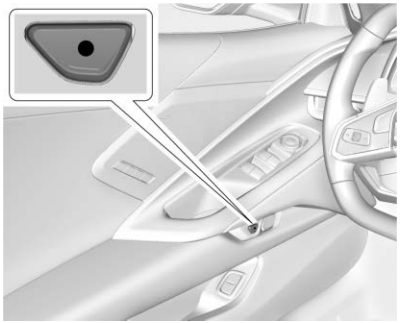

Se muestra Convertible, Coupé es similar

Para abrir una puerta desde el interior, presione el botón de desbloqueo de la puerta.

Pérdida de corriente eléctrica del vehículo

Si el vehículo ha perdido la corriente de la batería abra las puertas manualmente.

Desde el interior del vehículo

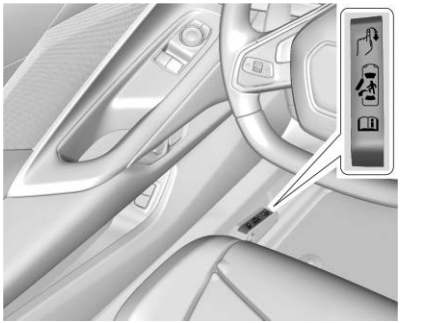

Jale la manija de liberación de la puerta del conductor.

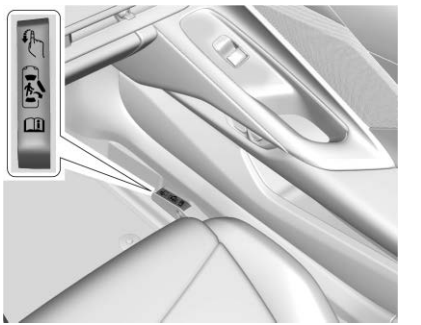

Jale la manija de liberación de la puerta del pasajero.

Desde el exterior del vehículo

Hay un cilindro de llave de respaldo para abrir la puerta izquierda

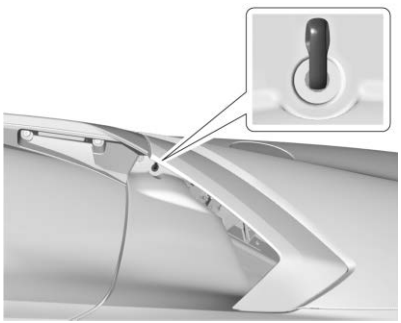

En la entrada de aire ubicada en la carrocería, hacia atrás de la manija de la puerta izquierda.

Seguros de giro libre

El cilindro del seguro de llave gira libremente al usar una llave incorrecta o cuando la llave correcta no se inserta completamente. La función de giro libre de la cerradura previene que el cilindro de la cerradura se abra a la fuerza. Para restablecer el cilindro de la cerradura, asegúrese que la llave correcta esté completamente insertada en el cilindro de la cerradura. Gire la llave hasta que sienta que el cilindro de la cerradura vuelve a encajar en su lugar. Retire la llave y vuelva a insertarla por completo, luego gírela para desbloquear el vehículo.

Bloqueo retardado

Esta función retrasa el bloqueo de las puertas hasta cinco segundos después de que se hayan cerrado todas las puertas.

Cuando se presiona en el interruptor del seguro de la puerta eléctrica, mientras la puerta está abierta, sonará tres veces una campanilla indicando que el cierre demorado está activo.

Las puertas se bloquean automáticamente cinco segundos después de haberse cerrado todas las puertas. Si se vuelve a abrir una puerta antes del transcurso de cinco segundos, se reajustará el tiempo nuevamente a cinco segundos una vez que estén cerradas todas las puertas.

Oprima en el interruptor de los seguros nuevamente o presione en la llave remota para ignorar esta función y bloquear las puertas de inmediato.

Se puede programar bloqueo demorado. Para ver las configuraciones disponibles desde la pantalla de infoentretenimiento, toque Configuración > Vehículo > Seguros eléctricos de puerta.

Seguros de puertas automáticos

Las puertas se bloquearán automáticamente cuando todas las puertas se cierren, el encendido esté activado, y el vehículo es cambiado a P (Park).

Para abrir los seguros de las puertas:

- Presione en un interruptor de bloqueo de puerta eléctrica.
- Cambie la transmisión a P (Estacionamiento).

Si se desbloquea una puerta del vehículo y después se abre y se cierra, las puertas se bloquean cuando su pie se retira del freno o la velocidad del vehículo se vuelve mayor a 13 km/h (8 mph).

El bloqueo automático de las puertas no puede deshabilitarse. El desbloqueo automático de puertas se puede programar. Para ver las

configuraciones disponibles desde la pantalla de infoentretenimiento, toque Configuración > Vehículo > Seguros eléctricos de puerta.

Protección de bloqueo

Si la ignición está encendida o en modo de accesorios y el interruptor de bloqueo de las puertas eléctricas se presiona con la puerta del conductor abierta, todas las puertas se bloquearán y únicamente la puerta de conductor se desbloqueará.

Si el vehículo está apagado y se solicita el bloqueo mientras la puerta está abierta, cuando se cierren todas las puertas el vehículo revisará las llaves remotas en el interior. Si se detecta una llave remota y el número de llaves remotas en el interior no se ha reducido, la puerta del conductor se desbloqueará y el claxon sonará tres veces.

La protección anti bloqueo se puede anular manualmente con la puerta del conductor abierta oprimiendo sin soltar el interruptor de bloqueo de las puertas eléctricas 🔒.

Puertas

Cofre

Liberador del cofre

⚠ Advertencia

No conduzca el vehículo si el cofre no está asegurado completamente. El cofre se podría abrir por completo, bloquear su visión, y causar un accidente. Usted mismo u otras personas podrían resultar lesionados. Siempre cierre el cofre completamente antes de conducir. Cuando el cofre no está cerrado, el vehículo no excederá 42 km/h (26 mph). Cierre el cofre para conducir más rápido a 42 km/h (26 mph).

⚠ Advertencia

Cuando cierre el cofre, mantenga las manos fuera de la abertura entre la carrocería y la cajuela. El vehículo presenta un seguro eléctrico de cierre automático. Usted mismo u otras personas podrían resultar lesionados.

Se puede tener acceso al compartimiento del cofre de varias formas.

Asegúrese que el cofre esté libre de cualquier objeto antes de abrir.

Este vehículo evita cambiar de P (estacionamiento) cuando el cofre no está cerrado. Cierre el cofre para cambiar de P (Estacionamiento). Confirme que el cofre esté cerrado revisando que el cofre esté al ras con los componentes alrededor.

Si el cofre está cerrado pero el mensaje de puerta entreabierta todavía está presente, entonces se puede anular el bloqueo de la transmisión sosteniendo el freno durante 20 segundos y después cambiando a D (conducción). En este caso, el vehículo no excederá 42 km/h (26 mph). Vea a su distribuidor para que realice el servicio.

Botón de liberación de seguro de cofre de puerta del conductor

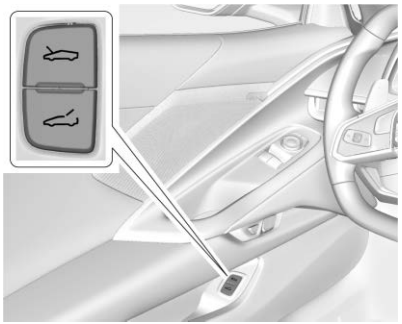

1. Con la transmisión en P (estacionamiento), presione en la parte inferior de la puerta del conductor para liberar el cofre.
2. Desde el frente del vehículo, levante el cofre ligeramente hasta que el sistema de puntal neumático levante y sostenga automáticamente en la posición completamente abierta.
3. La luz de cofre y el mensaje Cofre abierto se mostrarán en el Centro de información del conductor (DIC) cuando el cofre esté abierto.

Uso de llave remota

1. Presione dos veces en la llave remota para liberar el cofre.
2. Desde el frente del vehículo, levante el cofre ligeramente hasta que el sistema de puntal neumático levante y sostenga automáticamente en la posición completamente abierta.
3. La luz de cofre y el mensaje Cofre abierto se mostrarán en el Centro de información del conductor (DIC) cuando el cofre esté abierto.

Almohadilla táctil de facia delantera

1. Localice la almohadilla táctil en la abertura de la rejilla cerca del faro del lado del conductor.
2. Presione la almohadilla táctil una vez para liberar el cofre. La llave remota debe estar dentro de 1 m (3 pies) del cofre.
3. Desde el frente del vehículo, levante el cofre ligeramente hasta que el sistema de puntal neumático levante y sostenga automáticamente en la posición completamente abierta.
4. La luz de cofre y el mensaje Cofre abierto se mostrarán en el Centro de información del conductor (DIC) cuando el cofre esté abierto.

Operación del cofre cuando no hay energía eléctrica

El cable de liberación manual sólo se debe usar para servicio y/o uso de emergencia, tal como una pérdida de energía eléctrica del vehículo.

Para entrar al vehículo en el caso que se haya perdido energía eléctrica, consulte "Pérdida de energía eléctrica del vehículo" bajo *Seguros de puertas* ⇨ *14*.

Para abrir el cofre:

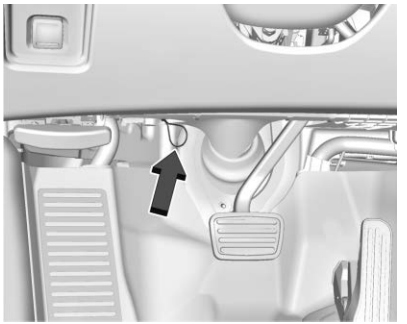

1. Localice el lazo del cable de liberación manual a la izquierda del pedal del freno.
2. Jale el cable de liberación manual dos veces para liberar el cofre.
3. Desde el frente del vehículo, levante el cofre ligeramente hasta que el sistema de puntal neumático levante y sostenga automáticamente en la posición completamente abierta.

Para cerrar el cofre:

1. Antes de cerrar el cofre, asegúrese que toda la carga esté correctamente guardada y no sobrepase el sello del cofre.
2. Para cerrar el cofre, deje caer el cofre aproximadamente 0.3 metros (1 pie) desde el seguro, o baje el cofre hasta que esté asegurado en el seguro y empuje brevemente sobre el exterior de la parte superior del cofre hasta que el seguro haga clic dentro de la conexión, y después suelte el cofre. El cofre entonces se cerrará automáticamente.
3. Verifique que el cofre esté completamente asegurado. Empuje hacia abajo el cofre para asegurar si no se asegura completamente. Repita este paso con fuerza adicional si es necesario.

Si el cofre permanece abierto por más de 10 minutos, el vehículo entrará en modo de suspensión y el cofre puede no cerrarse eléctricamente. Para salir del modo de suspensión, presione la almohadilla táctil de la facia delantera o en la llave remota, o abra cualquier puerta y después presione brevemente sobre el exterior de la parte superior del cofre hasta que el seguro haga clic en su conexión, y después suelte el cofre. El cofre entonces se cerrará automáticamente. Asegúrese que el cofre esté cerrado completamente para evitar el mensaje Cofre abierto en el Centro de información del conductor (DIC).

⚠ Advertencia

Cuando cierre el cofre, mantenga las manos fuera de la abertura entre la carrocería y la cajuela. El vehículo presenta un seguro eléctrico de cierre automático. Usted mismo u otras personas podrían resultar lesionados.

Botón de liberación de cofre de emergencia

El compartimiento debajo del cofre está equipado con un botón de liberación de cofre de emergencia que brilla en la oscuridad. Este botón brilla después de ser expuesto a la luz. Presione el botón para abrir el cofre desde el interior del compartimiento del cofre.

Almacenamiento de su vehículo

⚠ Advertencia

El botón de liberación emergencia del cofre dentro del compartimiento debajo del cofre no funcionará cuando la batería esté desconectada o agotada. Para evitar lesiones personales o la muerte, siempre mantenga el cofre completamente cerrado y asegurado cuando almacene el vehículo. Si el cofre no está asegurado, una persona podría subir dentro del compartimiento debajo del cofre y cerrar el cofre inadvertidamente. Las personas nunca deben subir dentro del compartimiento debajo del cofre. Nunca cierre el cofre cuando una persona esté dentro.

Consulte "Abertura de cofre cuando no hay energía eléctrica" anteriormente en esta sección.

Puerta trasera

⚠ Advertencia

Los componentes debajo de la puerta trasera, ventilas de la cajuela, y el vidrio se pueden calentar a partir de la operación del motor. Para ayudar a evitar el riesgo de quemadura de piel desprotegida, nunca toque estos componentes hasta que se hayan enfriado, y siempre use un guante o toalla para evitar el contacto directo con la piel.

⚠ Advertencia

Apague el vehículo antes de abrir la puerta trasera. Si el motor está en operación con la puerta trasera abierta, usted y otros se pueden lesionar.

Liberación de la puerta trasera/cajuela

El vehículo debe estar en P (estacionamiento).

⚠ Advertencia

Cuando cierre la puerta trasera/cajuela, mantenga las manos fuera de la abertura entre la carrocería y la cajuela. El vehículo presenta un seguro eléctrico de cierre automático. Usted mismo u otras personas podrían resultar lesionados.

Para liberar la puerta trasera/cajuela:

⚠ Advertencia

Los vehículos equipados con un alerón trasera tienen una pequeña cantidad de espacio entre la puerta trasera/cajuela y el alerón trasero. Para ayudar a evitar lesiones personales a partir de atrapamiento, levante o cierre la tapa de la puerta trasera/cajuela usando sólo la sección central. Si se usa la tapa de la puerta trasera/cajuela cerca del área de la porción elevada del alerón, use sólo una mano para levantar/bajar la tapa de la puerta trasera/cajuela lo suficiente para pasar el alerón, y use la otra mano para abrir/cerrar completamente la tapa de la puerta trasera/cajuela.

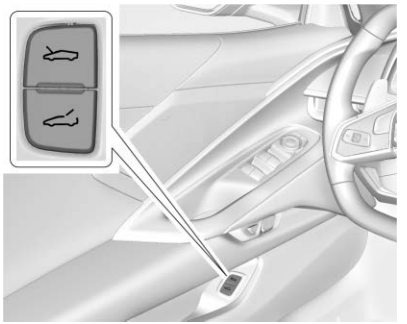

Se muestra Convertible, Coupé es similar

- Presione en la puerta del conductor.

- Presione X2 en la llave remota dos veces rápidamente. Consulte *Llave Remota* ⇨ *7*.

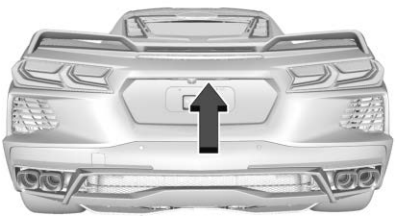

- Presione la almohadilla táctil de liberación de la puerta trasera/cajuela mientras esté desbloqueado, o si está bloqueado, con la llave remota dentro de 1 m (3 pies). Consulte *Llaves* ⇨ *6*.
- Desde la parte trasera del vehículo, levante la puerta trasera/cajuela hasta que el sistema de puntal neumático levante y sostenga automáticamente en la posición completamente abierta.

Cierre de la puerta trasera/cajuela

Precaución
No guarde objetos pesados o filosos en los compartimentos traseros de carga ubicados en el área de la escotilla/cajuela. Los objetos pudieran dañar el lado inferior de la puerta trasera/cajuela.

Precaución
Para evitar daño a la cubierta tonneau, no almacene carga arriba de la cañuela en la puerta trasera (cajuela). Siempre guarde la carga debajo de la cañuela.

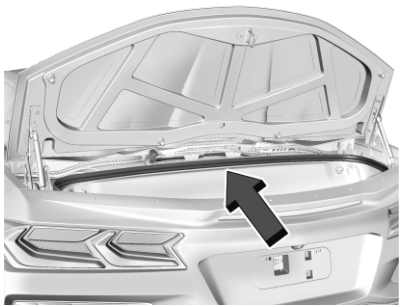

Use la copa para jalar para bajar la puerta trasera si se necesita, y después deje caer dentro del seguro o empuje sobre el exterior del tablero hasta que se active la función de cierre eléctrico. La puerta trasera/cajuela se cerrará el resto de su trayectoria y el cerrojo se colocará automáticamente.

Manija de liberación de emergencia de puerta trasera/cajuela

Precaución
No utilice la manija de liberación de emergencia de la puerta trasera/cajuela como punto de amarre o anclaje cuando esté asegurando artículos en la puerta trasera/cajuela, ya que esto puede dañar la manija.

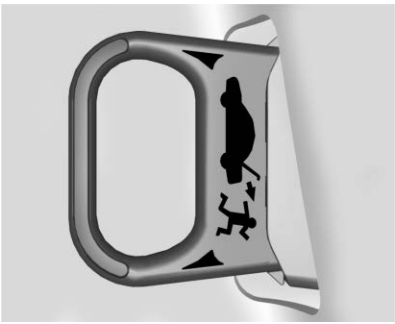

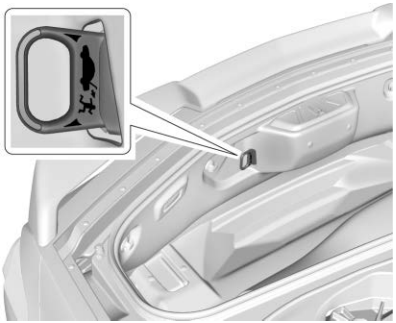

Hay una manija de liberación de emergencia de puerta trasera/cajuela fosforescente en la pared trasera interior del compartimiento de almacenamiento. Esta manija brilla después de ser expuesta a la luz. Jale la manija de liberación para abrir la puerta trasera/cajuela desde adentro.

Seguridad del vehículo

El vehículo tiene características anti-robo; sin embargo, el vehículo no se hace imposible de robar.

Sistema de alarma de vehículo

Este vehículo cuenta con un sistema de alarma antirrobos.

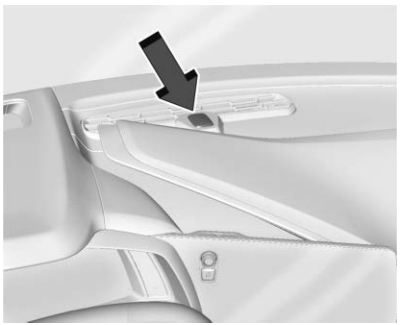

Si está equipado, la luz indicadora, en el tablero de instrumentos, cerca del parabrisas, indica la condición del sistema.

Off (Apagado): El sistema de alarma está desactivado.

En sólido: El vehículo se asegura durante la demora para armar el sistema.

Parpadeo rápido: El vehículo está bloqueado durante la demora para activar el sistema, pero una puerta, el cofre o la puerta trasera/cajuela están abiertas.

Parpadeo lento: El sistema de alarma está activado.

Activación del sistema de alarma

1. Apague el vehículo.
2. Cierre el vehículo usando uno de estos tres métodos:
   - Use la llave remota.
   - Utilice el sistema de acceso sin llave.
   - Con una puerta abierta, presione 🔒 en el interior de la puerta.
3. Después de 30 segundos, se activará el sistema de alarma, y el indicador empezará a parpadear lentamente, lo cual indica que el sistema de alarma está en funcionamiento. Presionar 🔒 en la llave remota por segunda vez anula la demora de 30 segundos y arma de inmediato el sistema de alarma.

El sistema de alarma del vehículo no se armará si los seguros de las puertas se activan con la llave mecánica.

Si se abre la puerta del conductor sin primero desbloquear con la llave remota, sonará el claxon y las luces parpadearán para indicar una alarma previa. Si no se arranca el vehículo, o la puerta no se desbloquea presionando 🔓 en la llave remota durante la alarma previa de 10 segundos, se activará la alarma.

La alarma también se activará si se abre la puerta del pasajero, la puerta trasera/cajuela o el cofre sin desactivar primero el sistema. Al activarse la alarma, las señales direccionales parpadean y el claxon suena durante unos 30 segundos. Entonces el sistema de alarma se activará nuevamente para monitorear el siguiente evento no autorizado.

Desactivación del sistema de alarma

Para desactivar el sistema de alarma o apagar la alarma si se ha activado, realice una de las siguientes opciones:

- Presione 🔓 en la llave remota.
- Desbloquee el vehículo usando el sistema de acceso sin llave.
- Arranque el vehículo.

Para evitar disparar la alarma por accidente:

- Active los seguros del vehículo después de que todos los ocupantes hayan salido y ambas puertas estén cerradas.
- Siempre desbloquee una puerta con la llave remota o el sistema de acceso sin llave.

Desbloquear la puerta del conductor con la llave no desbloqueará el sistema ni apagará la alarma.

Cómo detectar una condición de manipulación no autorizada

Si presiona 🔓 en la llave remota y el claxon suena y las luces parpadean tres veces, significa que ocurrió una alarma previa mientras estuvo armado el sistema.

Si la alarma se ha activado, un mensaje aparecerá en el Centro de información del conductor (DIC).

Sensor de movimiento

Además de las funciones del sistema anti-robo estándar, este sistema puede tener un sensor de movimiento.

El sensor de movimiento puede activar la alarma si detecta movimiento del vehículo como un cambio en la orientación del mismo.

El sensor de movimiento monitorea el interior del vehículo, y puede activar la alarma si percibe una entrada no autorizada al interior del vehículo. No permita que los pasajeros o mascotas permanezcan en el vehículo con el sensor de movimiento activado.

Antes de activar el sistema antirrobo y el sensor de movimiento:

- Asegúrese de que ambas puertas y ventanas estén completamente cerradas.
- Asegure todos los artículos sueltos, como los parasoles.
- Asegúrese de que no haya artículos bloqueando los sensores.

Desactivación del sensor de movimiento

Se recomienda desactivar el sensor de movimiento si hay mascotas presentes en el vehículo o si se va a transportar el vehículo.

Cuando el tablero de techo esté retirado, o el toldo convertible esté abajo, el sistema de movimiento está apagado.

Desde la pantalla de inicio de infoentretenimiento, toque Configuración > Vehículo > Sensor de movimiento para apagar el sistema. La luz indicadora se mostrará por un momento, indicando que el sensor se desactivó hasta la siguiente vez que el sistema de alarma se active.

Inmovilizador

Consulte *Norma de Radiofrecuencia* ⇨ *391*.

Funcionamiento del inmovilizador

El vehículo cuenta con un sistema pasivo anti-robo.

La luz de seguridad se enciende en el grupo de instrumentos si existe un problema con la activación o desactivación del sistema anti-robo. La luz también se enciende por poco tiempo cuando el motor se enciende.

El sistema se arma automáticamente cuando se apaga el encendido.

El sistema de inmovilización se desactiva cuando se gira la ignición o se coloca en modo de accesorios y en el vehículo se encuentra una llave remota válida.

Usted no tiene que armar o desarmar manualmente el sistema.

El sistema cuenta con una o más llaves remotas que coinciden con una unidad de control de inmovilización en el vehículo. Solamente

una llave remota que coincida correctamente enciende el vehículo. El vehículo no podrá arrancar si la llave remota está dañada.

Si el motor no arranca y la luz de seguridad se enciende, puede haber un problema con el sistema de inmovilización. Intente arrancar el vehículo de nuevo.

Si el vehículo sigue no arranca y la llave remota no parece estar dañada, intente con otra llave remota. O, coloque la llave remota en la ubicación de respaldo del portavasos. Consulte *Operación de llave remota* ⇨ *8*. Si el motor sigue sin arrancar con la otra llave remota, o con la llave remota en la ubicación de respaldo del portavasos, el vehículo necesita servicio. Si el motor arranca, la primera llave remota podría estar defectuosa. Acuda a su distribuidor o pida que programe una nueva llave remota para el vehículo.

El sistema inmovilizador puede programar las llaves remotas nuevas o de reemplazo. Se pueden programar hasta ocho llaves remotas para el vehículo. Para programar llaves remotas adicionales, consulte "Programación de llaves remotas en el vehículo" bajo *Operación de llave remota* ⇨ *8*.

No deje las llaves u otros dispositivos remotos que desactiven o desarmen el sistema anti-robo dentro el vehículo.

Espejos exteriores

Espejos convexos

⚠ Advertencia

Un espejo convexo puede hacer que las cosas, como otros vehículos, aparezcan como más lejanas de lo que realmente están. Si usted se cambia de manera muy abrupta hacia el carril derecho, podría golpear un vehículo a su derecha. Verifique con el espejo retrovisor o mire brevemente por encima de su hombro antes cambiar de carril.

El espejo del lado del pasajero es un espejo convexo. La superficie de un espejo convexo es curvada para abarcar más visión desde el asiento del conductor.

Espejos eléctricos

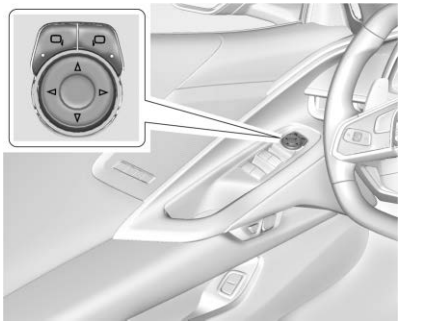

Para ajustar cada espejo:

1. Oprima ▭◀ o ▭▶ para seleccionar el espejo del lado del conductor o del lado del pasajero. La luz indicadora se iluminará.
2. Oprima las flechas del cojinete de control para mover el espejo en la posición deseada.
3. Ajuste cada espejo exterior de modo que pueda ver una pequeña parte del vehículo y el área detrás de éste.
4. Oprima ▭◀ o ▭▶ nuevamente para suprimir la selección del espejo.

Espejos con memoria

El vehículo puede contar con espejos con memoria. Consulte *Asientos con memoria* ⇨ *45*.

Alerta de zona ciega lateral (SBZA)

El vehículo puede tener SBZA. Vea *Alerta de zona ciega lateral (SBZA)* ⇨ *260*.

Espejos plegables

Espejos plegables manuales

Si está equipado, doble manualmente los espejos hacia adentro hacia el vehículo para evitar daño con estacionamiento estrecho. Empuje el espejo hacia afuera para regresarlo a la posición original.

Espejos plegables eléctricos

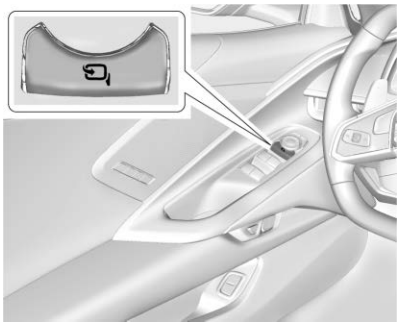

Si está equipado, presione para plegar eléctricamente los espejos. Presione nuevamente para desplegar.

Los espejos exteriores se pueden desplegar automáticamente cuando el vehículo se conduce arriba de 20 km/h (12 mph), pero se pueden plegar con el interruptor de pliegue eléctrico del espejo. Si se conduce el vehículo a una velocidad mayor a 40 km/h (25 mph) se pueden desplegar automáticamente y tal vez no se pueden volver a plegar con el interruptor de pliegue eléctrico del espejo.

Reinicio de los espejos eléctricos plegables

Reinicie los espejos eléctricos plegables si:

- Los espejos son obstruidos accidentalmente al plegarlos.
- Son plegados o desplegados accidentalmente de forma manual.
- Los espejos no permanecen en la posición desplegada.
- Los espejos vibran a velocidades de conducción normales.

Doble y desdoble los espejos una vez usando los controles para reiniciarlos a su posición normal. Si un espejo se pliega mientras el otro se despliega, pliegue y despliegue los espejos tres veces usando los controles del espejo para restablecerlos a su posición normal.

Se puede escuchar un ruido durante el reinicio de los espejos eléctricos plegables. Este sonido es normal después de una operación de doblado manual.

Pliegue de espejo remoto

Si está equipado con espejos plegables eléctricos y los espejos no se han plegado con el interruptor de pliegue eléctrico del espejo

y el vehículo está en P (estacionamiento), se pueden plegar/desplegar automáticamente como sigue:

1. Si las puertas se bloquean presionando 🔒 en la llave remota, los espejos se pueden plegar. Si las puertas se desbloquean presionando 🔓 en la llave remota, los espejos se pueden desplegar. Consulte *Operación de llave remota* ⇨ *8*.
2. Si las puertas se bloquean presionando el botón de la manija de la puerta, los espejos se plegarán. Si las puertas se desbloquean presionando el botón de la manija de la puerta del conductor, los espejos se pueden desplegar. Consulte "Desbloqueo/bloqueo sin llave desde la Puerta del conductor" en *Operación de llave remota* ⇨ *8*.
3. Si el bloqueo pasivo está activado y las puertas están bloqueadas por la función, los espejos se pueden plegar. Consulte "Bloqueo pasivo" en *Operación de llave remota* ⇨ *8*.

Si está equipado con espejos plegables eléctricos, el pliegue remoto de espejo está encendido, y los espejos se plegaron con el interruptor de pliegue eléctrico del espejo, pueden no desplegarse automáticamente.

Para ver las configuraciones disponibles desde la pantalla de infoentretenimiento, toque Configuración > Vehículo > Comodidad y conveniencia.

Espejos con calefacción

: Oprima para calentar los espejos.

Consulte "Desempañador de la ventana trasera" bajo *Sistema de climatización automática dual* ⇨ *171*.

Si está equipado con espejos de atenuación automática, el lado del conductor puede aclararse más lentamente.

Espejo exterior de atenuación automática

Si está equipado, el espejo del lado del conductor se ajusta automáticamente para el brillo de los faros que vienen detrás.

Inclinación auto espejos en marcha atrás

Si está equipado con espejos de inclinación en reversa y asientos con memoria, el espejo del lado del pasajero o del conductor se inclina a una posición preseleccionada cuando el vehículo está en R (reversa). Esto permite ver la acera cuando se estaciona en paralelo.

Los espejos se pueden mover desde la posición inclinada cuando:

- El vehículo se desplaza desde R (Reversa) o permanece en R (Reversa) durante unos 30 segundos.
- El vehículo está apagado.
- El vehículo es conducido en R (Reversa) por encima de una velocidad establecida.

Para ver las configuraciones disponibles desde la pantalla de infoentretenimiento, toque Configuración > Vehículo > Comodidad y conveniencia.

Espejos interiores

Espejo retrovisores interiores

Ajuste el espejo retrovisor para obtener una vista despejada del área detrás de su vehículo.

No rocíe limpiador de cristales directamente sobre el espejo. Use una toalla suave humedecida con agua.

Espejo retrovisor de atenuación automática

Si está equipada, la atenuación automática reduce el resplandor de los faros que vienen desde de la parte trasera. La función de atenuación se enciende al arrancar el vehículo.

Espejo de la cámara trasera

⚠ Advertencia

El Espejo de cámara trasera (RCM) tiene una visión limitada. Algunas partes de la carretera, vehículos y otros objetos pueden no ser vistos. No conduzca ni estacione el vehículo utilizando sólo esta cámara. Los objetos pueden parecer estar más cerca de lo que están. Revise los espejos exteriores o mire por encima del hombro al hacer cambios de carril o al incorporarse. Si no se utiliza el cuidado apropiado puede causar lesiones, muerte o daños al vehículo.

Si está equipado, este espejo de atenuación automática ofrece una vista gran angular de la cámara del área detrás del vehículo.

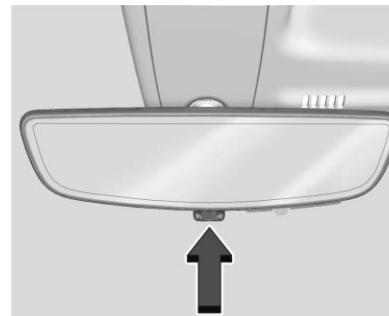

Jale la pestaña para activar la pantalla. Empuje la pestaña para apagarla. Cuando la pantalla esté apagada, la función de atenuación automática está activa. Ajuste el espejo para una visión clara del área situada detrás del vehículo mientras la pantalla está apagada.

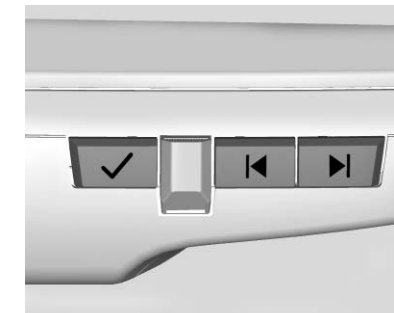

Presione ✓ para desplazarse a través de las opciones de ajuste.

Presione |◀ y ▶| para ajustar la configuración usando los indicadores en el espejo. Los indicadores permanecerán visibles por cinco segundos después de la última activación del botón, y los ajustes permanecerán guardados.

Las opciones de ajuste son:

- Brillo

- Acercamiento

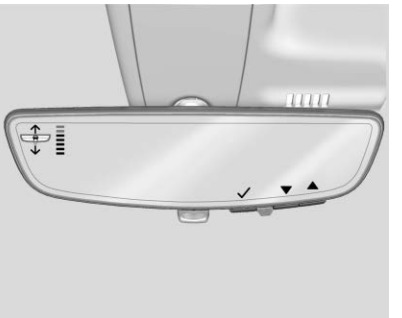

- Inclinación

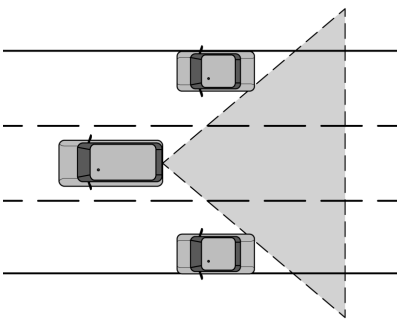

Solución de problemas

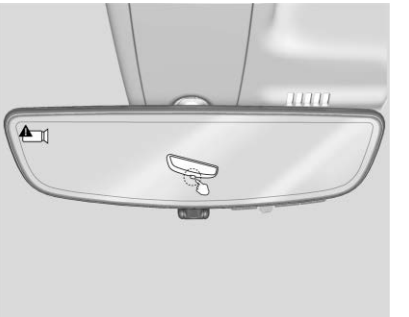

Consulte a su distribuidor para servicio su se muestra una pantalla azul y en el espejo, y la pantalla se apaga. Además, empuje la lengüeta como se indica para regresar al modo de atenuación automática.

El Espejo de cámara trasera puede no funcionar correctamente o proyectar una imagen clara si:

- Hay destello del sol o de faros delanteros. Esto puede obstruir los objetos de la vista. Si se necesita, empuje la lengüeta para apagar la pantalla.
- La suciedad, la nieve, u otra basura bloquean la lente de la cámara. Limpie la lente con un trapo suave y húmedo.

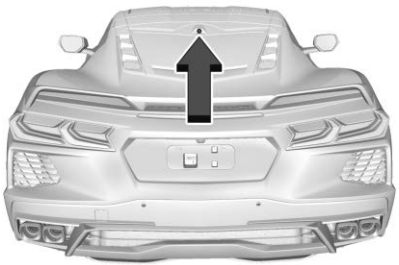

Se muestra el Cupé, el Convertible es similar

- Se dañó el montaje de la cámara en el vehículo, y/o la posición o el ángulo de montaje de la cámara se cambió.

El Espejo de la cámara trasera no funcionará en el vehículo convertible con el toldo abajo. Use la lengüeta para cambiar a pantalla de espejo estándar.

Ventanas

⚠ Advertencia

Nunca deje a un niño, adulto minusválido o mascota solo en un vehículo, especialmente con las ventanas cerrados en clima tibio o cálido. Pueden verse expuestos al calor extremo y sufrir lesiones permanentes o incluso fatales debido a la insolación.

Ventanas eléctricas

⚠ Advertencia

Los niños podrían sufrir lesiones graves o la muerte si quedan atrapados en la trayectoria de una ventana que se está cerrando. Nunca deje la llave remota en un vehículo con niños. Consulte *Llave Remota* ⇨ 7.

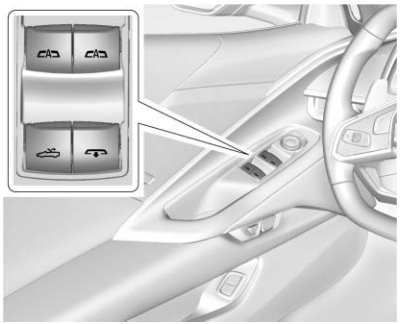

Se muestra Convertible, Coupé es similar

Las ventanas eléctricas funcionan cuando el vehículo está encendido, en modo de accesorios, o cuando la Energía retenida para los accesorios (RAP) está activa. Consulte *Energía retenida para los accesorios (RAP)* ⇨ *208*.

Con el interruptor de la ventana, presione para abrir o jale para cerrar la ventana.

Las ventanas se pueden desactivar temporalmente si se utilizan varias veces en un tiempo corto.

Movimiento rápido de ventana

Todas las ventanas se pueden abrir sin sostener el interruptor de la ventana. Presione el interruptor hacia abajo completamente y libere para abrir la ventana de forma automática.

Si está equipado, jale el interruptor de la ventana completamente hacia arriba y libere rápidamente para cerrar la ventana de forma automática.

Presione o jale brevemente el interruptor de la ventana en la misma dirección para detener el movimiento automático de esa ventana.

Sistema de reversa automática de ventana

Si está equipado, el sistema de reversa automática de la ventana invierte y detiene el movimiento de la ventana si detecta un objeto en su camino. El frío extremo o hielo pueden causar que la ventana invierta el movimiento automáticamente. La ventana operará normalmente después que se retire el objeto o la condición.

Programación de las ventanas eléctricas

Puede ser necesario programar si la batería del vehículo se desconectó o descargó. Para programar una ventana de cierre automático:

1. Cierre todas las puertas.
2. Active el vehículo.
3. Abra parcialmente la ventana que desea programar, y después ciérrela y continúe jalando el interruptor brevemente después de que la ventana se haya cerrado totalmente.
4. Abra la ventana y continúe presionando el interruptor brevemente después de que se haya abierto la ventana completamente.

Operación de la ventana con Toldo convertible

Las ventanas bajan cuando el toldo convertible se baja o eleva. Consulte *Toldo convertible* ⇨ *37*.

Operación remota de las ventanas

Si está equipado y activado, esta función le permite abrir todas las ventanas de forma remota.

Para ver las configuraciones disponibles y activar la operación de ventana remota, desde la pantalla de inicio de infoentretenimiento, toque Configuración > Vehículo > Bloqueo, desbloqueo, arranque remotos.

Para abrir las ventanas de manera remota, presione dos veces y sostenga 🔓 en la llave remota. Para cerrar, utilice los interruptores de la ventana.

Sellado automático de ventana

Si está equipado, la función de sellado automático de la ventana previene el daño a la ventana.

Cuando la ventana esté completamente cerrada, la ventana baja automáticamente una pequeña cantidad cuando se abre la puerta. La ventana se eleva al cerrar la puerta.

Pérdida de energía

Si una ventana no sube o baja adecuadamente, podría deberse a pérdida de energía. Consulte "Programación de las ventanas eléctricas."

Ventanas congeladas

Las temperaturas de congelación pueden evitar que las ventanas bajen un poco. Si la ventana no se abre:

1. Limpie cualquier nieve/hielo de la puerta y de la ventana.
2. Abra la puerta.
3. Sujete la parte superior de la ventana y presione con cuidado y jale hasta que el hielo entre la ventana y los sellos de hule se rompa.
4. Presione el interruptor de descenso de ventana para bajar la ventana completamente y después jale el interruptor para subirla parcialmente.
5. Cierre la puerta. La ventana debe elevarse a su posición completamente cerrada.

Ventanas traseras

Vidrio medio (Sólo convertible)

Presione para bajar el vidrio medio. Para proporcionar bloqueo de viento, el vidrio medio no bajará completamente. El vidrio medio también bajará automáticamente cuando baje el toldo convertible.

Viseras

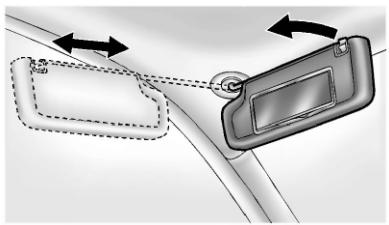

Tire de la visera hacia abajo para bloquear el resplandor. Desconecte la visera del montaje central para pivotarla a la ventana lateral y, si está equipado, para extenderla a lo largo de la varilla.

Techo

Panel de techo

Si está equipado con panel de techo desmontable, use los siguientes procedimientos para quitarlo o instalarlo.

Precaución

Si el panel de techo está caído o descansando en las orillas, se puede dañar el panel de techo, la pintura y/o las tiras para la intemperie- Siempre coloque el panel de techo en los receptores de almacenamiento después de removerlo del vehículo.

Precaución

Tenga cuidado cuando almacene y retire el tablero del techo. Los pasadores del tablero de techo y el acabado del vehículo se podrían dañar si el techo hace contacto con la parte trasera del vehículo.

Remover el panel de techo

⚠ Advertencia

No quite el panel de techo con el vehículo en movimiento. Se puede caer el panel dentro del vehículo y golpear a algún ocupante y podría causar que pierda

(Continúa)

Advertencia (Continúa)

el control. También podría salir volando y golpear otro vehículo. Remueva el panel de techo únicamente cuando el vehículo se encuentre estacionado.

Puede ser necesario que le ayuden a quitar el panel de techo.

Para quitarlo:

1. Cambie la transmisión a P (Estacionamiento).
2. Apague el encendido y coloque el freno de estacionamiento.
3. Baje ambas viseras.
4. Abra la puerta trasera/cajuela y remueva cualesquier artículos que puedan interferir con el almacenamiento adecuado del panel de techo.
5. Baje las ventanas.

   Hay dos manijas de liberación en la parte frontal y una manija de liberación en la parte posterior del panel de techo.

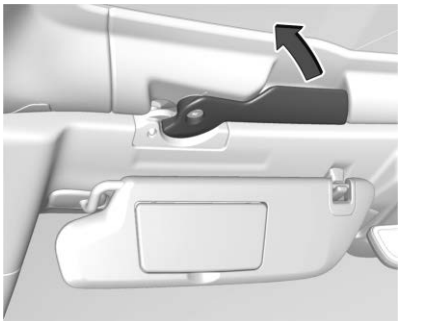

6. Para desbloquear las manijas de liberación, jálelas hacia afuera, girándolas completamente.

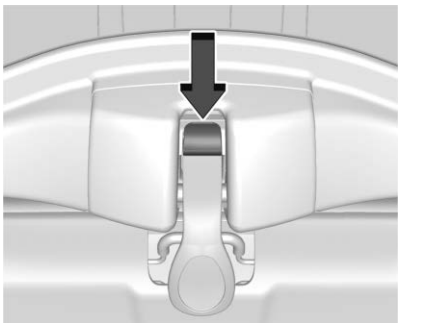

7. Oprima el botón en la parte frontal de la manija de apertura trasera para desbloquearla. Se abrirá la palanca del pestillo.
8. Colóquese a un lado del vehículo y, de ser necesario, pídale a alguien más que se coloque en el otro lado. Juntos, levanten cuidadosamente el borde frontal del panel de techo hacia arriba y adelante. Evite dejar caer la orilla trasera hacia abajo.
9. Cuando esté suelto el panel de techo, sosténgalo tan cerca del centro como sea posible y retírelo del vehículo.

Guardar el panel de techo

⚠ Advertencia

Si un panel de techo no se guarda adecuadamente, pudiera ser arrojado del vehículo en un accidente o con alguna maniobra repentina. Las personas en el interior del vehículo podrían resultar lesionadas. Siempre use los receptores del portaobjetos.

1. Coloque el techo de forma que el interior esté viendo al lado opuesto de usted y el frente del tablero esté viendo hacia arriba.

Receptores inferiores

2. Inserte el techo en la cajuela con el extremo trasero primero y coloque los pasadores traseros en los receptores inferiores. Tenga cuidado de no golpear el techo sobre la alfombra de la cajuela.

Receptores superiores

3. Cuando esté en su lugar, el tablero del techo reposará sobre los receptores superiores.

⚠ Advertencia

No empuje desde los lados del tablero de techo cuando asiente el tablero en los receptores superiores para almacenamiento. Empujar desde los lados puede resultar en lesiones a partir de dedos atrapados. Sólo empuje a lo largo del borde superior del tablero de techo.

4. Coloque las palmas a lo largo del borde superior del tablero del techo y empuje con movimiento rápido hacia adelante hasta que el tablero del techo se bloquee en los receptores superiores. Jale suavemente hacia atrás sobre el techo para asegurar que el techo esté seguro.

Instalar el panel de techo

⚠ Advertencia

Un panel de techo incorrectamente unido puede caerse o desprenderse del vehículo. Usted mismo u otras personas podrían resultar lesionados. Después de instalar el panel de techo, siempre verifique que

(Continúa)

Advertencia (Continúa)

esté firmemente unido empujándolo hacia arriba desde su lado inferior. Verifique de vez en cuando para estar seguro que el panel de techo se encuentra firmemente colocado.

Precaución

Instalar el techo con las manijas de liberación en la posición cerrada podría causar daños a las molduras interiores. Siempre mueva las manijas a la posición abierta al instalar el techo.

Es más fácil si dos personas instalan el panel de techo.

Para instalar:

1. Cambie la transmisión a P (Estacionamiento).
2. Apague el encendido y coloque el freno de estacionamiento.
3. Sujete el tablero de techo y jale hacia la parte trasera del vehículo hasta que se separe de los receptores superiores, teniendo cuidado de no golpear los lados de la cajuela. Levante cuidadosamente el tablero de techo de la cajuela.
4. Coloque cuidadosamente el panel de techo sobre la parte superior del vehículo.

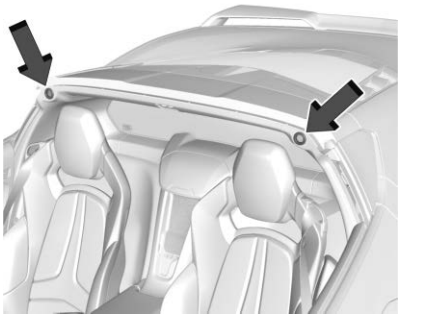

5. Posicione el borde inferior del panel de techo al lado de la cinta aislante de la parte trasera de la abertura del techo. Luego alinee y acomode los pernos de la parte trasera del panel de techo dentro de las aberturas de la cinta aislante de la parte superior trasera. Baje suavemente el borde frontal del panel de techo a la parte frontal de la abertura del techo.

6. Compruebe que el burlete en cada lado del panel del techo esté bajo el panel.
7. Asegúrese que las manijas de liberación delanteras estén en la posición completamente abierta.
8. Empuje el techo hacia abajo firmemente para enganchar los pernos.
9. Gire hacia adentro las manijas de liberación frontales de modo que se sujeten completamente en la posición cerrada. Es crítico que las manijas se enganchen completamente.

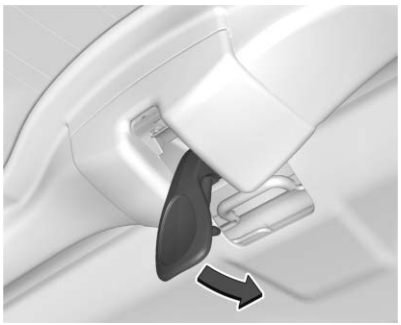

10. Empuje hacia atrás y arriba en la manija trasera de liberación para insertar el gancho en el bucle.
11. Empuje y jale el tablero de techo hacia arriba y hacia abajo y de lado a lado para asegurarse que esté firmemente instalado.

Dar mantenimiento al panel de techo

Precaución

Utilizar limpiador de cristales en un panel de techo pintado podría dañar el panel. Las reparaciones no estarían cubiertas por la garantía del vehículo. No use limpiador de cristales en el panel de techo pintado.

Al limpiar, retirar, y/o guardar el panel de techo:

- Enjuague con agua para remover polvo y suciedad, luego seque el panel.
- No use materiales de limpieza abrasivos en el panel.

Toldo convertible

Si está equipado con toldo convertible, repase lo siguiente antes de operar:

⚠ Advertencia

Los componentes debajo de la cubierta tonneau, cerca del motor, se pueden calentar a partir de la operación del motor. Para ayudar a evitar el riesgo de quemadura de piel desprotegida, nunca toque estos componentes hasta que se hayan enfriado, y siempre use un guante o toalla para evitar el contacto directo con la piel.

⚠ Advertencia

Al abrir o cerrar un techo convertible, se puede lastimar la gente con las partes móviles de la cubierta tonneau o techo convertible. Mantenga contacto visual con el techo mientras se opera.

Precaución

Siga estas pautas al operar el techo convertible o pueden ocurrir daños:

(Continúa)

Precaución (Continúa)

- Quite todos los objetos del techo, tapa de la cajuela, o techo convertible antes de operar.
- Retire todos los objetos que puedan tener contacto con el toldo convertible cuando opere.
- No deje el vehículo con el techo convertible abierto.
- No exceda 50 km/h (31 mph) hasta que el techo esté completamente cerrado o abierto.
- No abra o cierre el techo mientras conduzca en condiciones de viento fuerte.
- No opere el techo convertible múltiples veces en un periodo corto de tiempo sin encender el motor para evitar agotar la batería del vehículo.
- Solamente guarde el vehículo con el techo cerrado completamente.

Abertura de toldo convertible - Interruptor de puerta del conductor

1. Asegúrese que el techo y la cubierta tonneau estén libres de cualquier objeto.
2. La cajuela debe estar cerrada.
3. Encienda el vehículo o póngalo en modo de accesorios.
4. Cuando sea posible, opere el toldo convertible cuando el vehículo esté detenido. El techo convertible puede ser operado manejando a menos de 50 km/h (31 mph) y se detendrá si se excede esa velocidad. La operación del techo convertible tomará aproximadamente 17 segundos. Asegúrese de que se pueda completar la operación del techo convertible antes que se alcance esa velocidad.

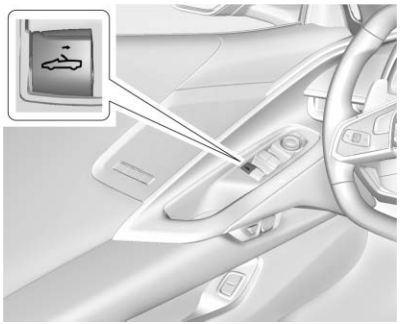

5. Presione y sostenga . Las ventanas bajarán automáticamente.
6. Después de que techo convertible se abra por completo, suena una campanilla y aparece un mensaje del Centro de información del conductor (DIC). Libere el interruptor.

Si el radio está encendido, el sonido se puede silenciar por un breve tiempo para ajustar automáticamente el radio después que se abra el toldo.

Abertura de toldo convertible - Llave remota

1. Asegúrese que el vehículo esté en P (estacionamiento).

2. La cajuela debe estar cerrada.
3. Mantenga contacto visual con el vehículo. Presione y suelte en la llave remota y luego presione rápidamente y sostenga .
4. Sostenga hasta que el techo esté abierto completamente y las luces exteriores parpadeen. Sonará una campanilla.

Si la parte superior se detiene antes de abrirse por completo, presione y luego presione nuevamente.

Si el toldo todavía se detiene antes que esté completamente abierto:

- Acérquese al vehículo.
- Sostenga hasta que se complete la operación.
- Presione y luego nuevamente. La interferencia de otras llaves o dispositivos remotos puede interrumpir la operación.

Si el toldo aún no se abre, utilice el interruptor del toldo convertible en el vehículo. El toldo convertible no se puede cerrar usando la llave remota.

Consulte *Operación de llave remota* ⇨ *8*.

Cerrar el toldo convertible

1. Asegúrese de que las cubiertas de viseras estén cerradas y que las viseras estén guardadas en la posición de montaje central.
2. Asegúrese que el techo y la cubierta tonneau estén libres de cualquier objeto.
3. La cajuela debe estar cerrada.
4. Encienda el vehículo o póngalo en modo de accesorios.
5. Cuando sea posible, opere el toldo convertible cuando el vehículo esté detenido. El techo convertible puede ser operado manejando a menos de 50 km/h (31 mph) y se detendrá si se excede esa velocidad. La operación del techo convertible tomará aproximadamente 17 segundos. Asegúrese de que se pueda completar la operación del techo convertible antes que se alcance esa velocidad.

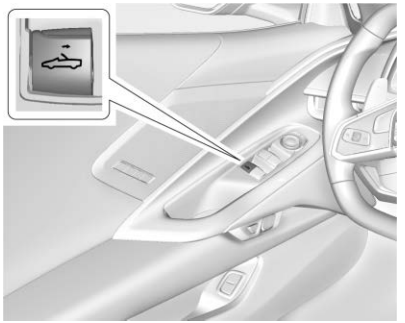

6. Jale y sostenga en el interruptor de la puerta del conductor. Las ventanas bajarán automáticamente.
7. Después de que el techo convertible este cerrada por completo, suena una campanilla y aparece un mensaje de DIC. Libere el interruptor. Eleve las ventanas de ser necesario. Si el interruptor se sostiene después que suene la campanilla, las ventanas comenzarán a subir.

Si el radio está encendido, el sonido se puede silenciar por un breve tiempo para ajustar automáticamente el radio después que se cierre el toldo.

Solución de problemas de toldo convertible

Verifique lo siguiente si el interruptor del toldo convertible no está funcionando:

- La ignición debe estar encendida o en modo de accesorios, o la Energía retenida para los accesorios (RAP) debe estar activa.
- La tapa de la cajuela debe estar cerrada. Si no lo está, se mostrará un mensaje del DIC.
- En temperaturas exteriores más frías, el toldo convertible podría no operar. Es posible abrir el toldo a temperaturas de aproximadamente 0 °C (32 °F) y cerrar el toldo en temperaturas de aproximadamente –10 °C (14 °F). Un mensaje DIC se mostrará si el toldo convertible no opera debido a la baja temperatura. Si es necesario, mueva el vehículo a un área cubierta climatizada para operar el techo.
- Si el toldo se abrió y cerró recientemente de forma repetida, se desactivará temporalmente. Se muestra un mensaje del DIC. La operación normal se restablecerá en 10 minutos después que el sistema se haya enfriado.
- Si la batería del vehículo está baja, puede ser que la operación del toldo esté desactivada. Intente arrancar el vehículo. Se muestra un mensaje del DIC.
- Si la batería del vehículo se volvió a reconectar recientemente o si el vehículo se encendió con cables pasacorriente, puede ser que el toldo convertible no funcione hasta que se programen la ventanas eléctricas. Complete el procedimiento de programación de las ventanas eléctricas. Consulte *Ventanas eléctricas* ⇨ *31*.

Se pueden afectar otras características mientras se opera el toldo convertible:

- Si arranca el vehículo mientras usa la llave remota para abrir el toldo convertible, el toldo convertible detendrá el movimiento. Después de arrancar el vehículo, use el interruptor del toldo convertible dentro del vehículo para continuar el movimiento del toldo.
- Las ventanas no pueden cerrar mientras el techo está en movimiento.
- Al conducir con el techo no del todo asegurado, pueden oírse campanillas por encima de 50 km/h (31 mph).
- El Espejo de la cámara trasera no funcionará con el toldo convertible abajo. Use la lengüeta para cambiar a la pantalla de espejo estándar.

Si se desconectó la batería del vehículo y se volvió a conectar, si los fusibles se desconectaron o reemplazaron, o si se realizó un arranque con cables, se puede mostrar un mensaje que indica que el toldo no está asegurado. Presione y libere y después presione y sostenga rápidamente en la llave remota, o presione y sostenga en el interruptor de la puerta del conductor para abrir el toldo, o jale y sostenga en el interruptor de la puerta del conductor para cerrar el toldo hasta que se elimine este mensaje.

Ciclo parcial del techo

Si se detiene la operación del toldo convertible antes de ser completada, el toldo mantendrá temporalmente su posición. Con el tiempo, la cubierta tonneau se puede cambiar a una posición casi cerrada.

Abertura de cubierta tonneau - Acceso del motor

⚠ Advertencia

Cuando abra o cierre la cubierta tonneau, las personas se pueden lastimar por las partes móviles de la cubierta tonneau. Mantenga el contacto visual con la cubierta tonneau cuando esté en movimiento y mantenga las manos y objetos alejados de las partes móviles.

Para abrir la cubierta tonneau y tener acceso al motor:

1. Asegúrese que el vehículo esté en P (estacionamiento).
2. Asegúrese que la cubierta tonneau está libre de cualquier objeto.
3. La cajuela y el toldo convertible deben estar cerrados.
4. Mantenga contacto visual con el vehículo. Presione y suelte 🔒 en la llave remota y luego presione rápidamente y sostenga ✋. Sonará una campanilla, se mostrará un mensaje del DIC, y las direccionales parpadearán una vez.

5. Sostenga ✋ hasta que la cubierta tonneau esté completamente abierta. Las direccionales parpadearán una vez.

En el caso que la cubierta tonneau esté abierta parcialmente, el movimiento de la cubierta tonneau estará en la dirección opuesta hasta la reactivación.

Cierra de cubierta tonneau - Función de acceso del motor

1. Asegúrese de que el vehículo esté apagado.
2. Retire todos los objetos del compartimiento del motor.
3. La cajuela y el toldo convertible deben estar cerrados.
4. Mantenga contacto visual con el vehículo. Presione y suelte 🔒 en la llave remota y luego presione rápidamente y sostenga ✋.

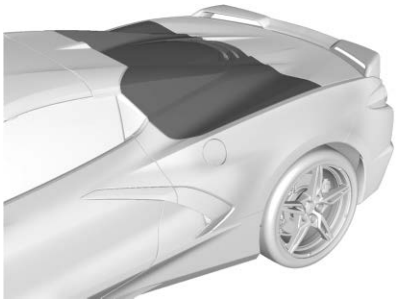

5. Sostenga ✋ hasta que la cubierta tonneau esté completamente cerrada. Sonará una campanilla, se mostrará un mensaje del DIC, y las direccionales parpadearán una vez.

Solución de problemas de cubierta tonneau - Acceso del motor

Revise lo siguiente si la cubierta tonneau no está funcionando adecuadamente:

- Se debe usar la llave remota.

- La ignición debe estar apagada.
- El toldo convertible debe estar completamente cerrado.
- La llave remota puede necesitar estar más cerca al vehículo.
- Presione y libere 🔒 y después presione rápidamente y sostenga de nuevo.

Asientos y sistemas de sujeción

Cabeceras
Cabeceras 43
Asientos delanteros
Ajuste del asiento eléctrico 43
Respaldos reclinables 44
Ajuste del soporte lumbar 45
Asientos con memoria 45
Asientos delanteros con calefacción y ventilación 48
Cinturones de seguridad
Cinturones de seguridad 50
Abroche el cinturón para conducir 51
Cómo usar correctamente los cinturones de seguridad 52
Cinturón de seguridad de tres puntos 54
Uso del cinturón de seguridad durante el embarazo 57
Revisión del sistema de seguridad 57
Cuidado de cinturón de seguridad 57
Reemplazo de partes del sistema del cinturón de seguridad después de una colisión 58
Sistema de bolsas de aire
Sistema de bolsas de aire 58
¿En dónde están las bolsas de aire? 60
¿Cuándo se debe inflar una bolsa de aire? 61
¿Qué provoca que se infle una bolsa de aire? 62
¿Cómo se activa una bolsa de aire? 62
¿Qué se verá después que se active la bolsa de aire? 62
Sistema de detección de pasajeros 64
Dar servicio a vehículos equipados con bolsa de aire 68
Agregar equipo a vehículos equipados con bolsa de aire 68
Revisión del sistema de las bolsas de aire 69
Cambio de partes del sistema de bolsas de aire después de un choque 69
Restricciones para niños
Niños Mayores 70
Bebés y niños pequeños 72
Sistemas de Restricción para Niños 74
Anclajes inferiores y sujetadores para niños (Sistema de CIERRE) 76
Restricciones que aseguran al niño 76

Cabeceras

Los asientos delanteros del vehículo tienen cabeceras en las posiciones de asientos del lado de la ventana que no se pueden ajustar.

Las cabeceras de los asientos delanteros exteriores no son removibles.

Asientos delanteros

Ajuste del asiento eléctrico

⚠ Advertencia

Los asientos eléctricos funcionarán con la ignición apagada. Los niños podrían operar los asientos eléctricos y se podrían lastimar. Nunca deje a niños solos dentro del vehículo.

⚠ Advertencia

Puede perder el control del vehículo si intenta ajustar el asiento del conductor mientras el vehículo está en movimiento. Ajuste el asiento del conductor sólo cuando el vehículo no se está moviendo.

Para ajustar el asiento:

- Mueva el asiento hacia delante o hacia atrás deslizando el control hacia adelante o hacia atrás.
- Levante o baje la parte frontal del cojín del asiento moviendo el frente del control hacia arriba o hacia abajo. Este ajuste también cambiará la posición del respaldo. Se puede requerir el reajuste del respaldo.
- Levante o baje el asiento moviendo la parte trasera del control hacia arriba o hacia abajo.

Para ajustar el respaldo, vea *Respaldos reclinables* ⇨ 44.

Para ajustar el soporte lumbar, vea *Ajuste del soporte lumbar* ⇨ 45.

Obstrucciones

Si algo bloqueó el asiento durante el movimiento, el movimiento se puede detener. Retire la obstrucción e intente el ajuste de nuevo. Si el movimiento todavía no está disponible, visite a su distribuidor.

Límite de recorrido del asiento

Si el asiento o respaldo se mueve hacia atrás o se reclina y hace contacto con la alfombra detrás del asiento, el asiento se moverá automáticamente hacia el frente una distancia pequeña. El movimiento del asiento se debe detener hasta que todos los interruptores se liberen y vuelva a activar.

Respaldos reclinables

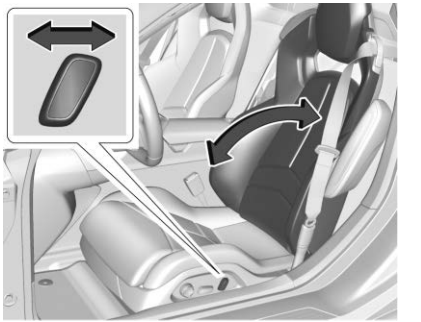

Para ajustar el respaldo:

- Incline la parte superior del control hacia atrás para reclinar.
- Incline la parte superior del control hacia adelante para levantar.

⚠ Advertencia

Sentarse en posición reclinada cuando el vehículo esté en movimiento puede ser peligroso. Incluso cuando se abrochen, los cinturones de seguridad no pueden hacer su trabajo.

Ponga el respaldo en posición vertical para una protección adecuada cuando el vehículo esté en movimiento. Entonces, siéntese bien en el asiento y colóquese el cinturón se seguridad adecuadamente.

Ajuste del soporte lumbar

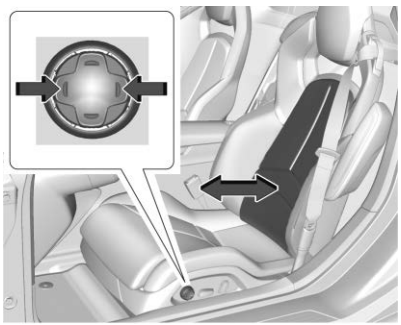

Si está equipado, presione sin soltar el control hacia adelante para aumentar o hacia atrás para disminuir el soporte lumbar.

Ajuste de apoyo

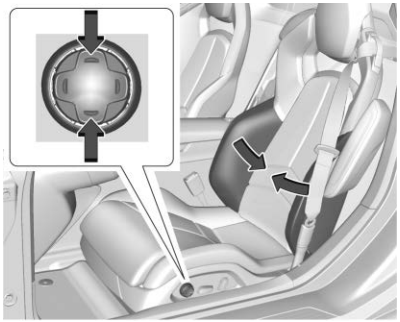

Si está equipado, presione sin soltar el control hacia arriba para aumentar o hacia abajo para disminuir el soporte de la espalda alta.

Asientos con memoria

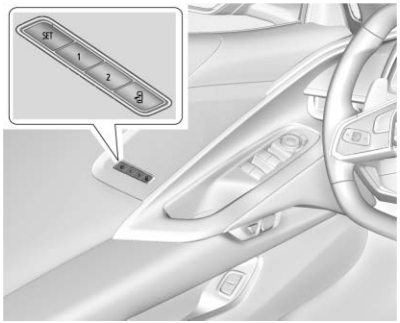

Resumen

Si está equipado, la función de asiento con memoria permite que los conductores guarden sus posiciones de conducción únicas y una posición para salir compartida. Consulte "Guardar posiciones de asiento" más adelante en esta sección. Las posiciones guardadas se pueden recuperar manualmente por todos los conductores. Consulte "Recuperación manual posiciones de asiento" más adelante en esta sección. Los conductores con la llave remota 1 y 2 también las pueden recuperar automáticamente. Consulte "Recuperación de memoria de entrada automática de

asiento" o "Recuperación de memoria de salida automática de asiento" más adelante en esta sección. Para activar las recuperaciones automáticas, encienda Memoria de entrada de asiento y/o Memoria de salida de asiento. Consulte "Activación de recuperaciones automáticas" más adelante en esta sección. Las recuperaciones de memoria se pueden cancelar en cualquier momento durante la recuperación. Consulte "Cancelar recuperaciones automáticas de asiento" más adelante en esta sección.

Identificación de número de conductor

El vehículo identifica al conductor actual por su llave remota número 1–8. El número de la llave remota actual se puede identificar por el mensaje de bienvenida del Centro de información del conductor (DIC), "Usted es el conductor x para recuperaciones de memoria". Este mensaje se muestra las primeras veces que se enciende el vehículo cuando se usa una llave remota diferente. Para que la Memoria de entrada del asiento funcione correctamente, guarde las posiciones en el botón de memoria 1 o 2 que coincida con el número de conductor de este mensaje de bienvenida. Para ayudar a identificar las identificaciones de llave remota, se recomienda llevar sólo una llave remota al ingresar al vehículo. Realice lo siguiente si no se muestra el mensaje de bienvenida.

1. Mueva todas las llaves remotas lejos del vehículo.
2. Arranque el vehículo con otra llave remota. Debe aparecer un mensaje de bienvenida del DIC que indique el número de conductor de la otra llave remota. Apague el vehículo y retire la otra llave remota del vehículo.
3. Arranque el vehículo con la llave remota inicial. El mensaje de bienvenida del DIC debe mostrar el número de conductor de la llave remota inicial.

Guardar posiciones de asiento

Lea estas instrucciones completamente antes de guardar las posiciones de memoria.

Para guardar las posiciones de conducción preferidas en 1 y 2:

1. Active el vehículo. Un mensaje de bienvenida del DIC puede indicar el número de conductor de la llave remota actual. Vea "Identificación de número de conductor" anteriormente en esta sección.
2. Ajuste todas las funciones de memoria disponibles en la posición de conducción deseada.
3. Presione y libere SET; se escuchará un sonido.
4. Inmediatamente después de liberar SET, presione y sostenga el botón de memoria 1 o 2 que corresponda al número de la llave remota del conductor actual hasta que se escuchen dos sonidos. Si pasa mucho tiempo entre liberar SET y presionar 1 o 2, los dos sonidos no sonarán indicando que la posición de memoria no se guardó. Repita los Pasos 3 y 4 para intentar de nuevo.
5. Repita los Pasos 1–4 para la otra llave remota 1 o 2 utilizando el otro botón de memoria 1 o 2.

Se recomienda guardar las posiciones de conducción preferidas en 1 y 2 si usted es el único conductor.

Para guardar la posición de asiento de salida común en que es usada por todos los conductores para Recuperar manualmente las posiciones de asiento y las funciones de Recuperación automática de memoria de salida de asiento, repita los pasos 1–4 usando , el botón de salida.

Recuperación manual de posiciones de asiento

Presione y sostenga el botón 1, 2, o hasta que se complete la recuperación, para recuperar las posiciones guardadas anteriormente en ese botón.

El movimiento de recuperación de memoria manual para los botones 1, 2 o se puede iniciar y se completará para la posición de memoria guardada si el vehículo está en o fuera de P (Estacionamiento).

Activación de recuperaciones automáticas

- La Memoria de entrada del asiento mueve el asiento del conductor a la posición 1 o 2 seleccionada cuando se enciende el vehículo. Seleccione Configuración > Vehículo > Posición de asiento > Memoria de entrada de asiento > Encendido o Apagado. Vea "Recuperación de memoria automática de entrada de asiento" más adelante en esta sección.
- La Memoria de salida del asiento mueve el asiento del conductor a la posición de salida preferida del botón cuando el vehículo está apagado y se abre la puerta. Seleccione Configuración > Vehículo > Posición de asiento > Memoria de salida de asiento > Seleccione Encendido o Apagado. Vea "Recuperación de memoria automática de salida de asiento" más adelante en esta sección.

Recuperación de memoria automática de entrada de asiento

La Memoria de entrada del asiento comenzará a moverse automáticamente a las posiciones de asiento del botón 1 o 2 correspondiente a la llave remota número 1 o 2 del conductor detectada por el vehículo cuando:

- Se encienda el vehículo.
- Las posiciones de asiento se hayan guardado anteriormente en el mismo botón 1 o 2. Consulte "Guardar posiciones de asiento" anteriormente en esta sección.
- La Memoria de entrada de asiento está activada. Consulte "Activación de recuperaciones automáticas" más anteriormente en esta sección.
- El vehículo está en P (Estacionamiento).

La Recuperación de Memoria de entrada de asiento continuará si el vehículo se cambia fuera de P (estacionamiento) antes de llegar a la posición de memoria guardada.

Si la posición de asiento de memoria guardada no se recupera automáticamente, verifique que la recuperación esté activada. Consulte "Activación de recuperaciones automáticas" más anteriormente en esta sección.

Si el asiento de memoria se recupera en la posición incorrecta, el número de la llave remota 1 o 2 del conductor puede no igualar las posiciones del número del botón de memoria en las que se guardaron. Pruebe la otra llave remota o intente guardar las posiciones en el otro botón de memoria 1 o 2. Consulte "Guardar posiciones de asiento" anteriormente en esta sección.

Las recuperaciones automáticas de memoria de entrada de asiento sólo están disponibles para las llaves remota número 1 y 2 del conductor. Las llaves remotas 3–8 no proporcionarán recuperaciones de memoria de entrada de asiento.

Recuperación de memoria automática de salida de asiento

La Memoria de salida de asiento comenzará el movimiento a la posición de asiento del botón cuando:

- Se apaga el vehículo y se abre la puerta del conductor dentro de un tiempo corto.

- Se guardó anteriormente una posición de asiento en el botón de memoria . Consulte "Guardar posiciones de asiento" anteriormente en esta sección.
- La Memoria de salida de asiento está activada. Consulte "Activación de recuperaciones automáticas" más anteriormente en esta sección.
- El vehículo está en P (Estacionamiento).

La Recuperación de Memoria de salida de asiento continuará si el vehículo se cambia fuera de P (estacionamiento) antes de llegar a la posición de memoria guardada.

La Memoria de salida de asiento no está enlazada a la llave remota del conductor. La posición de asiento guardada en se usa para todos los conductores.

Cancelar Recuperaciones de asiento de memoria

- Durante cualquier recuperación de memoria:

  Presione un control de asiento eléctrico

  Presione el botón de memoria SET
- Durante recuperación de memoria manual:

  Libere el botón 1, 2, o
- Durante la Recuperación de memoria automática de entrada de asiento

  Apague el vehículo

  Presione los botones de memoria SET, 1, 2, o
- Durante la Recuperación de memoria automática de salida de asiento:

  Presione los botones de memoria SET, 1, 2, o

Obstrucciones

Si algo bloquea el asiento mientras recupera una posición de memoria, se puede detener la recuperación. Retire la obstrucción e intente recuperar de nuevo. Si la posición de memoria todavía no se recupera, consulte a su distribuidor.

Asientos delanteros con calefacción y ventilación

⚠ Advertencia

Si no se puede sentir el cambio de temperatura o dolor en la piel, el calentador del asiento pueda causar quemaduras. Para reducir el riesgo de quemaduras, se debe tener cuidado al usar el calentador de asiento, en especial durante periodos prolongados de tiempo. No coloque nada sobre el asiento que aísle el calor, tal como una manta, cojín, cubierta o un artículo similar. Esto puede causar que el calentador del asiento se sobrecaliente. Un calentador de asiento sobrecalentado puede causar una quemadura o puede dañar el asiento.

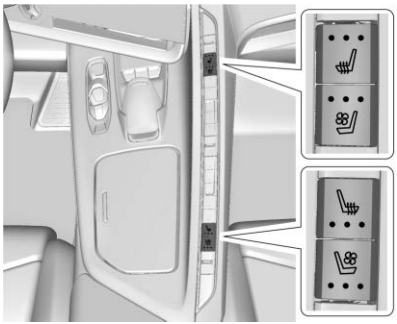

Si está equipado, los botones están cerca de los controles del clima en la consola. Para que funcione, el motor debe estar encendido.

Oprima ⊛ o ⊛ para calentar el asiento del conductor o del pasajero.

Presione ⊛ o ⊛, si está equipado, para ventilar el asiento del conductor o del pasajero. Un asiento con ventilación cuenta con un ventilador que circula aire a través del asiento. El aire no se enfría.

Oprima una vez el botón para seleccionar el ajuste superior. Cada vez que se oprima el botón, el asiento con calefacción pasará al siguiente ajuste de nivel inferior y luego al ajuste de apagado. Las luces indicadoras muestran tres de las configuraciones más altas y una para la más baja. Si los asientos con calefacción están en alto, se puede bajar el nivel automáticamente después de aproximadamente 30 minutos.

Es posible que el asiento del pasajero se demore más para calentarse.

Asientos con calefacción y ventilación automática

Si el vehículo está equipado con asientos con calefacción o ventilación automática, y el motor está en operación, esta función activará automáticamente los asientos con calefacción o ventilación en el nivel requerido por la temperatura interior del vehículo.

El nivel del asiento con calefacción o ventilación activo alto, medio, bajo o apagado se indicará por medio de los botones del asiento con calefacción y ventilación manual en la consola.

Use los botones del asiento con calefacción y ventilación manual en la consola para apagar los asientos con calefacción o ventilación automática. Si el asiento del pasajero no está ocupado, la función de asientos con calefacción o ventilación automática no activará tal asiento. Para activar o desactivar los asientos con calefacción o ventilación automática, seleccione Configuración > Vehículo > Clima y calidad del aire > Asientos con calefacción o ventilación automática > Encendido o Apagado.

Si está equipado con un volante con calefacción, la activación del volante con calefacción automática seguirá la activación del asiento con calefacción automática y el indicador del volante con calefacción seguirá el estado de la calefacción del volante.

Asientos con calefacción y ventilación arranque remoto

Durante un arranque remoto (si está equipado), los asientos con calefacción o ventilación se pueden encender automáticamente. Cuando hace frío en el exterior, los asientos con calefacción se encienden, y cuando hace calor en el exterior se enciende la ventilación de los asientos. Los indicadores de asiento con calefacción y ventilación y el indicador del volante con calefacción pueden encenderse durante esta operación. Los asientos con calefacción o ventilación se cancelan cuando se enciende el vehículo. Presione el botón del asiento con calefacción o ventilado con el fin de usar los asientos con calefacción o ventilados después de que se arranque el vehículo.

El desempeño de la temperatura de un asiento desocupado puede verse reducido. Esto es normal.

Para activar o desactivar los asientos con calefacción o ventilación de arranque remoto, seleccione Configuración > Vehículo > Bloqueo, desbloqueo y arranque remotos > Asientos con calefacción automática de arranque remoto o Asientos con enfriamiento automático de arranque remoto > Encendido o Apagado. Vea *Arranque remoto* ⇨ *13*.

Cinturones de seguridad

Esta sección describe cómo utilizar los cinturones de seguridad correctamente, y algunas cosas que no se deben hacer.

⚠ Advertencia

No deje que nadie viaje en el auto cuando un cinturón de seguridad no se pueda utilizar adecuadamente. En un accidente, si usted o los pasajeros no están usando los cinturones de seguridad, las lesiones podrían ser mucho mayores que si usaran los cinturones de seguridad. Puede resultar

(Continúa)

Advertencia (Continúa)

seriamente dañado o morir al golpear cosas dentro del vehículo con mayor fuerza o salir disparado del vehículo. Además, cualquiera que no esté asegurado podría golpear a los demás ocupantes del vehículo.

Es extremadamente peligroso viajar en el área de carga, dentro o fuera de un vehículo. En una colisión, es muy probable que los pasajeros que viajen en estas áreas se lastimen seriamente o mueran. No permita que los pasajeros viajen en ninguna área de su vehículo que no esté equipada con asientos y cinturones de seguridad.

Siempre use el cinturón de seguridad, y verifique que todos los pasajeros también estén asegurados adecuadamente.

Este vehículo tiene indicadores como un recordatorio para abrochar los cinturones de seguridad. Vea *Recordatorios de cinturón de seguridad* ⇨ *99*.

Por qué funcionan los cinturones de seguridad

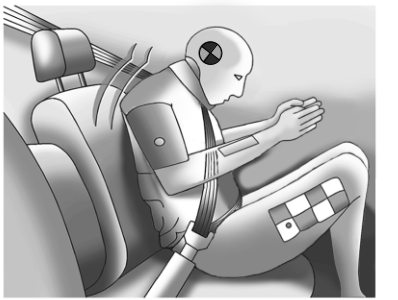

Al ir en el vehículo, usted viaja a la velocidad del mismo. Si algo detiene el vehículo de manera abrupta, usted continuará viajando hasta que algo lo detenga. ¡Podría ser el parabrisas, el tablero de instrumentos o los cinturones de seguridad!

Al usar el cinturón de seguridad, usted y el vehículo se detendrán juntos. Hay más tiempo para detenerse debido a que usted se detiene en una distancia mayor, y cuando usa el cinturón de manera adecuada, sus huesos más fuertes son los que recibirán las fuerzas de los cinturones de seguridad. Por eso usar los cinturones de seguridad tiene mucho sentido.

Preguntas y respuestas respecto a cinturones de seguridad

P: ¿Quedaré atrapado en el vehículo después de un accidente si uso el cinturón de seguridad?

R: Podría *quedar atrapado* - ya sea que use o no el cinturón de seguridad. Sus probabilidades de permanecer consciente durante o después del accidente, de tal forma que *pueda* desabrocharse y salir, son *mucho* mayores si tiene el cinturón.

P: Si mi vehículo tiene bolsas de aire, ¿por qué tengo que usar los cinturones de seguridad?

R: Las bolsas de aire son sólo los sistemas complementarios. Trabajan *con* los cinturones de seguridad — no en lugar de ellos. Ya sea que se proporcione una bolsa de seguridad o no, todos los ocupantes se tienen que abrochar los cinturones para obtener la mayor protección.

Además, la ley requiere el uso de los cinturones de seguridad en la mayoría de los estados y en todas las provincias de Canadá.

Abroche el cinturón para conducir

Si está equipado, esta función demora que el vehículo se cambie fuera de P (Estacionamiento) cuando el cinturón de seguridad del conductor no esté abrochado. La función Buckle to Drive (Abrochar cinturón para conducir) debe estar encendida en el sistema de infoentretenimiento para operar. Para encender o apagar la función Abrochar cinturón para conducir, seleccione Configuración > Vehículo > Abrochar cinturón para conducir. Vea *Conductor adolescente* ⇨ *164*, si está equipado.

Si el vehículo está encendido y se presiona el pedal del freno con el vehículo en P (Estacionamiento) pero el cinturón de seguridad del conductor no está abrochado, aparece un mensaje en el Centro de información del conductor (DIC) y el vehículo se demorará para salir de P (Estacionamiento). Abróchese el cinturón de seguridad del conductor para borrar el mensaje y salir de P (Estacionamiento). El cambio de P (Estacionamiento) se retrasará una vez por cada vez que se arranque el vehículo.

Para algunos vehículos de flotilla, la función siempre está encendida y no se puede apagar en el sistema de infoentretenimiento. El vehículo tardará en cambiar de P (Estacionamiento) cada vez que el conductor intente hacerlo mientras el cinturón de seguridad del conductor no esté abrochado. Apagar y encender el vehículo no cambiará esta condición.

En algunos modelos, Abrochar el cinturón para conducir también puede retrasar el cambio fuera de P (Estacionamiento) si el cinturón de seguridad del pasajero delantero está desabrochado. Se muestra un mensaje en el DIC. Abroche el cinturón de seguridad del pasajero delantero para cambiar fuera de P (Estacionamiento). Puede ser que esta función demore que el vehículo cambie de P (Estacionamiento) si un objeto, como un portafolio, bolso de mano, bolso de tienda de comestibles, computadora portátil, u otro dispositivo electrónico, está en el asiento delantero del pasajero. Si esto sucede, retire el objeto del asiento o abroche el cinturón de seguridad para cambiar fuera de P (estacionamiento).

Si el conductor, o en algunos vehículos, el pasajero delantero presente permanece sin abrochar el cinturón, el mensaje del DIC se apagará después de varios segundos y el vehículo se puede cambiar fuera de P (estacionamiento). Vea "Cinturones de seguridad" y "Asientos de seguridad para niños" en el Índice para obtener información sobre la importancia del uso adecuado de los asientos de seguridad.

Si el cinturón de seguridad del conductor o el cinturón de seguridad del pasajero delantero está desabrochado cuando conduce, la campanilla y la luz de recordatorio del cinturón de seguridad se encenderán. Vea *Recordatorios de cinturón de seguridad* ➪ *99*. Esta característica puede no funcionar correctamente si la luz de disponibilidad de bolsa de aire está encendida. Vea *Luz de disponibilidad de bolsa de aire* ➪ *100*.

Cómo usar correctamente los cinturones de seguridad

Siga estas reglas para la protección de todos.

Estas son cosas adicionales que debe saber sobre los cinturones de seguridad y los niños, incluyendo niños más pequeños y bebés. Vea *Niños Mayores* ➪ *70* o *Bebés y niños pequeños* ➪ *72* si un niño viajará en el vehículo. Revise y siga las reglas para niños además de las siguientes reglas.

Es muy importante que todos los ocupantes se abrochen el cinturón. Las estadísticas muestran que las personas que no usan el cinturón de seguridad se lastiman con mayor frecuencia en accidentes que las personas que los usan.

Hay cosas importantes que debe saber acerca de cómo usar un cinturón de seguridad de manera adecuada.

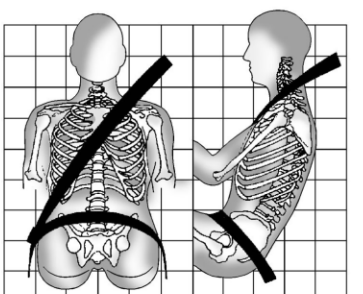

- Siéntese derecho y siempre mantenga sus pies sobre el piso al frente (si es posible).
- Use la parte del cinturón que va sobre el regazo en la parte baja y ajustada sobre las caderas, apenas tocando los muslos. En un choque, éste aplica la fuerza a los huesos pélvicos fuertes y es menos probable que usted se deslice debajo del cinturón del regazo. Si se desliza bajo éste, el cinturón aplicaría la fuerza sobre su abdomen. Esto podría causar lesiones serias o incluso fatales.
- Use el cinturón de hombro sobre el hombro y cruzado sobre el pecho. Estas partes del cuerpo son mejores para absorber las fuerzas de restricción. El cinturón del hombro se bloquea si hay un alto repentino o choque.

⚠ Advertencia

Podría resultar seriamente lesionado, o incluso morir, si no utiliza el cinturón de seguridad de manera adecuada.

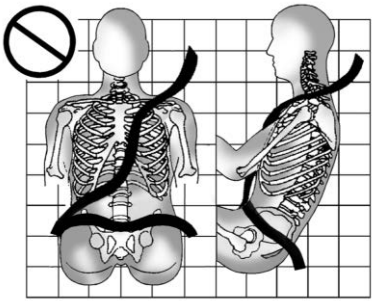

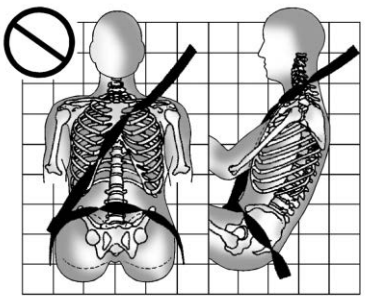

Nunca permita que el cinturón del regazo o del hombro se aflojen o se doblen.

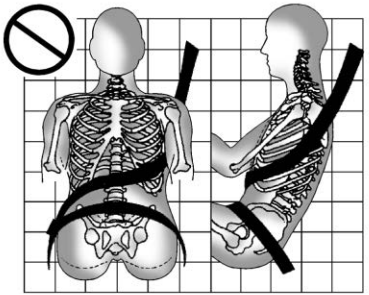

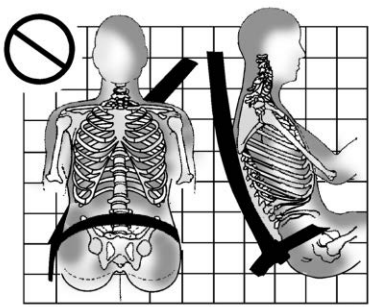

Nunca utilice el cinturón del hombre debajo de ambos brazos o detrás de su espalda.

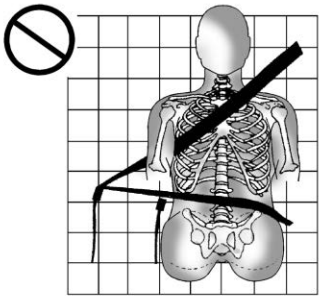

Siempre utilice la hebilla correcta para su cinturón.

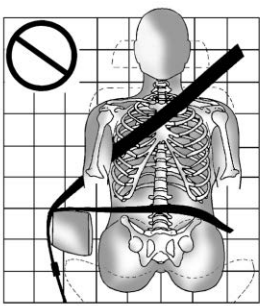

Nunca coloque el cinturón del regazo o del hombro sobre un descansabrazos.

⚠ Advertencia

El cinturón de seguridad puede quedar atrapado si se enruta debajo de la moldura de plástico en el asiento, tal como la moldura alrededor de la manija de plegado del respaldo trasero o la bolsa de aire lateral. En un choque, es posible que los cinturones de seguridad atrapados no proporcionen la protección adecuada. Nunca permita que los cinturones de seguridad se enruten debajo de piezas de moldura de plástico.

⚠ Advertencia

Se puede lastimar o morir si el cinturón de seguridad se usa detrás de su espalda, debajo de sus piernas, o alrededor de su cuello. El cinturón de hombro puede apretarse pero no aflojarse si está bloqueado. El cinturón de hombro se bloquea al sacarlo totalmente del retractor. Se desbloquea al permitirle entrar nuevamente en el retractor, pero no puede volver completamente si está

(Continúa)

Advertencia (Continúa)

alrededor de usted. Puede tener que cortar el cinturón de seguridad si está bloqueado y apretado alrededor de usted.

Cinturón de seguridad de tres puntos

Todas las posiciones de asientos del vehículo tienen un cinturón de regazo-hombro.

Las siguientes instrucciones explican cómo utilizar el cinturón de regazo-hombro adecuadamente.

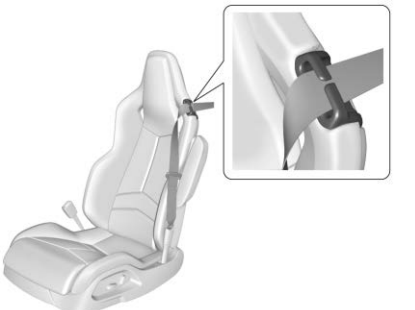

Asiento GT1

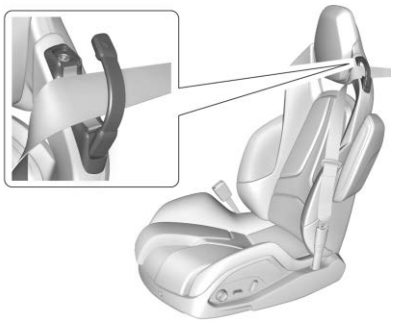

GT2/Asiento de competencia

1. El asiento tiene una guía para el cinturón de seguridad. El cinturón de seguridad se debe volver a enrutar a través de la guía para colocar adecuadamente el cinturón de hombro en los ocupantes cuyo hombro esté debajo de la guía cuando estén sentados. Para usar la guía del cinturón de seguridad:

   Asiento GT1: Deslice el borde del tejido del cinturón a través de la abertura en la guía. Asegúrese que el cinturón no esté retorcido. Vea *Niños Mayores* ⇨ *70* o *Bebés y niños pequeños* ⇨ *72* si un niño viajará en el vehículo.

   GT2/Asiento de competencia: Desconecte la guía para abrirla. Enrute el tejido del cinturón de seguridad sobre la guía abierta y conecte la guía para cerrarla. Asegúrese que el cinturón no esté retorcido. Vea *Niños Mayores* ⇨ *70* o *Bebés y niños pequeños* ⇨ *72* si un niño viajará en el vehículo.

2. Ajuste el asiento, si el asiento es ajustable, de tal forma que se pueda sentar recto. Para ver cómo, vea "Asientos" en el Índice.

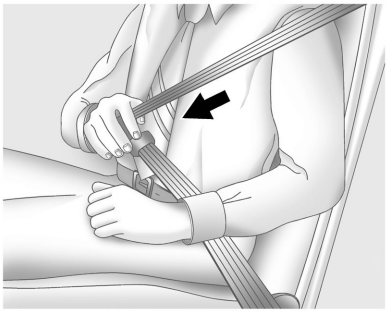

3. Sujete la placa de cerrojo y jale el cinturón frente a usted. No permita que se tuerza.

   El cinturón de regazo-hombro se puede bloquear si jala el cinturón a través de usted demasiado rápido. Si esto sucede, permita que el cinturón retroceda ligeramente para desbloquearlo. Después jale el cinturón frente a usted con más lentitud.

   Si la porción del hombro del cinturón del pasajero se jala por completo, se puede activar la característica de bloqueo de restricción de niños. Vea *Sistemas de Restricción para Niños* ⇨ *74*. Si esto sucede, permita que el cinturón regrese por completo y comience de nuevo. Si la característica de bloqueo permanece conectada después de soltar el cinturón a la posición de almacenamiento en el asiento, mueva el asiento hacia atrás o recline el asiento hasta que el bloqueo del retractor del cinturón de hombro se libere.

   Enganchar la función de bloqueo del asiento de seguridad para niños en la posición de sentado exterior delantero puede afectar al sistema de percepción del pasajero. Vea *Sistema de detección de pasajeros* ⇨ *64*.

   Si la porción del hombro del cinturón del conductor se jala por completo, se puede activar la característica de bloqueo del retractor del cinturón de hombro. Si esto sucede, permita que el cinturón regrese por completo y comience de nuevo. Si

la característica de bloqueo permanece conectada después de soltar el cinturón a la posición de almacenamiento en el asiento, mueva el asiento hacia atrás o recline el asiento hasta que el bloqueo del retractor del cinturón de hombro se libere.

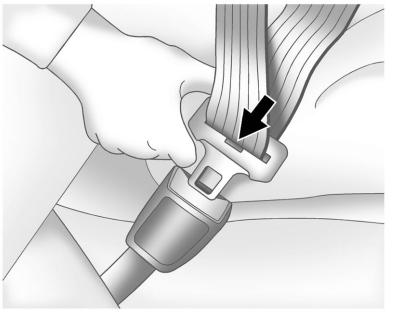

4. Empuje la placa de cerrojo dentro del broche hasta que escuche un sonido de clic.

   Jale hacia arriba la placa de cerrojo para asegurarse que esté cerrada.

   Coloque el botón de liberación sobre la hebilla de tal forma que el cinturón de seguridad se desabroche rápidamente si es necesario.

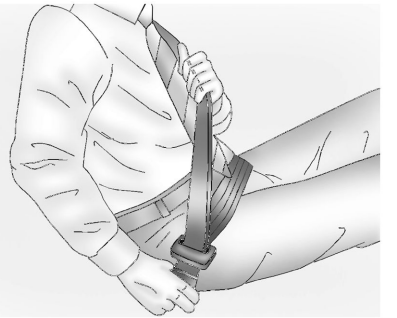

5. Para apretar la parte de la cintura, jale el cinturón de hombro hacia arriba.

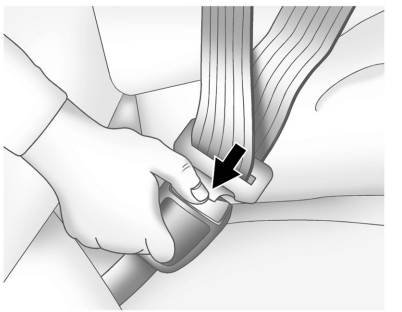

Para desabrochar el cinturón, presione el botón de liberación de la hebilla. El cinturón debería regresar a su posición de almacenamiento.

Siempre guarde el cinturón de seguridad lentamente. Si el tejido del cinturón de seguridad regresa rápidamente a la posición guardada, el retractor se puede bloquear y no se puede extraer. Si esto sucede, jale el cinturón de seguridad firmemente para desbloquear el tejido, y después libérelo. Si el tejido sigue bloqueado en el retractor, consulte a su distribuidor.

Asegúrese que el cinturón de seguridad esté fuera del camino antes de cerrar una puerta. Si la puerta se cierra con fuerza contra el cinturón de seguridad, se pueden dañar tanto al cinturón de seguridad como al vehículo.

Pretensores de cinturón de seguridad

Este vehículo tiene pretensores de cinturón de seguridad para los ocupantes externos delanteros. Aunque no se puedan ver los pretensores de cinturón de seguridad, estos son parte del ensamble del cinturón de seguridad. Estos ayudan a ajustar los cinturones de seguridad durante las etapas tempranas de un choque frontal, casi frontal o trasero, si se cumplen las condiciones de

umbral para la activación del pretensor. Los pretensores de los cinturones de seguridad también puede ayudar a apretar los cinturones de seguridad en un choque lateral o volcadura.

Los pretensores solo funcionan una vez. Si los pretensores se activan en una colisión, será necesario remplazar los pretensores y probablemente otras partes del sistema del cinturón de seguridad del vehículo. Vea *Reemplazo de partes del sistema del cinturón de seguridad después de una colisión* ⇨ *58*.

No se siente sobre el cinturón de seguridad exterior mientras entra o sale del vehículo o en cualquier momento mientras está sentado en el asiento. Sentarse sobre el cinturón de seguridad puede dañar el tejido y el hardware.

Uso del cinturón de seguridad durante el embarazo

Los cinturones de seguridad funcionan para todos, incluyendo mujeres embarazadas. Como todos los ocupantes, es más probable que ellas se lesionen seriamente si no utilizan los cinturones de seguridad.

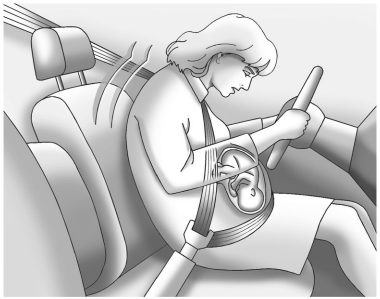

Una mujer embarazada debe usar el cinturón de regazo-hombro, y la porción de cintura debe usarse lo más bajo posible, debajo del abultamiento, durante todo el embarazo.

La mejor forma de proteger al feto es proteger a la madre. Cuando el cinturón de seguridad se usa adecuadamente, es más probable que el feto no se lastime durante un choque. Para las mujeres embarazadas, así como para todos, la clave para que los cinturones de seguridad sean efectivos es usarlos adecuadamente.

Revisión del sistema de seguridad

Verifique periódicamente el recordatorio del cinturón de seguridad, los cinturones de seguridad, las placas de seguro, retractores, ajustadores de altura de cinturón de hombro (si están equipados), y los anclajes del cinturón de seguridad para asegurar que estén en buenas condiciones de operación. Busque cualquier parte del sistema del cinturón de seguridad suelto o dañado que pueda evitar que el sistema del cinturón de seguridad funcione adecuadamente. Pida a su distribuidor que lo repare. Los cinturones de seguridad rotos, desgastados o torcidos pueden no protegerlo durante un choque. Los cinturones de seguridad rotos o desgastados podrían romperse bajo las fuerzas de impacto. Si un cinturón está desgastado o deshilachado, pida que lo reemplacen de inmediato. Si un cinturón está torcido, puede ser posible eliminar la torcedura volteando la placa de seguro en el tejido. Si la torcedura no se puede corregir, pida a su distribuidor que la arregle.

Asegúrese que la luz de recordatorio del cinturón de seguridad funcione. Vea *Recordatorios de cinturón de seguridad* ⇨ *99*.

Mantenga los cinturones de seguridad limpios y secos. Vea *Cuidado de cinturón de seguridad* ⇨ *57*.

Cuidado de cinturón de seguridad

Mantenga los cinturones limpios y secos.

Los cinturones de seguridad se deben cuidar y mantener adecuadamente.

El hardware del cinturón de seguridad se debe mantener seco y libre de polvo o desechos. Conforme sea necesario las superficies duras exteriores y el tejido del cinturón de seguridad se pueden limpiar ligeramente con jabón suave y agua. Asegúrese que no haya polvo o desechos excesivos en el mecanismo. Si existe polvo o desechos en el sistema después de la limpieza adecuada por favor consulte a su distribuidor. Las partes se necesitan reemplazar para asegurar la funcionalidad adecuada del sistema.

⚠ Advertencia

No blanquee ni tiña el tejido del cinturón de seguridad. Puede debilitar gravemente el tejido. En un choque, es posible que no proporcionen la protección adecuada. Limpie y enjuague el tejido del cinturón de seguridad solamente con jabón suave y agua tibia. Deje que el tejido se seque.

Reemplazo de partes del sistema del cinturón de seguridad después de una colisión

⚠ Advertencia

Un choque puede dañar el sistema del cinturón de seguridad del vehículo. Un sistema de cinturón de seguridad dañado puede no proteger adecuadamente a la persona que lo use, lo que puede resultar en lesiones serias o incluso la muerte durante un choque. Para ayudar a asegurar que los sistemas de cinturón de seguridad funcionen adecuadamente después de un choque, pida que sean revisados y se realicen los reemplazos necesarios tan pronto como sea posible.

El reemplazo de los cinturones de seguridad puede no ser necesario después de un choque menor. Pero los ensambles de cinturón de seguridad que se usaron durante cualquier choque pueden haberse tensado o dañado. Consulte a su distribuidor para que revise o reemplace los ensambles de cinturón de seguridad y las guías para los cinturones de seguridad.

Pueden ser necesarias partes nuevas y reparaciones incluso si el sistema de cinturón de seguridad no estaba en uso durante el choque.

Pida que verifiquen los pretensores del cinturón de seguridad si el vehículo estuvo en un choque, o si la luz de disponibilidad de bolsa de aire permanece encendida después de que encienda el vehículo o mientras conduce. Vea *Luz de disponibilidad de bolsa de aire* ➪ *100*.

Sistema de bolsas de aire

El vehículo tiene las siguientes bolsas de aire:

- Una bolsa de aire frontal para el conductor
- Una bolsa de aire frontal para el pasajero del asiento delantero exterior
- Una bolsa de aire de impacto lateral montada en el asiento para el conductor
- Una bolsa de aire de impacto lateral montada en el asiento del pasajero delantero exterior

Todas las bolsas de aire del vehículo tienen la palabra AIRBAG (BOLSA DE AIRE) en la moldura o en una etiqueta cercana a la abertura de despliegue.

Para las bolsas de aire frontales, la palabra AIRBAG (bolsa de aire) aparece en la parte central del volante de conducción para el conductor y sobre el tablero de instrumentos para el pasajero del asiento delantero exterior.

Para las bolsas de aire de impacto lateral montadas en el asiento, la palabra AIRBAG (bolsa de aire) aparece sobre el costado del respaldo o el lado del asiento más cercano a la puerta.

Las bolsas de aire están diseñadas para complementar la protección proporcionada por los cinturones de seguridad. Aunque las bolsas de aire actuales también están diseñadas para ayudar a reducir el riesgo de lesiones resultantes de la fuerza de una bolsa que se infla, todas las bolsas de aire se deben inflar muy rápidamente para realizar su función.

A continuación se muestran los aspectos más importantes que se deben conocer respecto al sistema de bolsas de aire:

⚠ Advertencia

Puede resultar severamente lesionado o morir en un choque si no utiliza su cinturón de seguridad, incluso con bolsas de aire. Las bolsas de aire están diseñadas para operar con los cinturones de seguridad, no para reemplazarlos. Además, las bolsas de aire no están diseñadas para inflarse en cada choque. Los cinturones de seguridad son el único dispositivo de restricción en algunas colisiones. Vea *¿Cuándo se debe inflar una bolsa de aire?* ➪ *61*.

Utilizar su cinturón de seguridad durante un choque ayuda a reducir la posibilidad de golpear objetos dentro del vehículo o ser expulsado de éste. Las bolsas de aire son "restricciones adicionales" a los cinturones de seguridad. Todas las personas que estén dentro del vehículo deben utilizar el cinturón de seguridad adecuadamente, ya sea que exista o no una bolsa de aire para ellas.

⚠ Advertencia

Debido a que las bolsas de aire se inflan con gran fuerza y más rápido que un parpadeo, cualquier persona que golpeen, o que se encuentre muy cerca de una bolsa de aire al inflarse, puede resultar gravemente lesionada o muerta. No se siente innecesariamente cerca de ninguna bolsa de aire, como ocurriría si se sentara en el borde del asiento o si se inclinara hacia delante. Los cinturones de seguridad ayudan a mantenerlo en posición antes y durante un choque. Siempre utilice el cinturón de seguridad, incluso con bolsas de aire. El conductor se debe sentar tan atrás como sea posible siempre y cuando pueda conservar el control del vehículo. Los cinturones de seguridad y las bolsas de aire del pasajero exterior delantero son más efectivos cuando se sienta completamente hacia atrás y vertical en el asiento con ambos pies sobre el piso.

Los ocupantes no se deben recargar o dormir contra la puerta o las ventanas laterales en posiciones de asientos con bolsas de aire montadas en el asiento.

⚠ Advertencia

Los niños que estén recargados contra, o muy cerca de, cualquier bolsa de aire cuando se infle pueden lastimarse seriamente o morir. Siempre asegure a los niños adecuadamente dentro del vehículo. Para leer cómo, vea *Niños Mayores* ⇨ *70* o *Bebés y niños pequeños* ⇨ *72*.

Hay una luz de disponibilidad de bolsa de aire en el grupo de instrumentos que muestra el símbolo de la bolsa de aire.

El sistema verifica que el sistema eléctrico de la bolsa de aire no tenga descomposturas. La luz le indica si existe un problema eléctrico. Vea *Luz de disponibilidad de bolsa de aire* ⇨ *100*.

¿En dónde están las bolsas de aire?

La bolsa de aire frontal del conductor está en el centro del volante de conducción.

La bolsa de aire delantera del pasajero exterior está en el lateral del tablero de instrumentos.

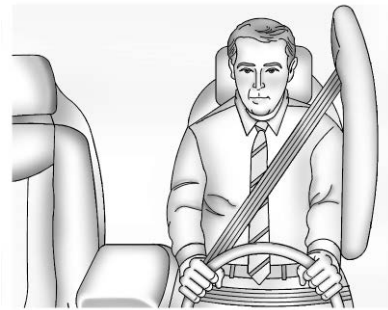

Se muestra el lado del conductor. El lado del pasajero es similar

Las bolsas de aire laterales para el conductor y el pasajero delantero exterior están en el área del respaldo más cercana a la puerta.

⚠ Advertencia

Si un objeto está entre un ocupante y la bolsa de aire, la bolsa de aire puede no inflarse adecuadamente o podría forzar el objeto hacia la persona causando lesiones severas o incluso la muerte. Se debe mantener libre la trayectoria de la bolsa

(Continúa)

Advertencia (Continúa)

de aire al inflarse. No coloque nada entre un ocupante y la bolsa de aire, y no sujete o coloque nada sobre el cubo del volante o sobre o cerca de ninguna otra cubierta de bolsa de aire.

No utilice accesorios de asiento que bloqueen la trayectoria de inflado de una bolsa de aire de impacto lateral montada en el asiento.

¿Cuándo se debe inflar una bolsa de aire?

Este vehículo cuenta con bolsas de aire. Vea *Sistema de bolsas de aire* ⇨ *58*. Las bolsas de aire están diseñadas para inflarse si el impacto excede el umbral de despliegue del sistema de bolsa de aire específico. Los umbrales de despliegue se usan para predecir qué tan severo es probable que sea un choque para permitir que las bolsas de aire se inflen y ayuden a restringir el movimiento de los ocupantes. El vehículo tiene sensores electrónicos que ayudan al sistema de bolsas de aire a determinar la severidad del impacto. Los umbrales de despliegue pueden variar con el diseño específico del vehículo.

Las bolsas de aire frontales están diseñadas para activarse en choques frontales de moderados a severos para ayudar a reducir el potencial de lesiones severas principalmente a la cabeza y pecho del conductor o el pasajero del asiento delantero exterior.

El hecho de que la bolsas de aire frontales se inflen o deban desplegarse, no se basa principalmente en qué tan rápido viaja el vehículo. Depende principalmente de lo que golpee, la dirección del impacto y qué tan rápido se desacelere el vehículo.

Las bolsas de aire delanteras podrían inflarse a diferentes velocidades dependiendo de si el vehículo golpea los objetos de lleno o desde un ángulo, o si el objeto está fijo o en movimiento, es rígido o se deforma, o es ancho o angosto.

No se pretende que las bolsas de aire frontales se inflen durante volcaduras, impactos traseros, o en muchos impactos laterales.

Además, el vehículo tiene bolsas de aire delanteras de tecnología avanzada. Las bolsas de aire delanteras de tecnología avanzada

ajustan la restricción dependiendo de la severidad de la colisión o la interacción de los ocupantes.

Las bolsas de aire de impacto lateral montadas en asiento están diseñadas para inflarse con golpes laterales moderados a severos, dependiendo de la ubicación del impacto. Estas bolsas de aire también se pueden inflar en algunos impactos fontales de moderados a severos. Las bolsas de aire laterales montadas en los asientos no están diseñadas para inflarse en volcaduras o impactos traseros. La bolsa de aire de impacto lateral montada en el asiento se debe inlfar sobre el costado del vehículo que sea golpeado.

En un choque en particular, nadie puede decir si la bolsa de aire se infló simplemente debido al daño al vehículo o debido a los costos de reparación.

¿Qué provoca que se infle una bolsa de aire?

En el caso de despliegue, el sistema de detección envía una señal eléctrica que dispara la liberación de gas desde el inflador. El gas del inflador llena la bolsa de aire hace que la bolsa rompa la cubierta. El inflador, la bolsa de aire y el equipo relacionado son partes del módulo de la bolsa de aire.

Para conocer las ubicaciones de las bolsas de aire, consulte *¿En dónde están las bolsas de aire?* ⇨ *60*.

¿Cómo se activa una bolsa de aire?

En colisiones frontales de moderadas a severas, incluso los ocupantes con cinturones pueden tener contacto con el volante o el tablero de instrumentos. En colisiones laterales de moderadas a severas, incluso los ocupantes con cinturones pueden tener contacto con el interior del vehículo.

Las bolsas de aire complementan la protección de los cinturones de seguridad distribuyendo la fuerza del impacto de manera más uniforme sobre el cuerpo de los ocupantes.

Pero las bolsas de aire no ayudarían en muchos tipos de colisiones, principalmente debido a que el movimiento del ocupante no es hacia tales bolsas de aire. Vea *¿Cuándo se debe inflar una bolsa de aire?* ⇨ *61*.

Las bolsas de aire se deben considerar únicamente como un complemento para los cinturones de seguridad.

¿Qué se verá después que se active la bolsa de aire?

Después que las bolsas de aire frontales y las de impacto lateral montadas en el asiento se inflan, se desinflan rápidamente, tan rápido que algunas personas pueden no percatarse que las bolsas de aire se inflaron. Algunos componentes del módulo de la bolsa de aire pueden estar calientes durante varios minutos. Vea *¿En dónde están las bolsas de aire?* ⇨ *60* para conocer la ubicación de los módulos de bolsas de aire.

Las partes de la bolsa de aire que entran en contacto con usted pueden estar tibias, pero no demasiado calientes al tacto. Puede haber un poco de humo y polvo que sale de la ventilación de las bolsas de aire desinfladas. El inflado de la bolsa de aire no evita que las personas salgan del vehículo.

⚠ Advertencia

Cuando la bolsa de aire se infla, puede haber polvo en el aire. Este polvo podría causar problemas de respiración para personas

(Continúa)

Advertencia (Continúa)

con historial de asma u otros problemas respiratorios. Para evitar esto, todas las personas dentro del vehículo deben salir tan pronto como sea seguro hacerlo. Si tiene problemas respiratorios pero no puede salir del vehículo después de que se infle la bolsa de aire, entonces obtenga aire fresco abriendo una ventanilla o una puerta.
Si experimenta problemas de respiración después del despliegue de una bolsa de aire, debería buscar atención médica.

El vehículo tienes una función que desbloquea automáticamente las puertas, gira las luces internas, intermitentes de advertencia de peligro y cierra el sistema de combustible después de que se activen las bolsas de aire. La función también puede activarse, sin el inflado de la bolsa de aire, después de un evento que exceda el límite predeterminado. Después de apagar el vehículo y encenderlo de nuevo, el sistema de combustible regresará a la operación normal; las puertas se pueden bloquear, y las luces interiores se pueden apagar, y las Intermitentes de advertencia de peligro se pueden apagar usando los controles para tales funciones. Si cualquiera de estos sistemas se daña en el accidente, pueden no operar normalmente.

En el caso de un accidente con inflado de la bolsa de aire, un vehículo equipado con un sistema de impulso de unidad de impulso híbrido (E-Ray) se desactivará para evitar el riesgo de descarga eléctrica. El vehículo no se podrá conducir y se debe remolcar a un concesionario para reparación.

⚠ Advertencia

Un choque con fuerza suficiente para activar las bolsas de aire puede dañar también funciones importantes del vehículo, como los sistemas de combustible, eléctrico y de frenos.

- Para vehículos equipados con un sistema de impulso de unidad de impulso híbrido (E-Ray), no intente conducir el vehículo. Siempre solicite que remolquen el vehículo a un concesionario para reparación.

(Continúa)

Advertencia (Continúa)

- Para otros vehículos, aunque el vehículo presente aparentemente condiciones adecuadas de manejo después de un choque, puede haber daños ocultos que dificulten su manejo seguro. Tenga cuidado en caso que deba intentar arrancar de nuevo el motor y conducir después de un choque.

En muchos choques lo suficiente severos para inflar una bolsa de aire, los parabrisas se rompen debido a la deformación del vehículo. También puede ocurrir un rompimiento adicional del parabrisas a partir de la bolsa de aire del pasajero frontal exterior.

- Las bolsas de aire están diseñadas para inflarse sólo una vez. Después que la bolsa de aire se infla, necesitará algunas partes nuevas para el sistema de bolsa de aire. Si no las obtiene, el sistema de bolsa de aire no estará ahí para protegerlo en otro choque. El sistema nuevo incluirá módulos de bolsa de aire y posiblemente otras partes. El manual de servicio para el vehículo cubre la necesidad de reemplazar otras partes.

- El vehículo tiene un módulo de detección y diagnóstico de choque que registra la información después de un choque. Vea *Grabación de datos y privacidad del vehículo* ⇨ *391* y *Grabadoras de datos eventos* ⇨ *392*.
- Sólo permita que técnicos calificados trabajen en el sistema de bolsa de aire. El servicio inadecuado puede causar que el sistema de la bolsa de aire no funcione adecuadamente. Vea a su distribuidor para que realice el servicio.

Sistema de detección de pasajeros

El vehículo tiene un sistema de detección de pasajeros para la posición del pasajero delantero exterior. El indicador de estado de la bolsa de aire del pasajero se iluminará sobre la consola superior cuando se encienda el vehículo.

Estados Unidos

Canadá y México

Las palabras ON (Activo) y OFF (Inactiv) o los símbolos para encendido y apagado, estarán visibles durante la revisión del sistema.

Cuando la verificación del sistema esté completa, las palabras ON (Activo) u OFF (Inactivo), o el símbolo para encendido o apagado, estarán visibles. Vea *Indicador de estado de bolsa de aire del pasajero* ⇨ *100*.

El sistema de detección de pasajeros apaga la luz de la bolsa de aire frontal del pasajero delantero exterior en ciertas condiciones. No se afecta ninguna otra bolsa de aire con el sistema de detección de pasajeros.

El sistema de detección de pasajeros funciona con sensores que son parte del cinturón de seguridad y del asiento del pasajero delantero exterior.

Los sensores están diseñados para detectar la presencia de un ocupante sentado adecuadamente y determinar si la bolsa de aire del pasajero del asiento delantero se debería activar (si debe inflarse) o no.

De acuerdo con las estadísticas de accidentes, los niños están más seguros cuando están asegurados adecuadamente en un asiento trasero en el asiento de seguridad para niños correcto para su peso y tamaño.

No se debieran transportar asientos de seguridad para niños cuyo frente quede hacia atrás, aun cuando la bolsa de aire esté desactivada.

Nunca coloque un asiento de seguridad para niños que vea hacia atrás en el asiento frontal. Esto es debido al gran riesgo si se infla la bolsa de aire.

⚠ Advertencia

Un niño en un asiento de seguridad que ve hacia atrás se puede lesionar seriamente o morir si la bolsa de aire del pasajero frontal se infla. Esto se debe a que la parte posterior del asiento de seguridad del niño que ve hacia atrás estaría muy cerca a la bolsa de aire que se infla. Un niño en un asiento de seguridad que ve hacia el frente se puede lesionar seriamente o morir si la bolsa de aire del pasajero frontal se infla y el asiento del pasajero está en posición hacia delante.

Incluso si el sistema de detección de pasajeros desactivó la bolsa de aire frontal del pasajero del asiento delantero derecho, ningún sistema es a prueba de fallas. Nadie puede garantizar que la bolsa de aire no se inflará bajo algunas circunstancias inusuales, aunque la bolsa de aire esté desactivada.

Nunca coloque un asiento de seguridad para niños que vea hacia atrás en el asiento delantero, incluso si la bolsa de aire está apagada. Si asegura un asiento de seguridad para niños que vea hacia

(Continúa)

Advertencia (Continúa)

atrás en el asiento delantero, siempre mueva el asiento lo más atrás que se pueda. Es mejor asegurar los asientos de seguridad para niños en el asiento trasero. Considere usar otro vehículo para transportar a un niño cuando el asiento trasero no esté disponible.

El sistema de detección de pasajeros está diseñado para desactivar la bolsa de aire frontal del pasajero delantero si:

- El asiento del pasajero está libre.
- El sistema determina si un infante está presente en asiento de seguridad para niños.
- El pasajero del asiento delantero retira su peso del asiento por un momento.

Cuando el sistema de detección de pasajeros desactive la bolsa de aire frontal del pasajero del asiento delantero, el indicador OFF (apagado) se iluminará y permanecerá encendido para recordarle que la bolsa de aire está desactivada. Vea *Indicador de estado de bolsa de aire del pasajero* ⇨ *100*.

El sistema de detección de pasajeros está diseñado para activar la bolsa de aire frontal del asiento del pasajero delantero en cualquier momento en que el sistema detecte que una persona de tamaño adulto se siente adecuadamente en el asiento del pasajero delantero.

Cuando el sistema de detección de pasajeros permita que se active la bolsa de aire, el indicador ON (encendido) se iluminará y permanecerá encendido como recordatorio de que la bolsa de aire está activa.

Para algunos niños, incluyendo niños en asientos de seguridad para niños, y para adultos pequeños, el sistema de detección de pasajeros puede o no desactivar la bolsa de aire frontal del asiento del pasajero delantero derecho, dependiendo de la posición de sentado y constitución corporal de la persona. Todas las personas dentro del vehículo que sean demasiado grandes para las los asientos de seguridad para niños deben utilizar el cinturón de seguridad adecuadamente - ya sea que exista o no una bolsa de aire para tal persona.

⚠ Advertencia

Si la luz de mantenimiento de la bolsa de aire se enciende y permanece encendida, significa que algo puede estar mal con el sistema de bolsa de aire. Para ayudar a evitar lesiones para usted mismo u otros, pida que se realice el servicio al vehículo de inmediato. Vea *Luz de disponibilidad de bolsa de aire* ⇨ *100* para obtener más información, incluyendo información importante de seguridad.

Si el Indicador de Encendido está Iluminado para un asiento de seguridad para niños

El sistema de sensor de pasajeros está diseñado para apagar la bolsa de aire delantera del pasajero exterior si el sistema determina que hay un bebé en un sistema de sujeción. Si se instaló un asiento de seguridad para niños y el indicador ON (encendido) está iluminado:

1. Apague el vehículo.
2. Retire el asiento de seguridad para el niño del vehículo.
3. Retire cualquier artículo adicional del asiento tal como mantas, cojines, cubiertas de asiento, calentadores de asiento, o masajeadores de asiento.
4. Vuelva a instalar el asiento de seguridad para niños siguiendo las instrucciones proporcionadas por el fabricante del asiento de seguridad para niños y consulte *Restricciones que aseguran al niño* ⇨ *76*.

   Asegúrese que el retractor del cinturón de seguridad esté bloqueado jalando el cinturón de hombro completamente hacia afuera del retractor cuando instale el asiento de seguridad para niños, incluso si el asiento de seguridad para niños está equipado con un seguro de cinturón de seguridad. Cuando el seguro del retractor esté ajustado, el cinturón se puede apretar pero no se puede jalar fuera del retractor.
5. Si, después de volver a instalar el asiento de seguridad para el niño y volver a encender el vehículo, el indicador ON (encendido) todavía está iluminado, apague el vehículo. Entonces recline ligeramente el respaldo del vehículo y ajuste el cojín del asiento, si es ajustable, para asegurarse que el respaldo del vehículo no empuje el asiento de seguridad para niños contra el cojín del asiento.
6. Vuelva a arrancar el vehículo.

El sistema de detección de pasajero puede o no desactivar la bolsa de aire para un niño en un asiento de seguridad para niños dependiendo del tamaño del niño. Es mejor asegurar los asientos de seguridad para niños en un asiento trasero. Considere usar otro vehículo para transportar a un niño cuando el asiento trasero no esté disponible. Nunca coloque un asiento de seguridad para niños que vea hacia atrás en el asiento delantero, incluso si el indicador ON (ENCENDIDO) no está iluminado.

Si el Indicador de Apagado se Ilumina para un ocupante adulto

Si una persona de tamaño adulto se sienta en el asiento del pasajero delantero, pero el indicador OFF (apagado) está iluminado, podría ser porque tal persona no está sentada adecuadamente en el asiento o que la función de bloqueo del sistema para niños está activada. Realice los siguientes pasos para permitir que el sistema detecte a esa persona y active la bolsa de aire frontal del asiento del pasajero delantero:

1. Apague el vehículo.
2. Retire cualquier material adicional del asiento, tal como mantas, cojines, cubiertas de asiento, calentadores de asiento, o masajeadores de asiento.
3. Coloque el respaldo en posición completamente vertical.
4. Pida que la persona se siente de forma vertical en el asiento, centrado en el cojín del asiento, con las piernas extendidas cómodamente.
5. Si tira por completo de la porción del hombro del cinturón, se activará la función de bloqueo de restricción de niños. Esto puede causar involuntariamente que el sistema de detección de pasajeros desactive la bolsa de aire para ciertos tamaños de adultos en el vehículo. Si esto sucede, desabroche el cinturón, deje que se retraiga completamente y a continuación vuelva a colocar el cinturón de seguridad sin jalarlo completamente.
6. Vuelva a arrancar el vehículo y pida que la persona permanezca en esta posición durante dos a tres minutos después de que se ilumine el indicador ON (encendido).

⚠ Advertencia

Si la bolsa de aire del pasajero externo delantero se apaga para un ocupante de tamaño adulto, la bolsa de aire no podrá inflarse y ayudar a proteger a esa persona en un accidente, lo que resulta en un incremento de riesgo de lesiones serias o incluso la muerte. Un ocupante de tamaño adulto no debería ocupar el asiento del pasajero externo delantero, si el indicador OFF (apagado) de la bolsa de aire del pasajero está iluminada.

Factores adicionales que afectan la operación del sistema

Los cinturones de seguridad ayudan a mantener al pasajero en su posición sobre el asiento durante maniobras y frenado del vehículo, lo que ayuda que el sistema de detección de pasajero conserve el estado de la bolsa de aire del pasajero. Vea "Cinturones de seguridad" y "Asientos de seguridad para niños" en el Índice para obtener información adicional sobre la importancia del uso adecuado de loa asientos de seguridad.

Una capa gruesa de material adicional, tal como una manta o cojín, o equipo posventa tal como cubiertas de asiento, calentadores de asiento, y masajeadores de asiento pueden afectar qué tan bien opere el sistema de detección del pasajero. Recomendamos que no use cubiertas de asiento u otro equipo posventa excepto cuando sea aprobado por GM para su vehículo específico. Vea *Agregar equipo a vehículos equipados con bolsa de aire* ⇨ *68* para obtener más información sobre las modificaciones que pueden afectar la operación del sistema.

El indicador ON (encendido) se puede iluminar si se coloca un objeto sobre un asiento desocupado, tal como un portafolios, una bolsa de mano, bolsa de supermercado, una computadora portátil u otro dispositivo electrónico. Si no desea que ocurra esto, retire el objeto indeseado del asiento.

⚠ Advertencia

Guardar artículos debajo del asiento del pasajero o entre el cojín del asiento del pasajero y el respaldo puede interferir con la operación adecuada del sistema de detección de pasajero.

Dar servicio a vehículos equipados con bolsa de aire

Las bolsas de aire afectan cómo se debe dar servicio al vehículo. Hay partes del sistema de bolsa de aire en varios lugares alrededor del vehículo. Su distribuidor y el manual de servicio tienen información respecto al servicio del vehículo y el sistema de bolsa de aire.

⚠ Advertencia

Una bolsa de aire se puede inflar durante un servicio inadecuado, hasta un lapso de 10 segundos después de que el vehículo se apague y se desconecte la batería. Puede resultar lastimado si está cerca de una bolsa de aire cuando se infle. Evite los conectores amarillos. Probablemente son parte del sistema de la bolsa de aire. Asegúrese de seguir los procedimientos de servicio adecuados, y asegúrese que la persona que realiza el trabajo esté calificada para ello.

Agregar equipo a vehículos equipados con bolsa de aire

Al agregar objetos que cambien el marco del vehículo, el sistema de defensa, la altura, el extremo frontal o el metal de la placa lateral, podrían evitar que el sistema de bolsa de aire funcione adecuadamente.

La operación del sistema de bolsa de aire también puede ser afectada por el cambio, incluyendo la reparación o reemplazo incorrectos, de cualquier parte de las siguientes:

- Sistema de bolsa de aire, incluyendo módulos de bolsa de aire, sensores de impacto frontal o lateral, módulo de detección y diagnóstico, o cableado de bolsa de aire
- Asientos delanteros, incluyendo, costuras o cierres
- Cinturones de seguridad
- Volante, tablero de instrumentos, moldura de techo, o moldura decorativa del pilar
- Sellos interiores de puerta, incluyendo altavoces

Su distribuidor y el manual de servicio tienen información sobre la ubicación de los módulos y sensores de la bolsa de aire, módulo de detección y diagnóstico, y el cableado de la bolsa de aire junto con los procedimientos de reemplazo adecuados.

Además, el vehículo tiene un sistema de detección de pasajero para la posición del pasajero frontal, que incluye sensores que son parte del asiento del pasajero. El sistema de detección de pasajero puede no operar adecuadamente si el revestimiento original del asiento es reemplazado con cubiertas, tapices o revestimiento que no pertenezcan a GM diseñados para un vehículo diferente. Cualquier objeto, tal como un calentador de asiento posventa o una almohadilla o dispositivo de mejora de confort, instalado bajo o sobre la tela del asiento, también podría interferir con la operación del sistema de detección de pasajero. Esto podría prevenir el despliegue adecuado de la(s) bolsa(s) de aire del pasajero o prevenir que el sistema de detección de pasajero desactive adecuadamente la(s) bolsa (s) de aire del pasajero. Vea *Sistema de detección de pasajeros* ➪ *64*.

Si el vehículo se debe modificar debido a alguna discapacidad y no sabe si estas modificaciones afectarán el sistema de bolsas de aire, o si tiene preguntas sobre la afectación al sistema de bolsas de aire al modificar el vehículo por cualquier otro motivo, llame al Centro de atención al cliente. Vea *Oficinas de atención al cliente* ➪ *387*.

Revisión del sistema de las bolsas de aire

El sistema de bolsas de aire no necesita mantenimiento o reemplazo programado regularmente. Asegúrese que la luz de disponibilidad de bolsa de aire esté funcionando. Vea *Luz de disponibilidad de bolsa de aire* ➪ *100*.

Precaución

Si la cubierta de una bolsa de aire está dañada, abierta, o rota, la bolsa de aire puede no funcionar adecuadamente. No abra o rompa las cubiertas de la bolsa de aire. Si cualquier cubierta de bolsa de aire está abierta o rota, pida que se reemplace

(Continúa)

Precaución (Continúa)

la cubierta de la bolsa de aire y/o el módulo de la bolsa de aire. Vea *¿En dónde están las bolsas de aire?* ➪ *60* para conocer la ubicación de los módulos de bolsas de aire. Vea a su concesionario para que realice el servicio.

Cambio de partes del sistema de bolsas de aire después de un choque

⚠ Advertencia

Un choque puede dañar los sistemas de la bolsa de aire en el vehículo. Un sistema de bolsa de aire dañado puede no protegerlo y a su(s) pasajero(s) durante un choque, resultando en lesiones serias o incluso la muerte. Para ayudar a asegurar que los sistemas de bolsa de aire funcionen adecuadamente después de un choque, pida que sean inspeccionados y se realicen las sustituciones necesarias tan pronto como sea posible.

Si una bolsa de aire se infla, necesitará reemplazar las partes del sistema de bolsa de aire. Vea a su distribuidor para que realice el servicio.

Si la luz de disponibilidad de bolsa de aire permanece encendida después de que se arranca el vehículo o se enciende mientras conduce, el sistema de bolsa de aire puede no funcionar adecuadamente. Haga revisar Inmediatamente el vehículo. Vea *Luz de disponibilidad de bolsa de aire* ⇨ *100*.

Restricciones para niños

Niños Mayores

Los niños mayores que hayan excedido el tamaño para los asientos elevados deben usar los cinturones de seguridad del vehículo. Vea *Cómo usar correctamente los cinturones de seguridad* ⇨ *52*.

Las instrucciones del fabricante que vienen con el asiento elevado mencionan los límites de peso y altura para esa elevación. Utilice un asiento elevado con el cinturón de seguridad de tres puntos (regazo-hombro) hasta que el niño pase la siguiente prueba de ajuste adecuada:

- Siéntelo completamente hacia atrás sobre el asiento. ¿Las rodillas se doblan en el borde del asiento? Si es así, continúe. Si no, regrese el asiento elevado.
- Abroche el cinturón de regazo-hombro. ¿El cinturón de hombro queda sobre el hombro? Si es así, continúe. Si no, regrese el asiento elevado.
- ¿El cinturón del regazo se ajusta bajo y firme sobre las caderas, tocando los muslos? Si es así, continúe. Si no, regrese el asiento elevado.
- ¿Puede mantenerse adecuadamente el ajuste del cinturón de seguridad durante todo el viaje? Si es así, continúe. Si no, regrese el asiento elevado.

P: ¿Cuál es la manera adecuada de utilizar los cinturones de seguridad?

R: Un niño mayor debe usar el cinturón del regazo-hombro y obtener la restricción adicional que pueda proporcionar el cinturón de hombro. El cinturón de hombro no debe cruzar la cara o el cuello. El cinturón del regazo se debe ajustar firmemente debajo de las caderas, tan sólo tocando la parte superior de los muslos. Esto aplica la fuerza del cinturón a los huesos de la pelvis del niño durante un choque. Nunca se debe usar sobre el abdomen, ya que puede causar lesiones severas o incluso fatales durante un choque.

De acuerdo con las estadísticas de accidentes, los niños viajan más seguros en un sistema de sujeción en el asiento trasero.

Durante un accidente, los niños que no estén asegurados pueden golpear a otras personas que estén aseguradas, o pueden ser expulsados del vehículo. Los niños mayores necesitan usar los cinturones de seguridad adecuadamente.

⚠ Advertencia

Nunca permita que más de un niño utilice el mismo cinturón de seguridad. El cinturón de seguridad no puede distribuir adecuadamente las fuerzas del impacto. En un choque, ellos pueden golpearse entre sí y lastimarse seriamente. Un cinturón de seguridad debe ser usado únicamente por una persona a la vez.

⚠ Advertencia

Nunca permita que un niño use el cinturón de hombro del cinturón de seguridad debajo de ambos brazos o detrás de su espalda. Un niño se puede lesionar seriamente al no utilizar el cinturón de regazo-hombro adecuadamente. En un choque, el cinturón de hombros no protegería al niño. El niño se podría mover demasiado hacia delante, lo que incrementa la posibilidad de lesiones de cabeza y cuello. El niño también podría deslizarse bajo el cinturón del regazo. La fuerza del cinturón entonces se aplicaría directo al abdomen. Eso podría causar lesiones serias o fatales. El cinturón de hombro debe ir sobre el hombro y cruzado sobre el pecho.

⚠ Advertencia

Los niños se pueden lastimar o morir si el cinturón de seguridad se usa detrás de su espalda, debajo de sus piernas, o alrededor de su cuello. El cinturón de hombro puede apretarse pero no aflojarse si está bloqueado. El cinturón de hombro se bloquea al sacarlo totalmente del retractor. Se desbloquea al permitirle entrar nuevamente en el retractor, pero no puede volver completamente si está alrededor del niño. Nunca deje a los niños desatendidos

(Continúa)

Advertencia (Continúa)

en un vehículo y nunca permita que los niños utilicen incorrectamente, o jueguen con los cinturones de seguridad.

Bebés y niños pequeños

¡Todas las personas dentro del vehículo necesitan protección! Esto incluye a infantes y todos los demás niños. Ni la distancia de viaje ni la edad y tamaño del ocupante cambia la necesidad, para todos, de usar restricciones de seguridad. De hecho, la ley de todos los estados de Estados Unidos y de cada provincia canadiense dice que los niños hasta cierta edad deben permanecer sujetos dentro del vehículo.

⚠ Advertencia

Los niños se pueden lastimar o morir si el cinturón de seguridad se usa detrás de su espalda, debajo de sus piernas, o alrededor de su cuello. El cinturón de hombro puede apretarse pero no aflojarse si está bloqueado. El cinturón de hombro se bloquea al sacarlo totalmente del retractor.

(Continúa)

Advertencia (Continúa)

Se desbloquea al permitirle entrar nuevamente en el retractor, pero no puede volver completamente si está alrededor del niño. Nunca deje a los niños desatendidos en un vehículo y nunca permita que los niños utilicen incorrectamente, o jueguen con los cinturones de seguridad.

Cada vez que los infantes y niños pequeños viajen en vehículos, deben tener la protección provista por los asientos de seguridad apropiados para niños. El sistema de cinturón de seguridad y el sistema de bolsa de aire del vehículo no están diseñados para ellos.

Niños que no sean sujetados adecuadamente pueden golpear a otras personas, o pueden ser expulsados del vehículo.

⚠ Advertencia

Nunca sostenga a un infante o un niño mientras viaje en un vehículo. Debido a la fuerza del choque, un infante o niño se volverán tan pesados que no será posible

(Continúa)

Advertencia (Continúa)

sostenerlos durante el choque. Por ejemplo, en un choque a tan sólo 40 km/h (25 mph), un infante de 5.5 kg (12 libras) se convertirá repentinamente en una fuerza de 110 kg (240 libras) en los brazos de una persona. Los infantes o niños se deben asegurar en un asiento de seguridad para niños apropiado.

⚠ Advertencia

Los niños que estén recargados contra, o muy cerca de, cualquier bolsa de aire cuando se infle pueden lastimarse seriamente o morir. Nunca coloque un asiento de seguridad para niños que mire hacia atrás en el asiento delantero externo. Asegure el asiento de seguridad para niños que ve hacia atrás en el asiento trasero. También es mejor asegurar el asiento de seguridad para niños que ve hacia adelante en el asiento trasero. Si debe asegurar un asiento de seguridad para niños que vea hacia adelante en el asiento exterior delantero, siempre mueva el asiento lo más atrás que se pueda.

Los asiento de seguridad para niños son dispositivos usados para restringir, sentar, o colocar niños en el vehículo y a veces se llaman asientos para niños o asientos para vehículo.

Hay tres tipos básicos de asiento de seguridad para niños:

- Asientos de seguridad para niños que ve hacia adelante
- Asientos de seguridad para niños que ven hacia atrás
- Asientos de refuerzo de posicionamiento de cinturón

El asiento de seguridad para niños adecuado para su niño depende de su tamaño, peso, y edad, y también si el asiento de seguridad para niños es compatible con el vehículo en el que se usará.

Existen muchos modelos diferentes disponibles para cada tipo asiento de seguridad para niños. Cuando compre un asiento de seguridad para niños, asegúrese que esté diseñado para usarse en un vehículo motorizado y que esté diseñado por un fabricante de asientos de seguridad para niños genuino. Si es así, el asiento de seguridad para niños tendrá una etiqueta que diga que cumple con las normas de seguridad federales para vehículos automotores.

El manual de instrucciones que se proporciona con el asiento de seguridad para niños indica las limitaciones de peso y altura para tal asiento de seguridad para niños en particular. Además, existen muchos tipos de asientos de seguridad para niños disponibles para niños con necesidades especiales.

⚠ Advertencia

Para reducir el riesgo de una lesión de cuello o cabeza en un accidente, los bebés y niños pequeños deben asegurarse en un asiento de seguridad para niños que vea hacia atrás hasta los dos años, o hasta que alcancen los límites de altura y peso máximos de su asiento de seguridad para niños.

⚠ Advertencia

Los huesos de la cadera de un niño pequeño todavía son demasiado pequeños de forma que el cinturón de seguridad del vehículo puede no permanecer bajo sobre los huesos de la cadera, tal como debería. En lugar de ello, se puede asentar alrededor del abdomen del niño. Durante un choque, el cinturón aplicaría la fuerza sobre un área del cuerpo que no está protegida por ninguna estructura ósea. Esto por sí solo podría causar lesiones serias o fatales. Para reducir el riesgo de lesiones serias o fatales durante un choque, los niños pequeños siempre deben ser asegurados en un asiento de seguridad para niños apropiado.

Sistemas de Restricción para Niños

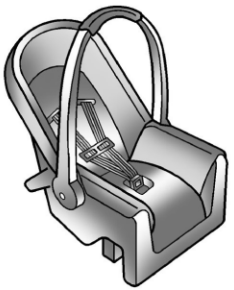

Asiento de seguridad para bebé que ve hacia atrás

Un asiento de seguridad para niños que vea hacia atrás proporciona restricción con la superficie del asiento contra la espalda del infante.

El sistema de arnés sostiene al infante en su lugar y, en un choque, actúa para mantener al infante dentro del asiento con retención infantil.

Asiento de seguridad para niños que ve hacia adelante

Un asiento de seguridad para niños que ve hacia delante proporciona restricción para el cuerpo del niño con el arnés.

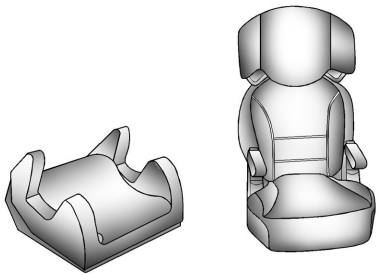

Asientos elevados

Un asiento de refuerzo de posicionamiento con cinturón se usa para niños que excedieron la capacidad de su asiento de seguridad para niños que ve al frente. Los asientos de refuerzo están diseñados para mejorar el ajuste del sistema del cinturón de seguridad del vehículo hasta que el niño sea lo suficiente grande para que los cinturones de seguridad del vehículo se ajusten adecuadamente sin un asiento de refuerzo. Consulte la prueba de ajuste de cinturón de seguridad en *Niños Mayores* ⇨ *70*.

Aseguramiento de restricción adicional para niños en el vehículo

⚠ Advertencia

Un niño se puede lastimar seriamente o morir durante un choque si el asiento con retención infantil no está asegurado adecuadamente en el vehículo. Asegure el asiento de seguridad para niños adecuadamente en el vehículo usando el cinturón de seguridad del vehículo, siguiendo las instrucciones que vienen con tal asiento de seguridad para niños y las instrucciones de este manual.

El asiento con retención infantil se debe asegurar en el vehículo para ayudar a reducir las probabilidades de lesiones. Los asientos de seguridad para niños se deben asegurar en los asientos del vehículo por medio de la porción del cinturón de cintura del cinturón de cintura-hombro. Nunca use un extensor de cinturón de seguridad al instalar un asiento de seguridad para niños. Nunca use anclajes o aditamentos postventa no regulados para asegurar un asiento de seguridad para niños.

Los niños pueden estar en peligro durante un choque si el asiento con retención infantil no está asegurado adecuadamente en el vehículo.

Cuando asegura un asiento de seguridad para niños complementario, consulte lo siguiente:

- Etiquetas de instrucción provistas en el asiento de seguridad para niños
- Manual de instrucciones provisto con el asiento de seguridad para niños
- El manual del propietario de este vehículo

Las instrucciones de los asientos de seguridad para niños son importantes, así que si no están disponibles, solicite al fabricante una copia de reemplazo.

Tenga en mente que un asiento con retención infantil sin asegurar se puede mover en una colisión o paro repentino y lesionar a las personas dentro del vehículo. Asegúrese de sujetar adecuadamente cualquier asiento con retención infantil dentro del vehículo - incluso cuando no esté el niño en ésta.

Hay Técnicos de Seguridad de Pasajeros Infantiles Certificados (CPSTs) disponibles en algunas áreas de los Estados Unidos y Canadá para inspeccionar y demostrar cómo usar e instalar correctamente los asientos de seguridad para niños. En los EUA, consulte el

sitio web de la National Highway Traffic Safety Administration (NHTSA) para ubicar la estación de inspección de asientos de seguridad para niños más cercana. Para la disponibilidad de CPST en Canadá, verifique con la oficina de Transportes de Canadá o la Secretaría Provincial de Transportes.

Aseguramiento del niño dentro del asiento con retención infantil

⚠ Advertencia

Un niño se puede lastimar seriamente o morir durante un choque si el niño no está asegurado adecuadamente en el asiento con retención infantil. Asegure al niño adecuadamente siguiendo las instrucciones incluidas con el asiento con retención infantil.

Anclajes inferiores y sujetadores para niños (Sistema de CIERRE)

Algunos asientos de seguridad para niños tienen sistema LATCH. Como parte del sistema LATCH, su asiento de seguridad par niños puede tener acoplamientos inferiores y/o una correa superior. El sistema LATCH puede ayudar a mantener en su lugar al asiento de seguridad para niños durante la conducción o en un choque. Algunos vehículos tienen anclajes para correas inferiores y/o superiores diseñados para asegurar un asiento de seguridad para niños con acoplamientos inferiores y/o una correa superior.

Algunos asientos de seguridad para niños con correa superior están diseñados para usarse ya sea que la correa superior esté anclada o no. Otros asientos de seguridad para niños requieren que la correa superior esté anclada. Una ley nacional o local podría ordenar que esté anclada la correa superior.

En Canadá, la ley requiere que los asientos de seguridad para niños que ven hacia delante tengan una atadura superior, y que la atadura esté sujeta.

Su vehículo no tiene anclajes inferiores ni anclajes para correa superior para asegurar un asiento de seguridad para niños con el sistema LATCH. Si una ley nacional o local ordena que su correa superior esté anclada, no use un asiento de seguridad para niños en este vehículo porque no se puede anclar adecuadamente una correa superior. Usted debe usar los cinturones de seguridad para asegurar su asiento de seguridad para niños en este vehículo, a menos que una ley nacional o local ordene que la correa superior esté anclada. Consulte las instrucciones del asiento de seguridad para niños y las instrucciones de este manual para asegurar un asiento de seguridad para niños utilizando los cinturones de seguridad del vehículo. Vea *Restricciones que aseguran al niño* ➪ *76*.

Restricciones que aseguran al niño

Este vehículo tiene bolsas de aire. Además, el vehículo tiene un sistema de detección de pasajeros que está diseñado para desactivar la bolsa de aire delantera del pasajero delantero externo bajo ciertas condiciones. Vea *Sistema de detección de pasajeros* ➪ *64* y *Indicador de estado de bolsa de aire del pasajero* ➪ *100* para obtener más información, incluyendo información importante de seguridad.

Nunca coloque un asiento de seguridad para niños que vea hacia atrás en el asiento frontal. Esto se debe a que el riesgo es demasiado grande si se despliega la bolsa de aire contra un asiento para niños viendo hacia atrás.

⚠ Advertencia

Un niño en un asiento de seguridad que ve hacia atrás se puede lesionar seriamente o morir si la bolsa de aire del pasajero exterior frontal se infla. Esto se debe a que la parte posterior del asiento de seguridad del niño que ve hacia atrás estaría muy cerca a la bolsa de aire que se infla. Un niño en un asiento de seguridad que ve hacia el frente se puede lesionar seriamente o morir si la bolsa de aire del pasajero exterior frontal se infla y el asiento del pasajero está en posición hacia delante.

Incluso si el sistema de detección de pasajeros apagó la bolsa de aire frontal del pasajero exterior delantero, ningún sistema es a prueba de fallas. Nadie puede garantizar que la bolsa de aire no se desplegará bajo algunas circunstancias inusuales, aunque esté apagada.

Asegure los asientos de seguridad para niños que vean hacia atrás en un asiento trasero, incluso si la bolsa de aire está desactivada. Si asegura un asiento con retención infantil que vea hacia atrás en el

(Continúa)

Advertencia (Continúa)

asiento frontal, siempre mueva el asiento lo más atrás que se pueda. Es mejor asegurar el asiento de seguridad del niño en un asiento trasero.

Vea *Sistema de detección de pasajeros* ⇨ *64* para obtener información adicional.

No se deben instalar asientos de seguridad para niños cuyo frente quede hacia atrás, aun cuando la bolsa de aire esté desactivada.

No asegure el asiento para niños en una posición sin el anclaje de atadura superior si la ley nacional o local requiere que se ancle la atadura superior, o si las instrucciones incluidas con el asiento de seguridad para niños dicen que se debe anclar la correa superior.

En Canadá, la ley requiere que los asientos de seguridad para niños que ven hacia delante tengan una atadura superior, y que la atadura esté sujeta.

Cuando se utiliza un cinturón de seguridad de tres puntos para asegurar la restricción para niños en esta posición, siga las instrucciones que vienen con la restricción para niños y las siguientes instrucciones:

1. Mueva el asiento lo más atrás posible antes de asegurar un asiento con retención infantil que ve hacia delante. Mueva el asiento hacia arriba o el respaldo a una posición vertical, si es necesario, para obtener una instalación firme del asiento de seguridad para niños.

   Cuando el sistema de detección de pasajeros desactive la bolsa de aire delantera del pasajero delantero exterior, se debe iluminar el indicador OFF (apagado) en el indicador de estado de la bolsa de aire del pasajero y permanecer encendido cuando arranque el vehículo. Vea *Indicador de estado de bolsa de aire del pasajero* ⇨ *100*.

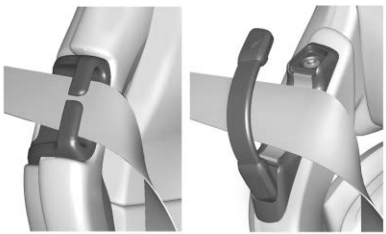

2. Asegúrese que el cinturón de hombro esté enrutado a través de la guía del cinturón de seguridad. Consulte *Cinturón de seguridad de tres puntos* ⇨ *54* respecto al enrutamiento correcto del cinturón.
3. Coloque el asiento con retención infantil sobre el asiento.
4. Tome la placa del seguro y pase las porciones de cintura y hombro del cinturón de seguridad del vehículo a través o alrededor del asiento de seguridad. Asegúrese que el tejido del cinturón de seguridad se enrute tan directo como sea posible y no quede atrapado en las manijas de asiento o la moldura de plástico. Las instrucciones del asiento con retención infantil le mostrarán cómo hacerlo.

5. Empuje la placa de cerrojo dentro del broche hasta que escuche un sonido de clic.

   Coloque el botón de liberación sobre la hebilla, lejos del asiento de seguridad para niños, de tal forma que el cinturón de seguridad se desabroche rápidamente si es necesario.

6. Jale el cinturón de hombro completamente fuera del retractor para ajustar el seguro. Cuando el seguro del retractor esté ajustado, el cinturón se puede apretar pero no se puede jalar fuera del retractor.

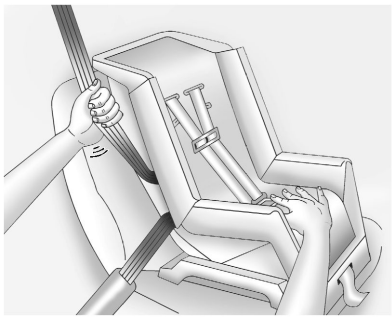

7. Para apretar el cinturón, empuje hacia abajo el asiento de seguridad para niños, jale la porción del hombro del cinturón para apretar la porción de la cintura del cinturón, y regrese el cinturón de hombro dentro del retractor.

   Cuando instale un asiento con retención infantil que vea hacia delante, puede ser útil usar su rodilla para empujar el asiento con retención infantil mientras aprieta el cinturón.

   No debe haber contacto directo del asiento de seguridad para niños al botón de liberación de la hebilla. Si hay contacto, mueva el asiento hacia arriba y repita los pasos de instalación anteriores. Si todavía hay contacto, vuelva a colocar el asiento de seguridad para niños utilizando las instrucciones que vienen con el asiento de seguridad para niños. Si todavía hay contacto, use otra posición de asiento o asiento de seguridad para niños.

   Intente jalar el cinturón fuera del retractor para asegurarse que el retractor esté asegurado. Si el retractor no está asegurado, repita los Pasos 6 y 7.

8. Antes de colocar un niño en el asiento con retención infantil asegúrese que esté sujeto firmemente en su lugar. Para verificar, sujete firmemente el asiento de seguridad para niños en el recorrido del cinturón de seguridad e intente moverlo hacia los lados y hacia adelante y hacia atrás. Cuando el asiento con retención infantil está instalado adecuadamente, no debe moverse más 2.5 cm (1 pulg.).

Si la bolsa de aire está desactivada, se encenderá el indicador OFF (apagado) en el indicador de estado de la bolsa de aire del pasajero y permanecerá encendido cuando arranque el vehículo.

Si se instaló un asiento de seguridad para niños y el indicador ON (encendido) está iluminado, vea "Si el indicador ON (encendido) está iluminado para un asiento de seguridad para niños" bajo *Sistema de detección de pasajeros* ➪ *64*.

Para retirar el asiento de seguridad para niños, desabroche el cinturón de seguridad del vehículo y déjelo que regrese a su posición de almacenamiento.

Almacenamiento

Compartimientos de almacenamiento
Compartimientos de almacenamiento 80
Guantera 80
Portavasos 80
Almacenamiento debajo del cofre 80
Almacenamiento trasero 81
Compartimento de la consola central 82
Características adicionales del almacenamiento
Amarres de carga 82
Red de comodidad 82

Compartimientos de almacenamiento

⚠ Advertencia

NO almacene objetos pesados o filosos en los compartimentos de almacenamiento. En un accidente, podrían hacer que se abriera la cubierta y herir a alguien.

Guantera

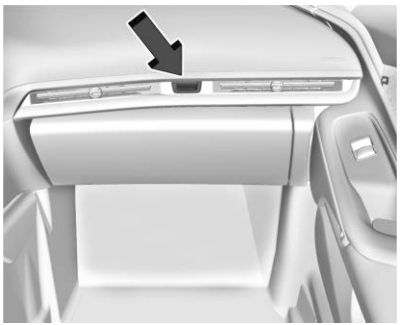

Presione el botón para abrir. Levante para cerrar.

La guantera se bloquea cuando se activa la alarma del vehículo. Vea *Sistema de alarma de vehículo* ⇨ *24*.

La guantera se bloquea cuando se activa el modo de valet. Consulte Vehículo > Modo Valet en *Configuraciones* ⇨ *161*.

Portavasos

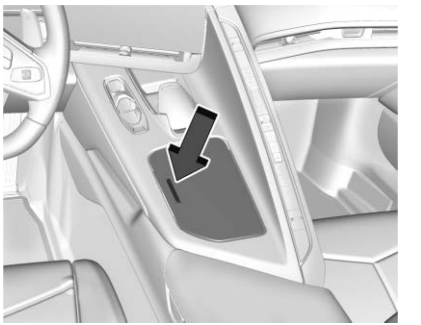

Presione la parte superior de la cubierta para tener acceso al portavasos.

Almacenamiento debajo del cofre

Hay almacenamiento en el frente, debajo del cofre. Para tener acceso al almacenamiento delantero, abra el cofre. Vea *Cofre* ⇨ *18*.

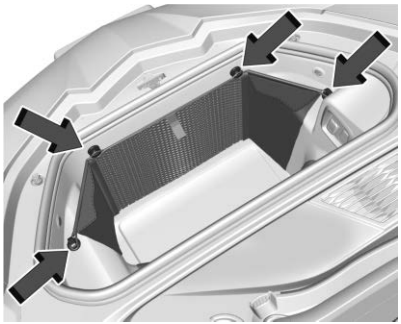

Si está equipado, el vehículo tiene una red de conveniencia que se puede usar para cargas pequeñas. Conecte la red a los ganchos del área de almacenamiento. La red no debe usarse para almacenar cargas muy pesadas.

Almacenamiento trasero

Precaución
No almacene objetos afilados en las esquinas de los compartimientos de almacenamiento trasero en el área de la cajuela/puerta trasera. La alfombra y los componentes de la cajuela detrás de la alfombra se podrían dañar.

Si está equipado, el vehículo tiene una red de conveniencia que se puede usar para cargas pequeñas. Conecte la red a los ganchos del área de almacenamiento. La red no debe usarse para almacenar cargas muy pesadas.

Almacenamiento central trasero

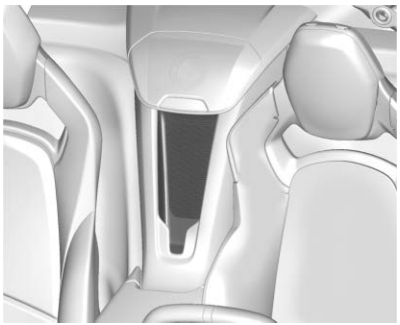

Hay almacenamiento en el centro detrás de los dos asientos delanteros.

Si está equipado, hay un cargador de smartphone inalámbrico en la cavidad.

Compartimento de la consola central

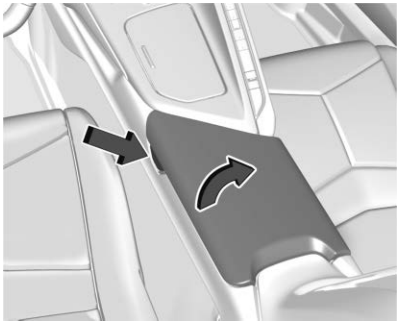

Para abrir, presione el botón del lado del conductor.

Dependiendo de las opciones, puede haber dos puertos USB en el interior.

La consola central se bloquea cuando se activa la alarma del vehículo. Vea *Sistema de alarma de vehículo* ⇨ *24*.

La consola central se bloquea cuando se activa el modo de valet. Consulte Vehículo > Modo Valet en *Configuraciones* ⇨ *161*.

Características adicionales del almacenamiento

Amarres de carga

Los amarres de carga pueden usarse para asegurar cargas pequeñas debajo de la red de conveniencia dentro de la cajuela.

Red de comodidad

Si está equipado, el vehículo tiene dos redes de conveniencia que se pueden usar para cargas pequeñas. Una en el área de la cajuela trasera y una en el área de almacenamiento delantero. Vea *Almacenamiento debajo del cofre* ⇨ *80*.

Conecte la red a los ganchos en el área de almacenamiento. La red no debe usarse para almacenar cargas muy pesadas.

Instrumentos y Controles

Controles

Ajuste del volante de dirección 84
Volante de dirección con calefacción 84
Claxon 85
Señal de seguridad para peatones (Sólo E-Ray) 85
Limpiador/lavador de parabrisas 85
Brújula 86
Reloj 86
Tomas de corriente 86
Carga inalámbrica 87

Luces de advertencia, marcadores e indicadores

Luces de advertencia, marcadores e indicadores 90
Cuadro de instrumentos 91
Velocímetro 96
Odómetro 96
Odómetro de viaje 96
Tacómetro 96
Indicador de batería (Alto voltaje) 96
Indicador de capacidad de modo de conducción furtiva 97
Indicador de combustible 97
Luz de carga de batería híbrida (Carga+) 98
Indicador de energía 98
Indicador de temperatura del refrigerante del motor 98
Indicador de temperatura de la transmisión 98
Recordatorios de cinturón de seguridad 99
Luz de disponibilidad de bolsa de aire 100
Indicador de estado de bolsa de aire del pasajero 100
Luz del sistema de carga (Batería 12 Voltios) 101
Falla de luz indicadora (Luz Revise el motor) 101
Luz de sistema de elevación delantera 103
Luz de advertencia del sistema de frenos 103
Luz de freno eléctrico de estacionamiento 104
Luz del freno de estacionamiento eléctrico de servicio 104
Luz de advertencia del Sistema de Frenos Antibloqueo (ABS) 105
Transmisión de desempeño activa 105
Luz All Wheel Drive (Tracción en las cuatro ruedas) 106
Luz de Asistencia de mantenimiento de carril (LKA) 106
Luz de frenado automático de emergencia (AEB) desactivado 106
Indicador de vehículo al frente 106
Indicador de peatón al frente 107
Luz de tracción apagada 107
Sistema de control de tracción (TCS)/ Luz de control de estabilidad electrónica 107
Luz de apagado del control de estabilidad electrónica (ESC) 108
Luz de advertencia de Temperatura del refrigerante del motor 108
Luz de control de modo del conductor 108
Luz de presión de las llantas 109
Luz de presión de aceite del motor 109
Luz de advertencia de combustible bajo 110
Indicador de paro automático 110
Indicador de señal de tráfico 110
Luz de seguridad 111
Luz indicadora de luces altas encendidas 111
Recordatorio de luces encendidas 111
Luz de control de velocidad constante 112
Luz de Puerta entreabierta 112

Pantallas de información

Centro de información del conductor (DIC) 112
Pantalla superior (HUD) 115

Mensajes del vehículo

Mensajes del vehículo 119
Mensajes de potencia del motor 120
Mensajes de velocidad del vehículo 120

Sistema remoto universal
Sistema remoto universal 120
Programación del sistema remoto universal 121
Operación del sistema remoto universal ..123

Controles

Ajuste del volante de dirección

Presione el control para mover la inclinación y el ajuste telescópico del volante hacia arriba y hacia abajo o hacia adelante y hacia atrás.

Las posiciones de inclinación y ajuste telescópico de la columna de dirección se pueden guardar con sus ajustes de memoria, si está equipado. Vea *Asientos con memoria* ⇨ *45*.

No ajuste el volante mientras está conduciendo.

Volante de dirección con calefacción

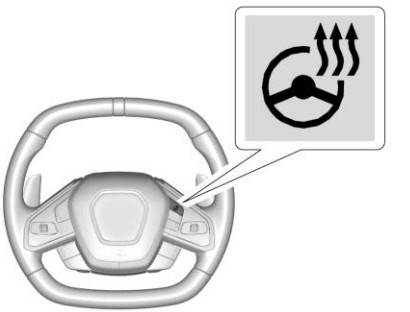

: Si esta equipado, presione para prender o apagar el volante de dirección con calefacción. Aparece una luz junto al botón cuando la función está encendida.

El volante de dirección comienza a calentarse completamente en aproximadamente 3 minutos.

Si está equipado con asiento con calefacción de arranque remoto, el volante con calefacción seguirá a los asientos con calefacción en el arranque remoto.

Claxon

Oprima en la almohadilla del volante para hacer sonar el claxon.

Señal de seguridad para peatones (Sólo E-Ray)

Este vehículo está equipado con generación automática de sonido. Esta función de seguridad ayuda a alertar a los peatones sobre el vehículo cuando está en modo únicamente eléctrico tal como el modo Furtivo o modo de Transporte y cambia a una velocidad hacia adelante, N (Neutral) o R (Reversa) hasta 35 km/h (22 mph).

Limpiador/lavador de parabrisas

⚠ Advertencia

En tiempo muy frío no utilice el lavador hasta que el parabrisas esté templado. De lo contrario, el líquido del lavador formará hielo y bloqueará su visión.

⚠ Advertencia

Antes de conducir el vehículo, siempre limpie la nieve y hielo del cofre, parabrisas, boquillas del lavador, techo, y parte trasera del vehículo, incluyendo todas las luces y ventanas. La visibilidad reducida por la acumulación de nieve y hielo puede conducir a un accidente.

La palanca del limpiaparabrisas/lavador está en el lado derecho de la columna de dirección.

Con la ignición encendida o en modo de accesorios, mueva la palanca del limpiaparabrisas para seleccionar la velocidad del limpiador.

HI (alto): Úselo para pasadas rápidas.

LO (bajo): Úselo para pasadas lentas.

INT: Mueva la palanca hacia arriba hasta INT para pasadas intermitentes, luego gire la banda hacia arriba para pasadas más frecuentes, o hacia abajo para pasadas menos frecuentes.

OFF (Apagado): Utilice para apagar los limpiadores.

1X: Para una sola pasada, mueva brevemente la palanca del limpiaparabrisas hacia abajo. Para varias pasadas, mantenga la palanca del limpiaparabrisas abajo.

: Jale la palanca del limpiaparabrisas hacia usted para rociar líquido de lavado y activar las escobillas. Las escobillas continuarán hasta que se libere la palanca o se alcance el tiempo máximo de lavado. Cuando se libera la palanca, pueden ocurrir barridos adicionales, que dependen de cuánto tiempo se haya activado el lavador del parabrisas. Vea *Líquido del lavaparabrisas* ⇨ *311* para obtener más información sobre el llenado del depósito del lavaparabrisas.

La nieve o el hielo pesados pueden sobrecargar el motor del limpiador. Si están congeladas en el parabrisas, aflójelas con cuidado o derrita el hielo. Las hojas dañadas se deben reemplazar. Vea *Cambio de la pluma limpiaparabrisas* ⇨ *319*.

Estacionamiento de limpiaparabrisas

Si la ignición se apaga mientras los limpiadores estén en LO, HI, o INT, se detendrán inmediatamente.

Si la palanca de los limpiaparabrisas se mueve entonces a OFF antes que se abra la puerta del conductor o dentro de 10 minutos, los limpiaparabrisas se restablecerán y se moverán hasta la base del parabrisas.

Si se mueve la ignición hasta off (apagado) mientras los limpiadores están haciendo pasadas para lavado del parabrisas, los limpiaparabrisas continuarán operando hasta que lleguen a la base del parabrisas.

Brújula

El vehículo puede tener una pantalla de brújula en el Grupo de instrumentos. La brújula recibe su dirección y otra información de la antena del Sistema de posicionamiento global (GPS), del Control de estabilidad electrónica, y de la información de velocidad del vehículo.

El sistema de brújula está diseñado para operar cierto número de millas o grados antes de necesitar la señal de los satélites GPS. Cuando la pantalla de la brújula muestra CAL, maneje el vehículo una corta distancia en un área abierta donde pueda recibir la señal GPS. El sistema de brújula determina automáticamente el momento en que se reinicia la señal GPS e indicará nuevamente la dirección.

Reloj

Ajuste la hora y fecha usando el sistema de infoentretenimiento. Ver "Fecha/Hora" en *Configuraciones* ⇨ *161*.

Tomas de corriente

Hay dos tomas de corriente para accesorios:

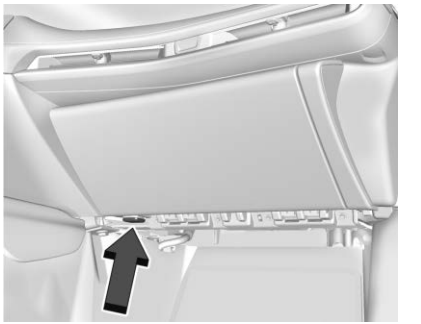

Tomacorriente interior

Tomacorriente debajo del cofre

El tomacorriente debajo de la guantera se puede usar para conectar equipo eléctrico, tal como un teléfono celular.

Levante la cubierta para acceder y reemplazar cuando no esté en uso.

El tomacorriente debajo de la guantera se energiza cuando la ignición está encendida o en modo de accesorios, o hasta que se abra la puerta del conductor dentro de los siguientes 10 minutos de apagar el vehículo. Vea *Energía retenida para los accesorios (RAP)* ⇨ *208*.

El tomacorriente debajo del cofre está energizado en todo momento. La batería del vehículo se puede descargar si el tomacorriente se usa mientras la ignición está apagada. Use este tomacorriente para conectar el conservador de batería aprobado por GM, si está equipado.

⚠ Advertencia

El tomacorriente debajo del cofre siempre está energizado. No deje equipo eléctrico conectado cuando el vehículo no está en uso ya que el vehículo podría iniciar un incendio y causar lesiones o muerte.

Precaución

Dejar equipo eléctrico conectado por mucho tiempo mientras el vehículo está apagado descargará la batería. Desconecte siempre el equipo eléctrico cuando no se utilice y no conecte equipo que exceda la clasificación máxima de 20 amps.

Es posible que ciertos accesorios eléctricos no sean compatibles con las tomas de corriente y puedan causar una sobrecarga del vehículo o de los fusibles del adaptador. Si ocurre algún problema, consulte a su distribuidor.

Cuando agregue equipo eléctrico, asegúrese de seguir las instrucciones de instalación adecuadas incluidas con el equipo. Vea *Equipo eléctrico incorporado* ⇨ *267*.

Se recomienda ver a un técnico calificado o distribuidor para la instalación adecuada de su equipo.

Precaución

Colgar equipo pesado de las tomas puede causar daños que no están cubiertos por la garantía del vehículo. Las tomas están diseñadas para conectar sólo enchufes de accesorios, como cables de carga de teléfonos celulares.

Carga inalámbrica

⚠ Advertencia

La carga inalámbrica puede afectar el funcionamiento de un marcapasos implantado u otros dispositivos médicos. Si usted tiene uno, se le recomienda consultar con su médico antes de usar el sistema de carga inalámbrica.

⚠ Advertencia

Retire todos los objetos del cargador antes de cargar su smartphone compatible. Los objetos como monedas, llaves, anillos,

(Continúa)

Advertencia (Continúa)

sujetadores de papel o tarjetas que se encuentren entre el smartphone y el cargador pueden calentarse mucho.

En las raras ocasiones en que el sistema de carga no detecte un objeto, y el objeto se aloje entre el smartphone y cargador, retire el smartphone y permita que el objeto se enfríe antes de retirarlo del cargador, para evitar quemaduras.

Si está equipado y activado, el vehículo tiene una cavidad de carga inalámbrica entre los respaldos del conductor y el pasajero. El sistema opera a 145 kHz y carga de forma inalámbrica un smartphone compatible con Qi. La salida de energía del sistema es capaz de cargar a una tasa de hasta 3 amperios (15 W), conforme lo solicite el smartphone compatible. Vea *Norma de Radiofrecuencia* ⇨ *391*.

El vehículo debe estar encendido, en modo de accesorios, o la Energía retenida para los accesorios (RAP) debe estar activa. La función de carga inalámbrica puede no indicar correctamente la carga cuando el vehículo esté en Energía retenida para los accesorios (RAP), durante una llamada Bluetooth, o en una llamada telefónica Bluetooth, o cuando la proyección de teléfono esté activa. Vea *Energía retenida para los accesorios (RAP)* ⇨ *208*.

La temperatura de operación es de −40 °C (−40 °F) a 85 °C (185 °F) para el sistema de carga y 0 °C (32 °F) a 35 °C (95 °F) para el teléfono. Se puede mostrar una alerta de carga detenida en la pantalla de infoentretenimiento si el cargador inalámbrico o el smartphone están fuera de la temperatura normal de operación. La carga se reanudará automáticamente cuando se alcance la temperatura normal de operación.

Para cargar un smartphone:

1. Confirme que el smartphone tenga capacidad de carga inalámbrica.
2. Remueva todos los objetos del estuche de carga. El sistema no puede cargar si hay objetos entre el smartphone y el cargador.
3. Coloque el smartphone boca arriba contra la parte trasera del cargador.

   Un estuche de smartphone puede evitar que el cargador funcione, o reducir el desempeño de carga.
4. Aparece un verde en la pantalla de infoentretenimiento junto al icono de teléfono cuando se detecta el smartphone.

El smartphone se puede calentar durante la carga. Esto es normal. En temperaturas más cálidas, su teléfono puede tardar más en cargar.

Solución de problemas de carga inalámbrica

Si se coloca un smartphone en el cargador y aparece, retire el smartphone y cualquier objeto de la cavidad. Gire el smartphone 180 grados y espere unos cuantos segundos antes de colocarlo/alinearlo en la cavidad de nuevo.

Si se coloca un smartphone en el cargador y aparece, el cargador y/o el smartphone está sobrecalentado. Retire el smartphone y cualquier objeto del cargador para enfriar el sistema.

Para vehículos con proyección de teléfono inalámbrico, el smartphone se puede sobrecalentar durante la carga inalámbrica. El smartphone puede alentarse, dejar de cargar, o apagarse para proteger la batería. El teléfono puede necesitar retirarse de su estuche para evitar sobrecalentarse. El puede parpadear mientras el teléfono se enfría lo suficiente para que la carga inalámbrica se reanude automáticamente. Esto es normal. El desempeño de teléfono individual puede variar.

Es posible que ciertos accesorios del vehículo y del smartphone no sean compatibles con el sistema de carga inalámbrica. Consulte a su distribuidor respecto a información adicional.

Reconocimientos de Software

Cierto producto del Módulo de carga inalámbrico de LG Electronics, Inc. ("LGE") contiene el software de código abierto detallado a continuación. Consulte las licencias de código abierto indicadas (como se incluyen a continuación de este aviso) para conocer los términos y condiciones de su uso.

Información de notificación de OSS

Para obtener el código fuente que se contiene en este producto, visite https://opensource.lge.com. Además del código fuente, todos los términos de licencia, renuncias de garantía y avisos de derechos reservados están disponibles para su descarga. LG Electronics también le proporcionará código de fuente abierta en CD-ROM por un cargo que cubre el costo de realizar dicha distribución (como el costo de los medios, el envío y el manejo) a petición por correo electrónico a opensource@lge.com. Esta oferta es válida por tres (3) años a partir de la fecha de compra del producto.

Biblioteca de Freescale-WCT

Derechos reservados (c) 2012-2014 Freescale Semiconductor, Inc. Todos los derechos reservados.

Se permiten la redistribución y uso en formas de fuente y binaria, con o sin modificación, previendo que se cumplan las siguientes condiciones:

1. Las redistribuciones del código fuente deben conservar el aviso de derechos reservados anterior, esta lista de condiciones y la siguiente exención de responsabilidad.
2. Las redistribuciones en forma binaria deben reproducir el aviso de derechos reservados anterior, esta lista de condiciones y la siguiente exención de responsabilidad en la documentación y/u otros materiales proporcionados con la distribución.
3. Ni el nombre del titular de los derechos reservados ni los nombres de sus colaboradores pueden utilizarse para endosar o promover productos derivados de este software sin permiso previo y por escrito.

ESTE SOFTWARE ES PROPORCIONADO POR LOS TITULARES DE LOS DERECHOS RESERVADOS Y COLABORADORES "TAL COMO ESTÁ" Y CUALQUIER GARANTÍA EXPRESA O IMPLÍCITA, INCLUYENDO SIN LIMITAR, LAS GARANTÍAS IMPLÍCITAS DE COMERCIABILIDAD

Y APTITUD PARA UN PROPÓSITO EN PARTICULAR ESTÁ EXIMIDA. EN NINGÚN CASO EL TITULAR DE LOS DERECHOS RESERVADOS O LOS COLABORADORES SERÁ RESPONSABLE DE NINGÚN DAÑO DIRECTO, INDIRECTO, INCIDENTAL, ESPECIAL, EJEMPLAR O CONSECUENTE (INCLUYENDO SIN LIMITAR, LA ADQUISICIÓN DE BIENES O SERVICIOS SUSTITUTIVOS, PÉRDIDA DE USO, DATOS O GANANCIAS; O LA INTERRUPCIÓN DEL NEGOCIO), SIN IMPORTAR LA CAUSA Y CUALQUIER TEORÍA DE LA RESPONSABILIDAD, YA SEA POR CONTRATO, RESPONSABILIDAD ESTRICTA O AGRAVIO (INCLUYENDO NEGLIGENCIA O DE OTRO TIPO) QUE SURJAN DE CUALQUIER MANERA DEL USO DE ESTE SOFTWARE, INCLUSO SI SE ADVIERTE DE LA POSIBILIDAD DE TAL DAÑO.

Luces de advertencia, marcadores e indicadores

Las luces de advertencia y los medidores pueden dar aviso de que algo está mal antes de que se convierta en algo lo suficientemente serio como para necesitar una reparación o reemplazo costoso. Evite lesiones poniendo atención a las luces de advertencia y a los medidores.

Algunas luces se encienden brevemente cuando se enciende el motor para indicar que todo está funcionando. Cuando una de las luces de advertencia se enciende y permanece encendida mientras conduce, o cuando uno de los medidores muestra que puede haber un problema, revise la sección que le explica qué hacer. Esperar para hacer alguna reparación puede ser costoso, e incluso peligroso.

Cuadro de instrumentos

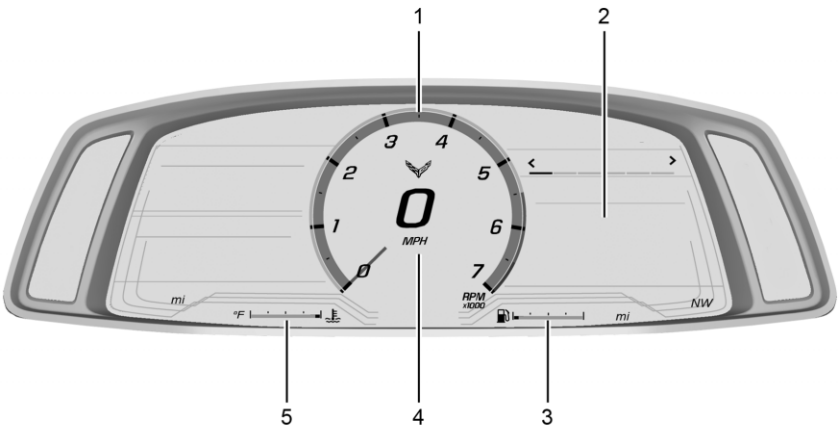

Se muestra modo Turismo en sistema inglés, otros y métrico similares

1. *Tacómetro* ⇨ *96*

   Indicador de capacidad de modo de conducción furtiva ⇨ *97*
2. *Centro de información del conductor (DIC)* ⇨ *112*
3. *Indicador de combustible* ⇨ *97*

   Indicador de energía ⇨ *98*
4. *Velocímetro* ⇨ *96*
5. *Indicador de temperatura del refrigerante del motor* ⇨ *98*

   Indicador de batería (Alto voltaje) ⇨ *96*

Menú del grupo de instrumentos

Hay un área de pantalla interactiva en el centro del grupo de instrumentos.

Utilice el control del volante adecuado para abrir y navegar a través de los diferentes elementos y pantallas.

Presione < o > para tener acceso a las aplicaciones del grupo. Utilice la rueda giratoria para desplazar ∧ o ∨ por la lista de funciones disponibles. Presione la rueda giratoria para seleccionar. No todas las aplicaciones estarán disponibles en todos los vehículos.

- Computadora de viaje/Desempeño/Mantenimiento: Se pueden ver las pantallas del Centro de información del conductor (DIC) seleccionadas. Vea *Centro de información del conductor (DIC)* ⇨ *112*.
- Audio
- Opciones
- Simplificar

Mosaicos de información

La siguiente es la lista de todos los mosaicos de información posibles que se muestran en el lado izquierdo del velocímetro. Dependiendo del vehículo, algunas pueden no estar disponibles. La información mostrada aquí se puede personalizar desde el menú Opciones. Vea "Opciones" a continuación.

Hora y temperatura: Muestra la hora actual y la temperatura de aire exterior actual.

Economía de combustible instantánea/ Tendencia de economía: Muestra la economía de combustible actual en litros por cada 100 kilómetros (L/100 km) o en millas por galón (mpg). Este número refleja únicamente la economía de combustible promedio aproximada y cambia frecuentemente conforme cambian las condiciones de conducción. Esta pantalla no puede restablecerse.

Muestra la historia de la Economía promedio de combustible para los últimos 100 km (62 millas). Cada barra representa aproximadamente 5 km (3 millas) de conducción. Al conducir, las barras cambian para reflejar la distancia más reciente en el lado derecho.

Fuerza G: Le da al conductor una indicación del rendimiento del vehículo en las curvas. El indicador de fuerza G se mostrará como un título de información en el lado izquierdo del cuadro de instrumentos, si se selecciona.

Temperatura de aceite: Muestra la temperatura actual del aceite en grados Centígrados (°C) o en grados Fahrenheit (°F).

Presión de aceite: Muestra la presión actual de aceite en kilopascales (kPa) o en libras por pulgada cuadrada (psi).

Voltaje de la batería: Muestra el voltaje actual de la batería de 12 voltios.

Temperatura de líquido de transmisión: Muestra la temperatura del fluido de transmisión en grados Celsius (°C) o grados Fahrenheit (°F).

Estado de llanta: Muestra las presiones de llanta individuales y la temperatura general como Fría, Fresca, Normal, Tibia, o Caliente. Normal es típico para manejo normal, mientras que Cálido es típico para manejo agresivo. Se puede mostrar Unknown (Desconocido) si la información de la temperatura de las llantas no está disponible.

Presión de llantas muestra la presión aproximada de las cuatro llantas. La presión de llantas se presenta ya sea en unidades de kilopascal (kPa) o en libras por pulgada cuadrada (psi). Si la presión está baja, el valor de dicha llanta se muestra en ámbar. Vea *Sistema de monitoreo de la presión de las llantas* ⇨ *343* y *Funcionamiento del sistema de monitoreo de presión de las llantas* ⇨ *344*.

eLSD: Si está equipado, muestra la cantidad de acoplamiento del diferencial trasero cuando el Diferencial de deslizamiento limitado electrónico (eLSD) está activo y funcionando durante la operación del vehículo. Una lectura de 1% es un diferencial abierto y 100% está bloqueado. Es normal que el valor realice cambios pequeños o grandes debido a condiciones de conducción y entradas del conductor. Vea *Diferencial de desliz limitado* ⇨ *246*.

Deslizamiento de rueda: Muestra el porcentaje de deslizamiento de las ruedas del vehículo.

Elevación delantera: Durante una Elevación delantera solicitada por el conductor (si está equipado), el conductor puede "recordar" usando <, o descartar la pantalla presionando la rueda giratoria. Cuando la Elevación delantera se eleva debido a la ubicación, el conductor puede borrar tal ubicación almacenada con <, o descargar la pantalla presionando la rueda giratoria.

Vea *Sistema de elevación delantera* ⇨ *239*.

Temperatura del freno: Muestra la temperatura general como Normal, Tibia, Caliente o Sobrecalentada. Normal es típico para manejo normal, mientras que Cálido es típico para manejo agresivo. Se puede mostrar Unknown (Desconocido) si la información de la temperatura de las llantas no está disponible.

Economía de combustible de por vida: Muestra la economía instantánea de combustible durante la vida útil del vehículo.

Distancia de seguimiento: Muestra el tiempo de seguimiento actual respecto al vehículo que está adelante se muestra como valor de tiempo.

Temperatura de batería híbrida: Si está equipado, muestra la temperatura de la batería de alto voltaje que ayuda al desempeño del vehículo en grados Celsius (°C) o grados Fahrenheit (°F).

Potencia eléctrica: Si está equipado, muestra la potencia que proviene de la batería de alto voltaje. Cuando el indicador de potencia es verde, se esta cargando potencia de la batería. Cuando el indicador es ámbar, el vehículo está usando la potencia para asistencia.

Batería híbrida: Si está equipado, muestra el estado de carga de la batería de alto voltaje del vehículo.

Estados de batería híbrida:

- Rojo – Sin eAWD
- Amarillo – Asistencia eléctrica limitada
- Blanco – Estado normal de rango de carga
- Azul – Estado máximo de rango de carga

Audio

Utilice la rueda giratoria para desplazarse por los ajustes preestablecidos de audio.

Opciones

Utilice la rueda de pulgar para desplazarse a través de los elementos del menú de Opciones.

Opciones de pantalla

Presione la rueda de pulgar para entrar al menú Display (pantalla). Hay siete configuraciones de pantalla del grupo de instrumentos a partir de las que se puede escoger: Sport, Turismo, Pista, Clima, Mi Modo, Modo Z, y Noche. El estilo del grupo cambiará dependiendo del tema seleccionado.

El predeterminado está enlazado al modo de Conductor. Se pueden ajustar otros temas de pantalla.

Si está en modo Z o Mi Modo, entonces se pueden ajustar estas pantallas más la pantalla transparente (HUD) (si está equipado).

El modo Noche se activa cuando el control de iluminación del tablero de instrumentos se ajusta en el nivel mínimo. Vea *Control de iluminación del tablero de instrumentos* ⇨ *128*.

El modo de transporte y el modo furtivo se activan cuando se seleccionan en el Control de modo de conductor antes de encender el vehículo. Vea *Control de modo del conductor* ⇨ *228*.

- Sport/Modo Z: Muestra la Temperatura de refrigerante, Indicador de combustible, Brújula, Indicador de modo de conducción, Odómetro, Velocidad, Tacómetro, Rango de transmisión electrónica, Velocidad actual, Administración activa de combustible (AFM), Desempeño pico, Luces de cambio de desempeño, Límite de velocidad, Área de información, y Área de interacción.
- Turismo/Clima/Mi Modo: Muestra la Temperatura de refrigerante, Indicador de combustible, Brújula, Indicador de modo de conducción, Odómetro, Velocidad, Tacómetro, Rango de transmisión electrónica, Velocidad actual, Administración activa de combustible (AFM), Desempeño pico, Límite de velocidad, Área de información, y Área de interacción.
- Pista: Muestra la Temperatura de refrigerante, Indicador de combustible, Administración de tracción de desempeño, Indicador de modo de conducción, Velocidad, Tacómetro, Rango de transmisión electrónica, Velocidad actual, Área de información, y Área de interacción.
- Night (Noche) Muestra la temperatura del refrigerante, el indicador de combustible y la velocidad digital.
- Transporte: Si está equipado, muestra el indicador de batería, el indicador de energía, el odómetro y la velocidad digital.
- Furtivo: Si está equipado, muestra el indicador de batería, indicador de combustible, indicador de capacidad eléctrica, odómetro, indicador de modo de conducción y velocidad digital.

Se muestran los mosaicos de información preestablecidos en cada distribución:

Deportivo: Fuerza G, Presión de aceite

Fuerza G, Batería híbrida

Pista: Presión de aceite, Temperatura de fluido de transmisión, Presión de llanta y Temperatura de llanta, Temperatura de aceite

Temperatura de la batería híbrida, Batería híbrida, Temperatura del aceite, Presión de las llantas y Temperatura de las llantas

Turístico: Hora y temperatura del aire exterior, presión de las llantas y temperatura de las llantas

Energía eléctrica, presión de las llantas y temperatura de las llantas

Clima: Presión de las llantas y temperatura de las llantas, temperatura del aceite

Presión de las llantas y temperatura de las llantas, Batería híbrida

Modo Z: Fuerza G, Temperatura de aceite

Batería híbrida, Potencia eléctrica

Mi Modo: Hora y Temperatura de aire externo, Presión de aceite

Potencia eléctrica, Presión de aceite

Night (Noche): Ninguna

Transporte: Ninguna

Furtivo: Ninguna

Selección de mosaicos de información

Use la rueda giratoria para seleccionar los elementos a mostrar en las áreas de pantalla. Consulte "Mosaicos de información" anteriormente en esta sección.

Si se seleccionó la cantidad máxima de mosaicos de información, todos los mosaicos de información deseleccionados aparecerán en

un estado desactivado. Si no se seleccionó la cantidad máxima de mosaicos de información, todos los mosaicos de información aparecen en un estado normal y se pueden seleccionar. En el diseño predeterminado, los mosaicos de información se insertarán de arriba hacia abajo. En el diseño mejorado, los mosaicos de información se insertarán de la parte superior izquierda a la parte superior derecha y a la parte inferior izquierda a la parte inferior derecha. Se omitirán los mosaicos de información que ya están ocupados.

Tacómetro

Disponible en algunos modos de conducción, presione la rueda giratoria mientras se muestra Tacómetro para ingresar al menú Tacómetro. Elija Tradicional o Numérico presionando la rueda giratoria mientras esté resaltado el elemento deseado. Se mostrará una marca de selección junto al elemento seleccionado.

El tacómetro tradicional muestra un indicador lineal y el tacómetro numérico muestra luces de cambio con RPM numéricas.

Unidades

Presione la rueda giratoria mientras se muestre Unidades para ingresar al menú Unidades. Elija unidades US o métricas presionando la rueda giratoria mientras esté resaltado el elemento deseado. Se mostrará una marca de selección junto al elemento seleccionado.

Presión de llantas

Utilice la rueda giratoria para seleccionar los umbrales de advertencia de presión de las llantas. Elija Ligero, Eco, o Máx presionando la rueda giratoria mientras esté resaltado el elemento deseado. Se mostrará una marca de selección junto al elemento seleccionado.

Si es necesario volver a calibrar las lecturas de presión de las llanta en cualquier momento, esta opción inicia la función de Reprogramación de presión de las llantas. La selección de reprogramación abre una ventana emergente cuando se presiona la rueda giratoria durante cinco segundos.

Rotación de pantalla superior (HUD)

Presione la rueda de pulgar mientras Adjust Rotation (Ajuste de rotación) está resaltado para ingresar al Modo de ajuste. Desplácese para ajustar el ángulo de la pantalla HUD. Presione la rueda de pulgar para confirmar y guardar la configuración. Esta función puede sólo estar disponible en P (Estacionamiento).

Advertencia de velocidad

La pantalla de advertencia de velocidad permite al conductor establecer una velocidad la cual no quiere exceder. Para establecer la advertencia de velocidad, presione la rueda giratoria al mostrarse la advertencia de velocidad o presione la rueda giratoria en la vista principal para establecer el valor de la velocidad. Desplácese para ajustar el valor. Presione la rueda giratoria para ajustar la velocidad. Una vez establecida la velocidad, esta función puede apagarse presionando la rueda de pulgar mientras se observa esta página. Si se excede el límite de velocidad seleccionado, se muestra una advertencia emergente con una campanilla.

Información del software

Presione > mientras la información de software está resaltada para mostrar la información de software de código abierto.

Simplificar

Presione la rueda giratoria para entrar al menú Simplify (Simplificar). El modo Simplificar permite que ciertas características del cuadro de instrumentos se oculten. Estas funciones incluyen mosaicos de información y áreas interactivas.

Desplácese a las funciones deseadas con la rueda giratoria, y presione para encenderlas y apagarlas.

Usar rueda giratoria, excepto para reconocer una alerta, saldrá de modo Simplificar.

Las funciones seleccionadas permanecerán ocultas aún después de arrancar y volver a arrancar el vehículo, a menos que se cancele el modo Simplificar manualmente.

Velocímetro

El velocímetro muestra la velocidad del vehículo ya sea en kilómetros por hora (km/h) o en millas por hora (mph).

Odómetro

El odómetro muestra la distancia que ha recorrido el vehículo, ya sea en kilómetros o en millas.

Odómetro de viaje

El odómetro de viaje muestra la distancia que ha recorrido el vehículo desde la última vez que el odómetro fue restablecido.

Se puede acceder y restablecer el odómetro de viaje a través del Centro de información del conductor (DIC). Vea *Centro de información del conductor (DIC)* ⇨ *112*.

Tacómetro

El tacómetro muestra le velocidad del motor en revoluciones por minuto (rpm).

Las luces de cambio no aparecerán hasta que el motor esté tibio.

En el tema de Pista, el tacómetro se puede ajustar para mostrar un tacómetro tradicional, o un tacómetro numérico con luces de cambio.

Precaución
Si el motor es operado con las RPM en el área de advertencia en el extremo alto del tacómetro, el vehículo se podría dañar, y el daño no estaría cubierto por la garantía del vehículo. No opere el motor con las rpm en el área de advertencia.

Indicador de batería (Alto voltaje)

Esto muestra el estado de carga de la batería de alto voltaje y se muestra en el modo Transporte y Silencioso. El valor de la izquierda es una estimación del estado de carga restante de la batería de alto voltaje.

Las barras de relleno que se muestran dentro del indicador indican el porcentaje del valor del estado de carga que se muestra a la izquierda.

Cuando el estado de carga de la batería de alto voltaje se agote, el indicador cambiará de color a rojo. Es posible que se muestren alertas adicionales con un estado de carga bajo.

Indicador de capacidad de modo de conducción furtiva

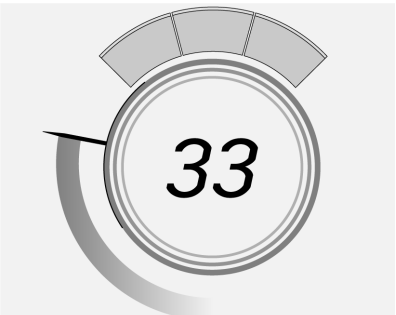

El indicador de energía eléctrica está en el medio de la pantalla a la izquierda del velocímetro y se muestra en el modo Silencioso.

Este indicador muestra la capacidad de impulso de la batería de alto voltaje y el motor eléctrico. La aguja del indicador se mueve hacia la parte superior del indicador cuando se presiona el pedal del acelerador y aumenta la velocidad del vehículo. El motor arrancará automáticamente cuando se exceda la capacidad eléctrica o cuando el vehículo supere los 73 km/h (45 mph). Cuando el motor arranque, una serie de mensajes rojos, amarillos y verdes aparecerán sobre el velocímetro mostrando el progreso. El Centro de información del conductor (DIC) también muestra un mensaje. Consulte “Modo de conducción furtiva” en *Control de modo del conductor* ⇨ *228*.

Indicador de combustible

Métrico

Sistema inglés

Cuando la ignición está activa, el indicador de combustible indica aproximadamente cuánto combustible queda en el tanque.

Hay una flecha cerca del indicador de combustible apuntando al lado del vehículo en donde se encuentra el tanque.

Cuando el indicador se acerca al nivel de vacío, se enciende la luz de combustible bajo. Todavía tiene una pequeña cantidad de combustible, pero deberá agregar más combustible al vehículo pronto.

El indicador de combustible puede:

- Tomar un poco más o menos combustible para llenarse de lo que indica. Por ejemplo, el medidor pudo haber indicado que el tanque está medio lleno, pero en realidad se requerirá un poco más o un poco menos que medio tanque para rellenarlo.
- Se mueve un poco mientras se da vuelta en una esquina, se acelera o se frena.
- Toma unos segundos estabilizarse después de activar la ignición y vuelve a vacío cuando ésta se apaga.

Éstas son condiciones normales, ninguna de las cuales indica un problema con el indicador de combustible.

Luz de carga de batería híbrida (Carga+)

Si está equipado, esta luz se enciende cuando se presiona el interruptor Charge+. La función de interruptor Charge+ aumenta la velocidad en la que se carga la batería de alto voltaje. El estado de carga se muestra en el mosaico de información de BATERÍA HÍBRIDA. Consulte "Mosaicos de información" en *Cuadro de instrumentos* ⇨ *91*.

La carga de batería híbrida (Carga+) mostrará mensajes en el Centro de información del conductor (DIC). Vea *Control de modo del conductor* ⇨ *228*.

Indicador de energía

El indicador de energía eléctrica está en la parte inferior de la pantalla a la derecha del velocímetro y sólo se muestra en el modo Transporte.

Este indicador muestra el consumo de energía instantáneo de la batería de alto voltaje. El consumo de energía máximo está disponible cuando la batería de alto voltaje está completamente cargada.

Indicador de temperatura del refrigerante del motor

Ese indicador muestra la temperatura del refrigerante del motor.

Si la aguja del medidor se mueve dentro de la zona roja, el motor está demasiado caliente.

Esta lectura indica lo mismo que luz de advertencia. Quiere decir que se ha sobrecalentado el refrigerante del motor. Si el vehículo ha estado operando en condiciones de conducción normales, salga del camino, detenga el vehículo y apague el motor tan pronto como sea posible. Vea *Sobrecalentamiento del motor* ⇨ *309* para obtener más información.

Indicador de temperatura de la transmisión

Este indicador mostrará cuando la transmisión esté experimentando temperaturas anormales.

Conforme la transmisión comience a sobrecalentarse, el indicador se llena a la derecha.

El Indicador de temperatura de transmisión monitorea todos los aspectos de la transmisión. Las temperaturas de transmisión elevadas no se pueden reflejar en el indicador de la pantalla del cuadro de instrumentos de Temperatura de fluido de transmisión.

Los mensajes se mostrarán para indicar la severidad del sobecalentamiento. Conforme el indicador se llena, habrá una reducción en el desempeño del vehículo. Una vez que se llene, la transmisión se sobrecalienta y se mostrará un mensaje para detenerse con seguridad. No conduzca el vehículo hasta que el mensaje se borre. Vea *Transmisión de embrague dual* ⇨ *212* para obtener más información.

Recordatorios de cinturón de seguridad

Luz de recordatorio del cinturón de seguridad del conductor

Hay una luz de recordatorio para el cinturón de seguridad del conductor en el grupo de instrumentos.

Al arrancar el vehículo, está luz parpadea y se puede encender una campanilla para recordar al conductor que abroche su cinturón de seguridad.

Después la luz se queda prendida hasta que se abroche el cinturón. Este ciclo puede continuar varias veces si el conductor no abrocha su cinturón o si lo desabrocha mientras el vehículo está en movimiento.

Si el conductor tiene puesto el cinturón de seguridad, no se encenderá ni la luz ni el sonido.

Luz de recordatorio del cinturón de seguridad de pasajero delantero

El vehículo puede tener una luz de recordatorio del cinturón de seguridad del pasajero delantero cerca del indicador de estado de la bolsa de aire del pasajero. Vea *Sistema de detección de pasajeros* ⇨ *64*.

Al arrancar el vehículo, está luz parpadea y se puede encender una campanilla para recordar a los pasajeros que abrochen su cinturón de seguridad.

Después la luz se queda prendida hasta que se abroche el cinturón. Este ciclo continúa varias veces si el pasajero delantero no abrocha su cinturón o si lo desabrocha mientras el vehículo está en movimiento.

Si el cinturón de seguridad del pasajero delantero está abrochado, no se escuchará la campanilla ni encenderá la luz.

La luz y la campanilla de recordatorio del cinturón de seguridad del pasajero delantero se pueden activar si se coloca algún objeto en el asiento, como un maletín, una bolsa de mano, una bolsa de víveres, una laptop u otro aparato electrónico. Para desactivar la luz y/o la campanilla de recordatorio, retire el objeto del asiento o abroche el cinturón de seguridad.

Luz de disponibilidad de bolsa de aire

Esta luz indica si existe algún problema eléctrico con el sistema de bolsas de aire. Está ubicada en el cuadro de instrumentos. La revisión del sistema incluye el(los) sensor(es) de la bolsa de aire, el sistema de detección de pasajeros, los pretensores, los módulos de la bolsa de aire, el cableado, el sensor de golpes y el módulo de diagnóstico. Para obtener más información sobre el sistema de las bolsas de aire, vea *Sistema de bolsas de aire* ⇨ *58*.

La luz de disponibilidad de bolsa de aire se enciende durante varios segundos al arrancar el vehículo. Si la luz no se enciende entonces, haga que la reparen de inmediato.

⚠ Advertencia

Si la luz permanece encendida después de prender el vehículo o se enciende mientras va conduciendo, significa que el sistema no está funcionando correctamente. Es posible que las bolsas de aire del vehículo no se inflen durante un choque o se pueden inflar sin ocurrir un choque. Para ayudar a evitar lesiones, lleve su vehículo a servicio de inmediato.

Si hay un problema con el sistema de la bolsa de aire, también se puede encender un mensaje en el Centro de información del conductor (DIC).

Indicador de estado de bolsa de aire del pasajero

El vehículo tiene un sistema de detección de pasajeros. Vea *Sistema de detección de pasajeros* ⇨ *64* para obtener información de seguridad importante. La consola superior tiene un indicador de estado de la bolsa de aire del pasajero.

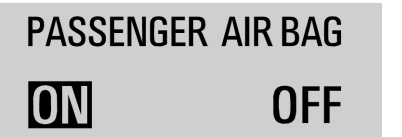

Estados Unidos

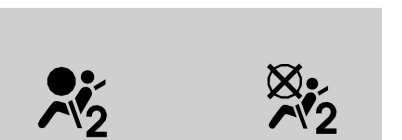

Canadá y México

Cuando se enciende el vehículo, el indicador de estatus de la bolsa de aire del pasajero se encenderá y se apagará, o los símbolos para encendido y apagado, durante varios segundos como parte de una revisión al sistema. Entonces, después de varios segundos, el indicador de estatus se iluminará en ON (Activo) o OFF (Inactiv), o lo hará el símbolo de encendido o apagado, para informarle el estado de la bolsa de aire exterior del pasajero.

Si se enciende la palabra ON (Activo) o el símbolo de encendido en el indicador, significa que se permite que la bolsa de aire exterior del pasajero se infle.

Si se enciende la palabra OFF (Inactiv) o el símbolo de apagado en el indicador de estado, significa que el sistema de detección de pasajeros desactivó la bolsa de aire exterior del pasajero.

Si, después de varios segundos, ambos indicadores de estado permanecen encendidos, si no se enciende ninguna luz, o si la luz de disponibilidad de bolsa de aire está encendida, puede haber un problema con las luces o con el sistema de detección de pasajeros. Visite a su distribuidor para servicio de inmediato.

⚠ Advertencia

Si la luz de mantenimiento de la bolsa de aire se enciende y permanece encendida, significa que algo puede estar mal con el sistema de bolsa de aire. Para ayudar a evitar lesiones para usted mismo u otros, pida que se realice el servicio al vehículo

(Continúa)

Advertencia (Continúa)

de inmediato. Vea *Luz de disponibilidad de bolsa de aire* ⇨ *100* para obtener más información, incluyendo información importante de seguridad.

Luz del sistema de carga (Batería 12 Voltios)

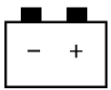

La luz del sistema de carga se enciende brevemente cuando se activa la ignición, pero el motor no está funcionando, como verificación para demostrar que la luz funciona. Se debe apagar cuando el motor se enciende.

Si la luz permanece encendida, o si se enciende mientras conduce, puede haber un problema con el sistema de carga eléctrico. Pida a su distribuidor que lo revise. Si conduce mientras esta luz está encendida se puede descargar la batería.

Cuando se enciende la luz, o está parpadeando, el Centro de información del conductor (DIC) despliega también un mensaje.

Si se va a conducir una distancia pequeña con la luz encendida, asegúrese de apagar todos los accesorios, como el radio y el aire acondicionado. Encuentre un lugar seguro para detener el vehículo.

Falla de luz indicadora (Luz Revise el motor)

Esta luz es parte del sistema de diagnóstico a bordo de control de emisiones del vehículo. Si esta luz está encendida mientras el motor está en operación, se detectó una falla y el vehículo puede requerir servicio. La luz debe encenderse para mostrar que está funcionando cuando la ignición está en Modo de servicio. Vea *Posiciones del encendido* ⇨ *204*.

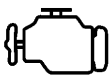

Con frecuencia las fallas son indicadas por el sistema antes de que cualquier problema sea perceptible. Estar al tanto de la luz y buscar servicio oportunamente cuando se encienda puede prevenir daño.

Precaución

Si el vehículo se conduce continuamente con esta luz encendida, puede ser que tampoco trabaje el sistema de control de emisiones, la economía de combustible puede ser más baja, y puede ser que el vehículo no marche suavemente. Esto puede generar reparaciones costosas que posiblemente no cubra la garantía del vehículo.

Precaución

Modificaciones al motor, transmisión, escape, admisión, o sistema de combustible, o el uso de llantas de reemplazo que no cumplan las especificaciones de la llanta original, pueden causar que esta luz se encienda.

(Continúa)

Precaución (Continúa)

Esto puede generar reparaciones costosas no cubiertas por la garantía del vehículo. Esto también podría afectar la capacidad del vehículo de pasar una prueba de Inspección/mantenimiento de emisiones. Vea *Accesorios y modificaciones* ➪ *270*.

Si la luz está parpadeando: Se detectó una falla que podría dañar el sistema de control de emisiones e incrementar las emisiones del vehículo. Puede ser necesario realizar un diagnóstico y el servicio.

Para ayudar a prevenir daño, reduzca la velocidad del vehículo y evite aceleraciones pesadas y pendientes cuesta arriba.

Si la luz continúa parpadeando, encuentre un lugar seguro para estacionarse. Apague el vehículo y espere al menos 10 segundos antes de volver a encender el motor. Si la luz sigue parpadeando, siga las guías anteriores y lleve el vehículo a servicio con su distribuidor lo más pronto posible.

Si la luz se enciende y permanece fija: Se detectó una falla. Puede ser necesario realizar un diagnóstico y el servicio.

Revise lo siguiente:

- Si se ha añadido combustible al vehículo usando el adaptador de embudo sin tapa, asegúrese de que se haya removido. Consulte "Llenado del tanque con una lata portátil de gasolina" bajo *Llenado del tanque* ➪ *265*. El sistema de diagnóstico puede detectar si el adaptador se ha dejado instalado en el vehículo, permitiendo que el combustible se evapore a la atmósfera. Algunos viajes con el adaptador removido puede apagar la luz.
- Combustible de baja calidad puede causar la operación ineficiente del motor y capacidad de conducción deficiente, que puede desaparecer una vez que el motor se caliente. Si esto ocurre, cambie la marca de combustible. Puede necesitar al menos un tanque lleno del combustible adecuado para que se apague la luz. Vea *Combustible recomendado* ➪ *264*.

Si la luz permanece encendida, visite a su distribuidor.

Verificación de emisiones y Programas de mantenimiento

Si el vehículo requiere una prueba de Inspección/mantenimiento de emisiones, el equipo de prueba probablemente se conectará al Conector de enlace de datos (DLC) del vehículo.

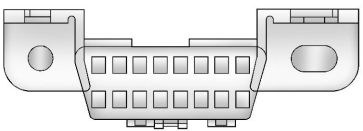

El DLC está debajo del tablero de instrumentos del lado izquierdo del volante. Conectar dispositivos que no se utilicen para realizar una Inspección de emisiones/Prueba de mantenimiento o para dar servicio al vehículo puede afectar la operación del vehículo. Vea *Equipo eléctrico incorporado* ⇨ *267*. Visite a su distribuidor si necesita asistencia.

Es posible que el vehículo no supere la verificación si:

- La luz está encendida cuando el motor está en operación.
- La luz no se enciende cuando la ignición está en Modo de servicio.
- Los sistemas de control de emisiones críticos no se diagnosticaron completamente. Si esto sucede, el vehículo no estaría listo para inspección y puede requerir varios días de conducción rutinaria antes de que el sistema esté listo para inspección. Esto puede suceder si la batería de 12 voltios se reemplazó o descargó recientemente, o si se dio servicio recientemente al vehículo.

Consulte a su distribuidor si el vehículo no pasa o no puede estar listo para la prueba.

Luz de sistema de elevación delantera

Si está equipado, esta luz parpadeará para indicar cuando el frente del vehículo suba o baje. Se mostrará una flecha arriba o abajo en la luz, dependiendo de la dirección de movimiento. La luz permanecerá iluminada mientras el frente esté completamente elevado.

Luz de advertencia del sistema de frenos

BRAKE

Unidades métricas **Sistema inglés**

⚠ Advertencia

Es posible que el sistema de frenos no esté funcionando correctamente si la luz de advertencia se enciende. Si conduce con la luz de advertencia del sistema de frenos encendida puede provocar un accidente. Si la luz sigue encendida después de detener cuidadosamente el vehículo a un lado de la carretera, remólquelo para llevarlo a servicio.

Esta luz se enciende brevemente cuando se enciende el vehículo para mostrar que la luz está funcionando. Si no se enciende, arréglela y así estará lista para advertirle si hay un problema.

Si la luz se enciende y permanece encendida, existe un problema del freno. Lleve a revisar el sistema de frenos de inmediato. Esta luz puede encenderse si el líquido de frenos está bajo. Vea *Líquido de frenos* ⇨ *314*.

Si la luz se enciende mientras se conduce, salga del camino y deténgase con cuidado. Si está equipado con refuerzo de freno eléctrico, la velocidad del vehículo puede limitarse cuando se encienda la luz de advertencia del sistema de frenos. Puede que sea más difícil presionar el pedal de freno, o puede que el pedal de freno quede más cerca del piso. Puede tardar más el detenerse. Si la luz sigue encendida, solicite una grúa para que lo lleve a servicio. Vea *Transporte de vehículo deshabilitado* ⇨ *360*.

Luz de freno eléctrico de estacionamiento

PARK

Métrico **Sistema inglés**

Esta luz se enciende cuando se aplica el freno de estacionamiento. Si la luz sigue parpadeando después de soltar el freno de estacionamiento, o mientras conduce, hay un problema en dicho sistema de frenos. Asimismo puede visualizarse un mensaje en el centro de información del conductor (DIC).

Si la luz no se enciende, o permanece intermitente, consulte a su distribuidor.

Luz del freno de estacionamiento eléctrico de servicio

Esta luz se debe encender brevemente cuando se arranca el vehículo. Si no se enciende, arréglela y así estará lista para advertirle si hay un problema.

Si esta luz permanece encendida o se enciende mientras conduce, hay un problema con el Freno eléctrico de estacionamiento (EPB). Lleve el vehículo a un distribuidor a la brevedad posible. Además del freno de estacionamiento, otras funciones de seguridad que utiliza el EPB también se puede degradar. Asimismo puede visualizarse un mensaje en el centro de información del conductor (DIC). Vea *Freno de estacionamiento eléctrico* ⇨ *224*.

Luz de advertencia del Sistema de Frenos Antibloqueo (ABS)

Esta luz se enciende brevemente cuando se enciende el vehículo para mostrar que la luz está funcionando. Si no se enciende, arréglela y así estará lista para advertirle si hay un problema.

Si la luz de advertencia del ABS permanece encendida, o si se vuelve a encender mientras conduce, el vehículo necesita servicio. Es posible que escuche un sonido cuando la luz permanece encendida.

Si la luz de advertencia ABS es la única encendida, el vehículo tiene frenos normales, pero el sistema ABS no está en funcionamiento.

Si la luz de advertencia de ABS y la Luz de advertencia del sistema de frenos están encendidas, ABS no está funcionando y hay un problema con los frenos regulares. Llévelo a servicio con su distribuidor.

Vea *Luz de advertencia del sistema de frenos* ⇨ *103*.

Transmisión de desempeño activa

Esta luz se vuelve verde cuando:

- El vehículo se conduce de manera enérgica y los puntos de cambio de la transmisión se han modificado para mejorar el comportamiento del vehículo. Consulte "Operación de cambio de transmisión" en *Control de modo del conductor* ⇨ *228*.
  - Para eventos de conducción en pista que requieren arranques desde posición detenida, si está equipado, el comportamiento de Transmisión de desempeño se puede activar cerca de un punto detenido seleccionando Modo de pista > Administración de tracción de desempeño (PTM) > Carrera 1 o Carrera 2. También puede activar PTM usando el modo Z, si PTM se ha configurado para Carrera 1 o Carrera 2. Consulte "Administración de tracción de desempeño (PTM)" en *Control de modo del conductor* ⇨ *228*.
- Se activo el arranque manual. Ver "Arranque manual" en *Modo manual* ⇨ *215*.

Luz All Wheel Drive (Tracción en las cuatro ruedas)

Esta luz es roja cuando el sistema de tracción en todas las ruedas eléctrica (eAWD) no está disponible.

Si la luz se enciende y permanece encendida, puede haber una falla. Visite a su distribuidor.

Luz de Asistencia de mantenimiento de carril (LKA)

Si está equipado, la luz de Asistencia de conservación de carril puede mostrar los siguientes colores:

- Apagada: LKA está desactivada.
- Blanco: Aparece cuando arranca el vehículo. Una luz blanca estable indica que LKA no está lista para asistir.
- Verde: Aparece cuando se enciende LEKA y está lista para asistir. LKA girará suavemente el volante si el vehículo se aproxima a una marca de carril detectada.
- Ámbar: Aparece cuando LKA está activa. La luz parpadea en color ámbar como una alerta de Advertencia de desvío de carril (LDW), para indicar que la marca de carril se cruzó inadvertidamente. Si el sistema detecta que usted dirige intencionalmente (para rebasar o cambiar carriles), la alerta LDW puede no mostrarse.

LKA no ayudará o alertará si la direccional está activa en la dirección del desvío del carril, o si LKA detecta que usted está acelerando, frenando, o realizando la dirección de forma activa. Vea *Asistente de mantenimiento de carril (LKA)* ⇨ *262*.

Luz de frenado automático de emergencia (AEB) desactivado

Este indicador muestra cuando apaga el Frenado automático de emergencia (AEB) o el Frenado de peatón al frente (FPB).

Este indicador también mostrará si AEB o FPB no está disponible debido a una falla, condiciones del clima, o si el parabrisas no está limpio.

Vea *Frenado automático de emergencia (AEB)* ⇨ *257*.

Vea *Sistema de frenado ante peatón al frente (FPB)* ⇨ *258*.

Indicador de vehículo al frente

Si está equipado, este indicador se mostrará en color verde cuando se detecta un vehículo que va delante y ámbar cuando se está siguiendo a un vehículo delante demasiado cerca.

Vea *Sistema de alerta de choque de frente (FCA)* ⇨ *255*.

Indicador de peatón al frente

Si está equipado, este indicador se mostrará ámbar cuando se detecte un peatón cerca al frente del vehículo.

Vea *Sistema de frenado ante peatón al frente (FPB)* ⇨ *258*.

Luz de tracción apagada

Esta luz se enciende brevemente cuando se enciende el vehículo para mostrar que la luz está funcionando. Si no se enciende, arréglela y así estará lista para advertirle si hay un problema.

La luz de tracción desactivada se enciende después de haberse apagado el Sistema de Control de Tracción (TCS). Si StabiliTrak/Control electrónico de estabilidad (ESC) se apaga, también se apagará el TCS. Para apagar y encender TCS y ESC, consulte *Control de tracción/Control electrónico de estabilidad* ⇨ *226*.

Si TCS está apagado, el deslizamiento de las ruedas durante la aceleración no está limitado a menos que sea necesario para ayudar a proteger la línea de transmisión contra daño. Ajuste la conducción como sea necesario.

Sistema de control de tracción (TCS)/Luz de control de estabilidad electrónica

Esta luz se enciende brevemente cuando se enciende el vehículo para mostrar que la luz está funcionando. Si no se enciende, arréglela y así estará lista para advertirle si hay un problema.

Si la luz está encendida y no parpadea, el TCS y posiblemente el sistema StabiliTrak/ESC no son completamente operativos u pueden no ayudar a mantener el control. Ajuste la conducción como sea necesario. Si persiste la condición, consulte a su distribuidor tan pronto como sea posible. Se puede mostrar un mensaje del Centro de información del conductor (DIC).

La luz parpadea cuando el TCS y/o el sistema StabiliTrak/ESC está funcionando activamente.

Vea *Control de tracción/Control electrónico de estabilidad* ⇨ *226*.

Luz de apagado del control de estabilidad electrónica (ESC)

Esta luz se enciende brevemente cuando se enciende el vehículo para mostrar que la luz está funcionando. Si no se enciende, arréglela y así estará lista para advertirle si hay un problema.

Esta luz se enciende cuando se apaga el sistema StabiliTrak/control electrónico de estabilidad (ESC). SI StabiliTrak/ESC está apagado, el sistema de control de tracción (TCS) también se apagará. Para apagar y encender ESC, consulte *Control de tracción/Control electrónico de estabilidad* ⇨ *226*.

Si ESC y TCS están apagados, los sistemas no asisten en el control del vehículo. Ajuste la conducción como sea necesario.

Luz de advertencia de Temperatura del refrigerante del motor

Precaución
La luz de advertencia de temperatura del refrigerante del motor indica que el vehículo se ha sobrecalentado. Conducir con esta luz encendida puede dañar el motor y puede ser que esto no esté cubierto por la garantía del vehículo. Vea *Sobrecalentamiento del motor* ⇨ *309*.

En algunos vehículos esta luz se enciende brevemente cuando arranca el vehículo. Si no lo están, lleve el vehículo a servicio con el distribuidor. Si el sistema funciona normalmente, la luz indicadora se apaga.

Para vehículos con grupo reconfigurable, esta luz puede no encenderse cuando se arranca el vehículo.

La luz de advertencia de temperatura del refrigerante del motor se enciende cuando el motor se ha sobrecalentado.

Si esto ocurre deténgase y apague el motor tan pronto como sea posible. Vea *Sobrecalentamiento del motor* ⇨ *309*.

Luz de control de modo del conductor

Esta luz se enciende cuando se selecciona el Modo Turismo.

Esta luz se enciende cuando se selecciona el Modo deportivo.

Esta luz se enciende cuando se selecciona el Modo de pista.

Esta luz se enciende cuando se selecciona el Modo de Clima.

Esta luz se enciende cuando se selecciona el Modo Z.

Esta luz se enciende cuando se selecciona My Mode (Mi modo).

Vea *Control de modo del conductor* ➪ *228*.

Luz de presión de las llantas

Esta luz se enciende por un momento al arrancar el vehículo si está equipado con el Sistema de monitoreo de presión de llantas (TPMS). Brinda información sobre la presión de llantas y el sistema TPMS.

Cuando la luz se enciende y permanece fija

Esto indica que una o más llantas tienen poco aire.

También aparece un mensaje de presión de llantas en el Centro de información del conductor (DIC). Deténgase lo antes posible e infle las llantas a la presión que se muestra en la etiqueta de información de llantas y carga. Vea *Presión de llantas* ➪ *340*.

Cuando la luz parpadea primero y después permanece fija

Si la luz parpadea durante un minuto y se queda encendida, podría haber algún problema con el TPMS. SI el problema no se corrige, la luz se encenderá cada vez que se arranque el vehículo. Vea *Funcionamiento del sistema de monitoreo de presión de las llantas* ➪ *344*.

Luz de presión de aceite del motor

Precaución
Conducir el vehículo con baja presión de aceite del motor puede dañar el motor y las reparaciones no estarían cubiertas por la garantía del vehículo. Si la luz de presión de aceite del motor se enciende mientras conduce: (Continúa)

Precaución (Continúa)

1. Deténgase en un lugar seguro y apague el motor.
2. Verifique el nivel de aceite. Vea *Aceite del motor (Motor 5.5L LT6)* ⇨ *290 Aceite del motor (Motor 6.2L LT2)* ⇨ *294*.
3. Agregue aceite si el nivel de aceite está por debajo del rango de operación normal.
4. Vuelva a arrancar el vehículo. Si la luz de presión de aceite del motor permanece encendida durante más de 10 segundos, apague el vehículo. No vuelva a arrancar el vehículo. Llévelo a servicio con su distribuidor.

Esta luz se debe encender brevemente al arrancar el motor. Cuando el motor está apagado y el vehículo encendido, la luz debe permanecer iluminada. Si no se enciende en ninguna de las dos condiciones, comuníquese con su distribuidor.

Si la luz se enciende y permanece encendida cuando el motor está funcionando, es posible que no tenga la presión de aceite adecuada. El nivel de aceite puede estar bajo o puede haber algún otro problema en el sistema de aceite. Apague el motor cuando sea seguro hacerlo y comuníquese con su distribuidor.

Luz de advertencia de combustible bajo

Una luz de Advertencia de combustible bajo cerca del indicador de combustible se enciende brevemente cuando se enciende la ignición como una revisión para mostrar que está funcionando.

También se enciende cuando el indicador de combustible está cerca de vacío. La luz se apaga cuando se agrega combustible. Si esto no sucede, lleve el vehículo a servicio.

Indicador de paro automático

Si está equipada, esta luz se enciende cuando se ha desactivado el paro automático.

La luz se apaga cuando el paro automático está activado. Vea *Sistema de Paro/Arranque* ⇨ *207*.

Indicador de señal de tráfico

Si está equipado, la señal de velocidad puede mostrar lo siguiente:

Muestra información de señal de velocidad, proveniente de una base de datos de carreteras en la navegación a bordo.

Aparece cuando la información de señales de velocidad no está disponible.

Aparece cuando la información de señales de velocidad está apagada.

Luz de seguridad

La luz de seguridad se debe encender por un momento cuando se enciende el motor. Si no se enciende, lleve el vehículo a servicio con su distribuidor. Si el sistema funciona normalmente, la luz indicadora se apagará.

Si la luz se enciende y el vehículo no enciende, puede haber un problema con el sistema de disuasión de robo. Vea *Funcionamiento del inmovilizador* ⇨ *25*.

Luz indicadora de luces altas encendidas

Esta luz se enciende cuando las luces altas están en uso. Vea *Cambiador de luz alta/baja de faro* ⇨ *126*.

Luz IntelliBeam

Si está equipado, esta luz se enciende cuando el sistema IntelliBeam está activado. Vea *Controles de luz exterior* ⇨ *124*.

Recordatorio de luces encendidas

Esta luz se enciende cuando las luces exteriores están en uso, excepto cuando sólo las Luces de operación diurna (DRL) estén activas. Vea *Controles de luz exterior* ⇨ *124*.

Luz de control de velocidad constante

Para vehículos con control de velocidad constante, la luz de control crucero es blanca cuando el control crucero está encendido y listo, y se vuelve verde cuando el control de velocidad constante se establece y está activo.

Se apaga cuando éste se desactiva. Vea *Control de velocidad constante* ⇨ *246*.

Luz de Puerta entreabierta

Esta luz se enciende cuando se abre o cuando no está bien cerrada una puerta. Antes de conducir, revise si todas las puertas están cerradas adecuadamente.

Pantallas de información

Centro de información del conductor (DIC)

La aplicación de información sólo está disponible cuando la ignición está encendida. La pantalla muestra el estado de muchos sistemas del vehículo.

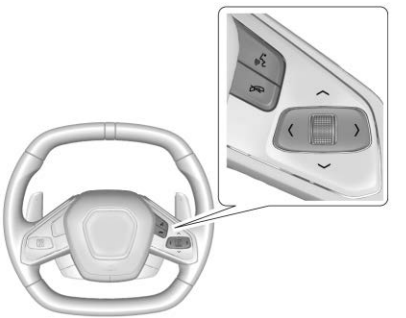

< o > : Presione para moverse a la izquierda o derecha entre las zonas de pantalla interactiva en el grupo de instrumentos. Presione la rueda giratoria para seleccionar.

∧ o ∨ : Use la rueda giratoria para desplazarse hacia arriba o abajo en una lista. Presione la rueda giratoria para seleccionar.

Páginas de información del DIC

La siguiente es la lista de todas las posibles pantallas de información del DIC. Dependiendo del vehículo, algunas pueden no estar disponibles.

Computadora de viaje

Viaje 1 o 2/Velocidad promedio/Economía de combustible promedio: Viaje muestra la distancia recorrida actual, ya sea en kilómetros (km) o millas (mi), desde la última vez que se reinició el odómetro de viaje. Se puede restablecer el odómetro de viaje presionando sin soltar le rueda giratoria mientras esta pantalla está activa.

Velocidad promedio muestra la velocidad promedio del vehículo en kilómetros por hora (km/h) o en millas por hora (mph). Este promedio se calcula en base a las diferentes velocidades del vehículo que se registran desde

la última vez que se reinició el valor. Se puede restablecer la velocidad promedio presionando sin soltar le rueda giratoria mientras esta pantalla está activa.

La Economía promedio de combustible muestra los litros promedio aproximados por cada 100 kilómetros (L/100 km) o millas por galón (mpg). Este número se calcula en base a la cantidad de L/100 km (mpg) registrada desde la última vez que se reinició este elemento del menú. Este número refleja solo la economía de combustible promedio aproximada que el vehículo tiene ahora mismo, cambiará a medida que cambien las condiciones de manejo. Se puede restablecer la Economía de combustible promedio presionando sin soltar le rueda giratoria mientras esta pantalla está activa.

Economía del combustible: Muestra la economía promedio del combustible, la mejor economía de combustible en una distancia seleccionada, y una gráfica de barras mostrando la economía instantánea de combustible. Presionar la rueda giratoria abrirá un menú para cambiar la distancia seleccionada o restablecer los valores actuales.

Temporizador de viaje: Esta visualización se puede usar como temporizador. Para iniciar/detener el temporizador, presione la rueda giratoria mientras esta pantalla esté activa y luego seleccione para iniciar/detener el temporizador. La pantalla mostrará la cantidad de tiempo que ha transcurrido desde el último reinicio del temporizador. Para restablecer el temporizador a cero, oprima la rueda giratoria para tener acceso al menú mientras esta pantalla está activa.

Combustible utilizado muestra los litros (L) o galones (gal) de combustible aproximados que se han utilizado desde el último restablecimiento. El combustible usado se puede restablecer presionando la rueda giratoria y seleccionando Restablecer combustible usado en el menú.

Ciclo de conducción actual: Muestra información relacionada con el ciclo de conducción actual, incluyendo Distancia recorrida, Economía promedio de combustible y el Tiempo total. Se restablecerán después de que se complete el ciclo de conducción.

Límite de velocidad: Muestra información de señales, proveniente de una base de datos de carreteras en la navegación a bordo.

Rendimiento

Presione la rueda giratoria para entrar al menú Performance(Desempeño). Desplácese a través de los elementos disponibles.

Burbuja de fricción: Una pantalla de visualización de cuatro cuadrantes, que indica las cuatro esquinas del vehículo, con una "burbuja" que muestra donde se ejerce la mayor inercia en el vehículo.

Control de lanzamiento: Si está equipado, la pantalla de Control de lanzamiento permite que el conductor ajuste los parámetros del Sistema de control de lanzamiento. Vea *Eventos en pistas y manejo competitivo* ⇨ *183*.

Temporizador de rendimiento: Presione la rueda giratoria para entrar al menú de configuración, después seleccione Set Start Speed (Establecer velocidad de arranque). Desplácese a la Velocidad de arranque deseada, después presione la rueda giratoria para guardarla. Mientras esté en este menú, para cambiar End Speed (Velocidad final), desplácese a End Speed y use la rueda giratoria para desplazarse a la Velocidad final deseada. Presione la rueda giratoria para guardar. En la siguiente aceleración, el cronómetro de desempeño grabará el tiempo. Presionar la rueda giratoria mientras

el cronómetro está funcionando cancelará el cronómetro si se realiza antes de alcanzar la Velocidad final.

Cronómetro de vuelta (sin PDR): Presione > cuando se muestre el Cronómetro de vuelta para empezar, detenerse, o reiniciar el cronómetro de vuelta. Presione la rueda giratoria mientras esté activa la página del Cronómetro de vuelta para iniciar el cronómetro. Si el cronómetro de vuelta está activo, presionar la rueda giratoria en cualquier página detendrá el cronómetro de vuelta actual y comenzará una nueva vuelta. Presionar la rueda giratoria dentro de 10 segundos después de completar la última vuelta (se muestra la opción Detener cronómetro de vuelta), el Cronómetro de vuelta se detendrá.

Cronómetro de vuelta (con PDR): Los tiempos de vuelta grabados con el sistema PDR se mostrarán automáticamente en esta ventana. Si esto sólo sucede si se seleccionó una pista en el sistema PDR e inició la grabación de vídeo. Vea *Grabadora de datos de desempeño (PDR)* ⇨ *148*.

Mantenimiento

Presione la rueda de pulgar para entrar al menú Maintenance (Mantenimiento). Desplácese a través de los elementos disponibles.

Vida útil del aceite: Muestra un estimado de la vida útil restante del aceite. Si se despliega VIDA RESTANTE DEL ACEITE 99%, significa que al aceite le queda un 99% de su vida útil.

Cuando la duración del aceite restante está baja, el mensaje CAMBIAR PRONTO EL ACEITE DE MOTOR aparecerá en la pantalla. Se debe cambiar el aceite lo más pronto posible. Vea *Aceite del motor (Motor 5.5L LT6)* ⇨ *290 Aceite del motor (Motor 6.2L LT2)* ⇨ *294*. Además del Sistema de duración del aceite del motor que monitorea la duración del aceite, se recomienda mantenimiento adicional en el Programa de mantenimiento. Vea *Programa de mantenimiento* ⇨ *375*.

La pantalla de vida restante de aceite se debe restablecer después de cada cambio de aceite. No se reiniciará solo. Tenga cuidado de no reiniciar la pantalla de vida del aceite accidentalmente cuando el aceite no se cambie. No se podrá restablecer con precisión hasta el próximo cambio de aceite. Para restablecer, consulte *Sistema de duración del aceite del motor* ⇨ *297*.

Vida de fluido de transmisión: Muestra un estimado de la vida útil restante del fluido. Si se despliega REMAINING FLUID LIFE 99% (VIDA RESTANTE DEL FLUIDO 99%), significa que al fluido le queda un 99% de su vida útil.

Cuando la duración del fluido restante está baja, el mensaje CHANGE TRANSMISSION FLUID SOON (CAMBIAR PRONTO EL FLUIDO DE LA TRANSMISIÓN) aparecerá en la pantalla. Se debe cambiar el fluido lo más pronto posible. Vea *Sistema de vida de fluido de transmisión de embrague dual* ⇨ *299*. Además del Sistema de Vida de fluido de la transmisión que monitorea la duración del fluido, se recomienda mantenimiento adicional en el Programa de mantenimiento. Vea *Programa de mantenimiento* ⇨ *375*.

La pantalla de vida restante de fluido se debe restablecer después de cada cambio de fluido. No se reiniciará solo. Tenga cuidado de no reiniciar la pantalla de vida del fluido accidentalmente cuando el fluido no se cambie. No se podrá restablecer con precisión

hasta el próximo cambio de fluido. Para restablecer, consulte *Sistema de vida de fluido de transmisión de embrague dual* ⇨ *299*.

Vida de filtro de transmisión: Muestra un estimado de la vida útil restante del filtro. Si se despliega VIDA RESTANTE DEL FILTRO 99%, significa que al filtro le queda un 99% de su vida útil.

Cuando la duración del filtro restante está baja, el mensaje REPLACE TRANSMISSION FILTER SOON (REEMPLACE PRONTO EL FILTRO DE LA TRANSMISIÓN) aparecerá en la pantalla. El filtro de cartucho externo debe reemplazarse lo antes posible. Vea *Sistema de vida de fluido de transmisión de embrague dual* ⇨ *299*. Además del Sistema de Vida de filtro de la transmisión que monitorea la duración del filtro, se recomienda mantenimiento adicional en el Programa de mantenimiento. Vea *Programa de mantenimiento* ⇨ *375*.

La pantalla de Vida útil del filtro de transmisión debe reiniciarse después de cada cambio de Filtro. No se reiniciará solo. Tenga cuidado de no reiniciar la pantalla de vida del filtro de transmisión accidentalmente cuando el filtro se acabe de reemplazar. No se podrá restablecer con precisión hasta el próximo cambio de filtro. Para restablecer, consulte *Sistema de vida de fluido de transmisión de embrague dual* ⇨ *299*.

Vida del motor: Muestra el número total de horas que el motor ha funcionado y el número total de horas que el motor ha estado en marcha en vacío. También muestra las revoluciones totales del motor divididas entre 10,000.

Vida de filtro de aire: Muestra un estimado de la vida útil restante del filtro de aire del motor y el estado del sistema. La vida de filtro de aire del motor de 95% significa que queda el 95% de la vida del filtro de aire actual. Los mensajes se muestran en base a la vida del filtro de aire del motor y el estado del sistema. Cuando se muestre el mensaje REPLACE AT NEXT OIL CHANGE (Reemplazar en siguiente cambio de aceite), el filtro de aire del motor se debe reemplazar al momento del siguiente cambio de aceite. Cuando se muestre el mensaje REPLACE NOW (Reemplazar ahora), el filtro de aire del motor se debe reemplazar tan pronto como sea posible.

Estados de mensaje de vida de filtro de aire:

- Verde – OK
- Amarillo – Reemplace en el siguiente cambio de aceite
- Rojo – Reemplace ahora, y revise el sistema

Pantalla superior (HUD)

Si está equipado con HUD, cierta información del vehículo se proyecta a través de una lente en la parte superior del tablero de instrumentos sobre el parabrisas.

⚠ Advertencia

Si la imagen del HUD es muy brillante, o está muy alta en su campo de visión, puede tomarle más tiempo ver las cosas cuando esté oscuro afuera. Asegúrese de mantener la imagen del HUD atenuada y baja en su campo de visión.

Precaución

Si intenta utilizar la imagen HUD como ayuda para estacionamiento, puede calcular mal la distancia y dañar su vehículo. No use la imagen del HUD como ayuda para estacionamiento.

Se puede visualizar la información de HUD en varios idiomas. La lectura del velocímetro y otros valores numéricos se pueden mostrar ya sea en unidades inglesas o métricas.

La selección del idioma se cambia se cambia por medio del radio y las unidades de medición se cambian por medio del grupo de instrumentos. Consulte *Configuraciones* ⇨ *161* y "Opciones" en *Cuadro de instrumentos* ⇨ *91*.

Dependiendo sobre cómo esté equipado el vehículo, la pantalla transparente (HUD) puede mostrar la siguiente información, mensajes, o alertas del vehículo:

- Velocímetro
- Tacómetro
- Indicador de Velocidad de cambio de palanca manual

  Estos indicadores pueden mostrarse en la pantalla transparente (HUD) cuando se usan los controles de cambio de paleta manual para cambiar la transmisión. Vea "Cambio de palanca manual" en *Transmisión de embrague dual* ⇨ *212*.
- Medidor de fuerza G
- Maniobra próxima de Navegación a bordo
- Maniobra Venidera de OnStar
- Llamada entrante
- Sistemas avanzados de asistencia al conductor

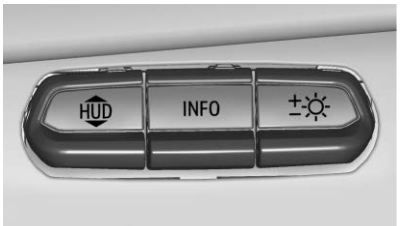

El control del HUD está al lado izquierdo del volante en el tablero de instrumentos.

Para ajustar la imagen de HUD:

1. Ajuste el asiento del conductor.
2. Arranque el vehículo.
3. Ajuste la siguiente configuración de HUD, según sea necesario.

HUD **:** Presione o levante para ajustar la posición vertical de la imagen de la pantalla transparente (HUD) en el parabrisas.

INFO **:** Presione para seleccionar la vista de la pantalla. Cada presión cambiará la vista de la pantalla a la siguiente vista. Si se muestran mensajes del vehículo, presionar el botón de selección del DIC puede quitar los mensajes. Vea *Centro de información del conductor (DIC)* ⇨ *112*.

±☼ **:** Levante sin soltar para iluminar la pantalla. Oprima sin soltar para atenuar la luz de la pantalla. Mantenga presionado para apagar la pantalla.

La imagen HUD automáticamente bajará y subirá su brillo para compensar la iluminación exterior. Ajuste conforme se necesite.

La imagen de HUD puede encenderse temporalmente dependiendo del ángulo y posición de la luz solar en la imagen de HUD. Esto es normal.

Los lentes de sol polarizados pueden hacer que la imagen del HUD sea más difícil de ver.

Opción de rotación de pantalla transparente (HUD)

Le permite ajustar el ángulo de la imagen de la pantalla transparente (HUD).

Utilice los controles del volante adecuados para abrir y desplazarse a través de los diferentes elementos y pantallas.

El vehículo debe estar en P (Estacionamiento).

En el menú de opciones, presione △ o ▽ para desplazarse a la página de rotación de pantalla transparente (HUD). Presione la rueda giratoria

mientras Head-up Display Rotation (Rotación de pantalla transparente) está resaltado para ingresar al Modo de ajuste.

Presione △ o ▽ para ajustar el ángulo de la imagen de la pantalla transparente (HUD). Presione SEL para guardar el ajuste. Para cancelar el ajuste, presione ◁. Consulte *Cuadro de instrumentos* ⇨ *91*.

Vistas de HUD

Hay cinco vistas en la pantalla transparente (HUD). Alguna información del vehículo y mensajes o alertas están disponibles en todas las vistas.

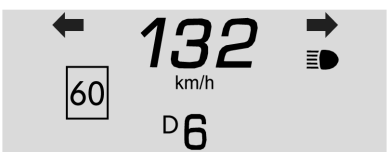

Unidades métricas

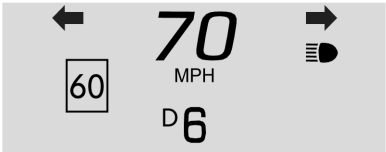

Sistema inglés

Turístico: Muestra la velocidad del vehículo, posición de velocidad, indicador de cambios, y señal de velocidad.

El modo Turismo sólo está disponible en Mi Modo y Modo Z. Vea *Control de modo del conductor* ⇨ *228*.

Unidades métricas

Sistema inglés

Deportivo: Muestra la velocidad del vehículo, un tacómetro circular, posición de engranaje, indicador de cambios, y el medidor de la fuerza G.

El modo Sport sólo está disponible en Mi Modo y Modo Z. Vea *Control de modo del conductor* ⇨ *228*.

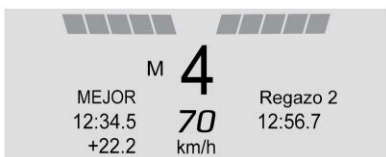

Pista: Muestra la velocidad del vehículo, la posición de velocidad, luces de cambio, y tiempos de vuelta actual/mejor. Esto incluye Ganancia/Pérdida de vuelta actual comparada con la Mejor vuelta.

El modo Pista sólo está disponible en Mi Modo y Modo Z. Vea *Control de modo del conductor* ⇨ *228*.

Navegación: Si está equipado, muestra la información de la navegación paso a paso cuando la navegación está activa y hay una maniobra pendiente próxima. Aparece hasta que se complete la maniobra, y después la imagen de HUD regresa a la vista previa.

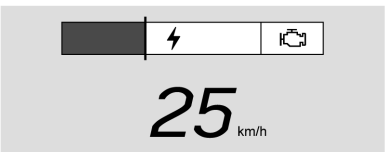

Unidades métricas

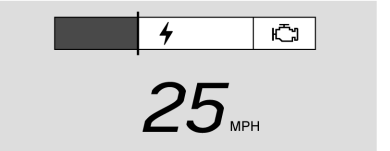

Sistema inglés

Furtivo: Muestra la velocidad del vehículo y el indicador de capacidad de la batería. Esto incluye la capacidad de impulso de la batería del vehículo. La vista furtiva sólo está disponible en el modo Furtivo. Vea *Control de modo del conductor* ⇨ *228*.

Interrupción

Si está equipado, muestra la información de interrupción temporalmente en cualquier vista de pantalla transparente (HUD). Una vez que se muestre, la imagen de la pantalla transparente (HUD) vuelve a la vista anterior. Las interrupciones pueden incluir:

- Información de llamada entrante
- Alertas del vehículo
- Selecciones de audio

Unidades métricas

Sistema inglés

Audio: Muestra cuando se selecciona una nueva fuente, estación de radio, o tipo de medio.

Unidades métricas

Sistema inglés

Teléfono: Muestra cuando se recibe una llamada entrante de OnStar o un teléfono conectado por Bluetooth. Aparece momentáneamente hasta que la llamada sea respondida o ignorada.

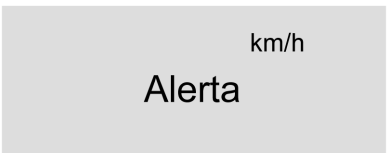

Unidades métricas

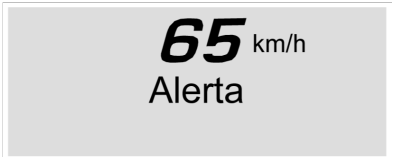

Sistema inglés

Alertas del vehículo: Puede descartar alertas en el grupo de instrumentos. No todas las alertas se muestran en el HUD.

Cuidado del HUD

Limpie el interior del parabrisas para eliminar toda suciedad que pueda reducir la nitidez o claridad de la imagen del HUD.

Limpie el lente de HUD con un paño suave impregnado con limpiavidrios. Limpie el lente suavemente, luego seque.

Solución de problemas de pantalla transparente (HUD)

Si no puede ver la imagen del HUD cuando el vehículo está encendido, asegúrese que:

- Nada esté cubriendo los lentes de la pantalla transparente (HUD).
- El ajuste de brillo de la pantalla transparente (HUD) no sea demasiado atenuado o demasiado brillante.
- La pantalla transparente (HUD) está ajustada a la altura y rotación apropiada.
- No llevas lentes de sol polarizados.
- El parabrisas y los lentes de la pantalla transparente (HUD) están limpios.

Si continúa experimentando problemas con HUD, comuníquese con su distribuidor.

El parabrisas es parte del sistema de la pantalla transparente (HUD). Vea *Reemplazo del parabrisas* ⇨ *320*.

Mensajes del vehículo

Los mensajes que se muestran en el DIC indican el estado del vehículo o que pueden ser necesarias algunas acciones para corregir una condición. Pueden aparecer mensajes múltiples, uno tras otro.

Los mensajes que no necesitan una acción inmediata se deben aceptar y borrar presionando ✓. Los mensajes que requieren acción inmediata no se pueden borrar hasta que se realiza la acción.

Todos los mensajes se deben tomar en serio; borrar el mensaje no corregirá el problema.

Si aparece el mensaje SERVICE (Dé servicio), consulte a su distribuidor.

Siga las instrucciones proporcionadas en los mensajes. el sistema muestra mensajes respecto a los siguientes temas:

- Mensajes de servicio
- Niveles de fluido
- Seguridad del vehículo
- Frenos
- Dirección
- Sistemas de control de recorrido
- Sistemas avanzados de asistencia al conductor
- Control de velocidad constante
- Sistema de elevación delantera
- Iluminación y reemplazo de focos
- Sistemas de limpia/lavaparabrisas
- Puertas y ventanas
- Cinturones de seguridad
- Sistemas de bolsa de aire
- Impulso
- Presión de llantas
- Batería

Mensajes de potencia del motor

ACELERACIÓN REDUCIDA, CONDUZCA CON CUIDADO

Este mensaje aparece cuando se reduce la potencia de impulso del vehículo. Una reducción en la potencia de impulso puede afectar la capacidad de aceleración del vehículo. Si este mensaje se enciende, pero no se observa reducción en el desempeño, siga su camino. Bajo ciertas condiciones el desempeño se puede reducir la próxima vez que conduzca el vehículo. El vehículo se puede conducir mientras esté encendido este mensaje, pero la aceleración y la velocidad máximas pueden ser limitadas. Siempre que este mensaje permanezca encendido, o que se proyecte repetidamente, debe llevar el vehículo con el distribuidor para darle servicio lo más pronto posible.

El impulso se desactivará bajo ciertas condiciones de operación. Intente volver a arrancar después que la ignición haya estado apagada por dos minutos.

Mensajes de velocidad del vehículo

VELOCIDAD LIMITADA A XXX KM/H (MPH)

Este mensaje muestra que la velocidad del vehículo se ha limitado a la velocidad mostrada. La velocidad limitada es una protección para varios sistemas de impulso y del vehículo, tales como lubricación; temperatura; frenos; suspensión; Conductor adolescente: si está equipado; o llantas.

Sistema remoto universal

Vea *Norma de Radiofrecuencia* ⇨ *391*.

Programación del sistema remoto universal

Si está instalado, estos botones se encuentran en la visera.

Este sistema puede reemplazar hasta tres transmisores de control remoto que se utilizan para activar dispositivos como, controles de cochera, sistemas de seguridad y dispositivos de automatización para el hogar. Estas instrucciones se refieren al control de puertas de cochera, pero puede utilizarse para otros dispositivos.

No utilice el sistema remoto universal con ningún abridor de la puerta de la cochera que no tenga la función de parada y reversa. Esto incluye cualquier modelo de puerta de cochera fabricada antes del 1 de abril de 1982.

Conserve el transmisor portátil manual original para utilizarlo en otros vehículos, así como para la programación futura. Borre la programación cuando haya terminado la propiedad del vehículo. Vea "Borrar botones del sistema remoto universal" más adelante en esta sección.

Para programar un control de puerta de cochera, estaciónese afuera, directamente alineado con y en dirección al receptor de la puerta de cochera. Libere el espacio cercano a la puerta de la cochera de personas y objetos.

Asegúrese de que el transmisor manual tenga una batería nueva para una transmisión rápida y precisa de la señal de radio frecuencia.

Programación del sistema remoto universal

La programación requiere acciones de tiempos específicos, que pueden excederse, y requerirían la repetición del proceso. Lea estas instrucciones antes de programar el sistema remoto universal. Puede resultar más fácil si otra persona ayuda con el proceso de programación.

1. Sostenga el extremo del transmisor portátil a una distancia de 3 a 8 cm. (1 a 3 pulgadas) de los botones del sistema remoto universal con la luz del indicador a la vista. El transmisor portátil se lo proporcionó el fabricante del receptor del motor de la puerta de la cochera.
2. Simultáneamente, oprima sin soltar el botón del transmisor portátil y uno de los tres botones del sistema remoto universal que se utilizará para abrir la puerta de la cochera. No libere ningún botón hasta que la luz indicadora cambie de un parpadeo lento a rápido o una luz continua. Luego, suelte ambos botones.

   Algunos dispositivos para abrir puertas requieren sustituir el paso 2 con el procedimiento bajo "Señales de radio para algunos operadores de puertas" más adelante en esta sección.
3. Mantenga presionado el botón del sistema remoto universal durante cinco segundos mientras observa la luz indicadora y la activación de la puerta de la cochera.

- Si la luz indicadora permanece encendida o la puerta de la cochera se mueve al presionar el botón, la programación está completa. No hay necesidad de completar los pasos del 4-6.
- Si la luz indicadora no se enciende o la puerta de la cochera no se mueve, es posible que requiera una segunda presión del botón. Por segunda vez, mantenga presionado el botón recién programado durante cinco segundos. Si la luz indicadora permanece encendida o la puerta de la cochera se mueve al presionar el botón, la programación está completa. No hay necesidad de completar los pasos del 4-6.
- Si la puerta de la cochera no se mueve, continúe con los Pasos de programación 4–6.

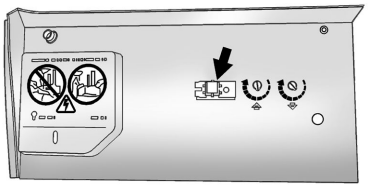

Botón Learn (programación) o Smart (inteligente)

4. Después de completar los pasos 1-3, localice el Botón "Programación" o "Inteligente" dentro de la cochera en el receptor abridor de la puerta de la cochera. El nombre y el color del botón pueden variar de acuerdo al fabricante.
5. Presione y suelte el botón Learn (programación) o Smart (inteligente). El paso 6 debe completarse dentro de los siguientes 30 segundos.
6. Regrese al vehículo y presione y sostenga firmemente el botón del sistema Remoto universal programado por dos segundos y libere. Repita la secuencia "presionar/sostener/liberar" hasta tres veces para completar el proceso de programación.

El sistema remoto universal debe activar ahora la puerta de la cochera. Repita el proceso para programar los dos botones restantes.

Para preguntas o ayuda de programación, visite www.homelink.com/gm o llame al 1-800-355-3515. Para llamadas realizadas fuera de los EUA, Canadá o Puerto Rico, se aplicarán tarifas internacionales y pueden diferir en base a línea fija o teléfono celular.

Señales de radio para algunos operadores de puertas de cochera

Algunas leyes de operadores de puerta y de radiofrecuencia requieren que las señales de transmisión se apaguen o cancelen después de varios segundos de transmisión. Es posible que esto no sea suficiente para que el sistema remoto universal reconozca la señal durante la programación.

Si la programación no funcionó, reemplace el paso 2 bajo "programación del sistema remoto universal" con lo siguiente:

Mantenga presionado el botón del sistema remoto universal mientras presiona y libera el botón del transmisor independiente cada dos o tres segundos hasta que el sistema remoto universal haya aceptado con éxito la señal. La luz indicadora del sistema remoto

universal parpadeará lentamente al principio y luego cambiará a un destello rápido o una luz fija continua. Continúe con el paso 3 de "Programación del sistema de control remoto universal" para concluir.

Operación del sistema remoto universal

Uso del sistema remoto universal

Oprima sin soltar el botón correcto del sistema remoto universal por al menos medio segundo. La luz indicadora se encenderá mientras se transmite la señal.

Borrado de los botones del sistema remoto universal

Borre todos los botones programados al terminar la propiedad del vehículo.

Para borrar:

1. Oprima sin soltar los dos botones exteriores hasta que la luz indicadora comience a destellar. Esto demorará aproximadamente 10 segundos.
2. Suelte ambos botones.

Reprogramación de un único botón del sistema remoto universal

Para volver a programar los botones del sistema:

1. Mantenga presionado uno de los botones. No libere el botón.
2. La luz indicadora comenzará a destellar después de 20 segundos. Sin soltar el botón, continúe con el Paso 1 de "Programación del sistema remoto universal".

Luces

Iluminación exterior
Controles de luz exterior 124
Recordatorio de Apagado de Lámparas Exteriores 125
Cambiador de luz alta/baja de faro 126
Claxon óptico 126
Luces diurnas (DRL) 126
Sistema automático de faros delanteros .. 126
COntrol de nivel de los faros 127
Intermitentes de advertencia de peligro .. 127
Señales de giro y cambio de carril 128

Iluminación interior
Control de iluminación del tablero de instrumentos 128
Luces de cortesía 129
Luces lectura 129
Luz de compartimiento del motor 129

Características de iluminación
Iluminación de Entrada 129
Luz de salida 130
Protección de energía de la batería 130
Ahorrador de Batería de Iluminación Exterior 130

Iluminación exterior

Controles de luz exterior

Hay cuatro posiciones:

⏻ **:** Apaga las luces exteriores y desactiva el modo AUTO. Gírela a ⏻ de nuevo para reactivar la modalidad AUTO.

Para vehículos vendidos por primera vez en Canadá, los faros se volverán a reactivar automáticamente cuando el vehículo se cambie de P (estacionamiento).

AUTO (Automático): Coloca las luces exteriores en modo automático. El modo AUTO apaga y enciende las luces exteriores dependiendo de cuánta luz hay disponible en el exterior del vehículo.

Para cancelar el modo AUTO, gire el control a la posición ⏻.

Para restablecer el modo AUTO, gire el control a ⏻ y después libere de nuevo a AUTO. El moto automático también se restablece cuando el vehículo se apaga y después se vuelve a encender si se deja en la posición AUTO.

: Encienda todas las luces, excepto los faros.

La luz indicadora de freno de estacionamiento se enciende y permanece encendida cuando las luces de estacionamiento están encendidas con el vehículo apagado y el vehículo en modo de accesorios.

: Enciende los faros junto con las luces de estacionamiento y las luces del tablero de instrumentos.

Sistema IntelliBeam

Según el equipamiento, este sistema enciende y apaga las luces altas de los faros delanteros de acuerdo con las condiciones de trafico circundantes.

El sistema enciende las luces altas cuando está suficientemente oscuro y no hay más tráfico presente.

Esta luz AUTO se enciende en el grupo de instrumentos cuando está habilitado el sistema IntelliBeam.

No use el sistema IntelliBeam en escape, humo, niebla, nieve, rocío del camino, neblina densos, u otras obstrucciones transportadas por el aire

Cómo activar y desactivar el sistema IntelliBeam

Para activar el sistema IntelliBeam, active el cambiador de luz alta/baja dos veces dentro de dos segundos mientras el control de la luz exterior está en AUTO o ≣D.

Conducción con IntelliBeam

El sistema únicamente activa las luces altas al conducir por encima de los 40 km/h (25 mph).

La luz azul de luces altas encendidas aparece en el cuadro de instrumentos cuando las luces altas están encendidas.

Hay un sensor cerca de la parte central superior del parabrisas que controla el sistema automáticamente. Mantenga esta área del parabrisas limpia de basura para permitir el mejor desempeño del sistema.

Los faros de luces altas permanecen encendidos, bajo el control automático, hasta que ocurra una de las siguientes situaciones:

- Las luces antiniebla se encienden, si está equipado.
- El sistema detecta los faros delanteros de un vehículo que se aproxima.
- El sistema detecta las luces traseras de un vehículo que va adelante.
- La luz exterior es lo suficientemente clara que no se requieren los faros de luces altas.
- La velocidad del vehículo baja a menos de 20 km/h (12 mph).

El sistema IntelliBeam se puede desactivar seleccionando manualmente las luces altas o parpadeo para rebasar. Si esto sucede, reactive el sistema IntelliBeam como se describe anteriormente. La luz del conjunto de instrumentos se encenderá para indicar que el sistema IntelliBeam está reactivado.

Las luces altas pueden no apagarse automáticamente si el sistema no puede detectar las luces de otro vehículo debido a cualquiera de las siguientes razones:

- El otro vehículo no tiene faro s, o están dañados, no se ven debido a alguna obstrucción, o no se detectan por otra causa.
- Ellos faros del otro vehículo están cubiertos de suciedad, nieve, y/o desechos de la carretera.
- Ellos faros del otro vehículo no se pueden detectar debido a humo de escape denso, humo, niebla, nieve, desechos de la carretera, u otras obstrucciones conducidas por el aire.
- El parabrisas del vehículo está sucio, agrietado, u obstruido por algo que bloquea la visión del sensor de luz.
- El vehículo está cargado de tal forma que el extremo delantero apunta hacia arriba, provocando que el sensor de luz apunte hacia lo alto y no detecte los faros delanteros ni las luces traseras.
- El vehículo se conduce en caminos con viento o montañosos.

Puede ser necesario desactivar las luces altas automáticas de los faros delanteros si existe cualquiera de las condiciones anteriores.

Recordatorio de Apagado de Lámparas Exteriores

Sonará un toque de advertencia si el control de la lámpara exterior se deja encendido ya sea en la posición del faro o lámpara de estacionamiento y la puerta del conductor se abre con el encendido estando en OFF.

Cambiador de luz alta/baja de faro

Presione la palanca de señal direccional hacia adelante y libérela para encender las luces altas. Para volver a las luces bajas, empuje la palanca de nuevo o jálela hacia usted y libérela.

Esta luz indicadora se enciende en el cuadro de instrumentos cuando las luces altas están encendidas.

Claxon óptico

Para usar la función destellar-para-rebasar, jale brevemente la palanca de direccionales hacia usted. El indicador de luces altas destella para indicar al otro conductor que usted intenta rebasar.

Luces diurnas (DRL)

DRL puede hacer que sea más fácil que otros puedan ver la parte delantera de su vehículo durante el día. DRL se requiere en todos los vehículos vendidos por primera vez en Canadá.

El sistema DRL hace que las luces dedicadas se enciendan cuando se cumplan las siguientes condiciones:

- El encendido está en la posición de encendido.
- El control de luces exteriores está en AUTO.
- El sensor de luz determina que es de día.

En los vehículos vendidos primero en Canadá, las luces de operación diurna (DRL) sólo puede apagarse cuando el vehículo está en P (Park) (Estacionamiento).

Cuando las DRL están activadas, solamente se encenderán las luces delanteras. Las luces de estacionamiento, luces traseras, luces del tablero de instrumentos u otras luces exteriores no se encenderán cuando se estén usando las DRL.

Cuando está suficientemente oscuro en el exterior, las luces delanteras atenúan a luces de estacionamiento y los faros normales de luces bajas se encienden.

El sistema de faros regular deberá encenderse cuando sea necesario.

Para apagar las luces DRL, gire el control de las luces exteriores a ⏻. El DRL permanecerá apagado hasta que se cambie el control de nuevo.

Sistema automático de faros delanteros

Cuando el control de luces exteriores está en AUTO y está suficientemente oscuro afuera, los faros y las luces de estacionamiento se encienden automáticamente.

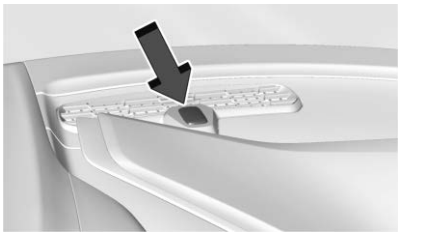

Hay un sensor de luz en la parte superior del tablero de instrumentos. No cubra el sensor, de otra manera los faros se encenderán cuando no sea necesario.

El sistema también puede encender los faros y las luces de estacionamiento cuando se maneje en un estacionamiento techado o en un túnel.

Si el vehículo se arranca en una cochera oscura, el sistema automático de faros delanteros se enciende inmediatamente. Si hay luz en el exterior cuando el vehículo salga de la cochera, hay una ligera demora antes que el sistema automático de faros delanteros cambie a Luces de conducción diurna (DRL). Durante la espera, el grupo de instrumentos puede no ser tan brillante como usualmente lo es. Asegúrese que el control de brillo del tablero de instrumentos esté en la posición de brillo completo. Vea *Control de iluminación del tablero de instrumentos* ⇨ *128*.

Cuando esté suficientemente iluminado el exterior, los faros y las luces de estacionamiento se apagarán o pueden cambiar a DRL.

El sistema automático de faros delanteros se apaga cuando el control de luces exteriores se coloca en ⏻ o la ignición está apagada.

Para volver a encender el sistema automático de faros delanteros, gire de nuevo la banda hacia ⏻, luego suéltela.

El sistema de faros regular deberá encenderse cuando sea necesario.

Luces encendidas con limpiadores

Si los limpiadores del parabrisas se activan a la luz del día con el motor encendido, y el control de la luz exterior está en AUTO, los faros delanteros, luces de estacionamiento, y otras luces exteriores se encenderán. El tiempo que tardan los faros en encender depende de la velocidad del limpiaparabrisas. Cuando los limpiadores se apagan, las luces se apagan. Para desactivar, mueva el control de luces exteriores a la posición ⏻ o ≡OO≡.

COntrol de nivel de los faros

Nivelación automática de faros

Si está equipado, para reducir el deslumbramiento a otros conductores, el nivel de inclinación de los faros delanteros se ajusta automáticamente dependiendo de la carga del vehículo.

Intermitentes de advertencia de peligro

Las Intermitentes de advertencia de peligro advierten a otros que usted tiene un problema. El botón está en la consola superior.

⚠ **:** Oprima para hacer que las luces direccionales delanteras y traseras destellen intermitentemente. Presione nuevamente para apagar las intermitentes.

Las Intermitentes de advertencia de peligro funcionan sin importar en qué modo esté la ignición, incluso si la ignición está apagada.

Cuando estén encendidas las intermitentes de advertencia de peligro, las luces direccionales no funcionarán.

Señales de giro y cambio de carril

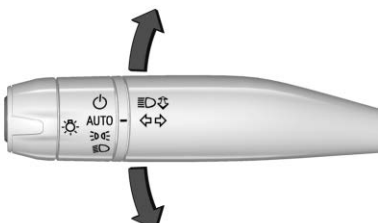

Una flecha en el grupo de instrumentos titila en la dirección de la vuelta o del cambio de carril.

Mueva la palanca completamente hacia arriba o hacia abajo para señalar una vuelta.

Levante o baje la palanca hasta que la flecha comience a titilar para señalar un cambio de carril. Sujétela en esa posición hasta que haya completado el cambio de carril. Si la palanca se presiona brevemente y se suelta, la luz direccional parpadea tres veces. Si se desean más destellos, continúe sosteniendo la palanca.

La palanca regresa a su posición inicial cuando se libera.

Si después de indicar una vuelta o cambio de carril las flechas destellan rápidamente o no se encienden, pudo haber ocurrido una falla en la luz indicadora de la luz direccional.

Si una direccional ha fallado, la luz puede necesitar ser reemplazada. Consulte a su distribuidor.

Aviso acústico de direccionales encendidas

Un aviso acústico suena si la direccional ha estado encendida durante más de 1.2 km. (0.75 mi) de conducción.

Si necesita dejar la direccional encendida durante más de 1.2 km (0.75 mi), apague la direccional y luego vuelva a encenderla.

Iluminación interior

Control de iluminación del tablero de instrumentos

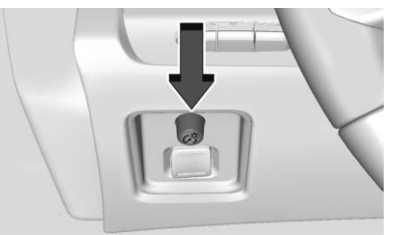

Esta función ajusta el brillo de todos los controles iluminados. La perilla para esta función está a un lado del volante más cerca a la puerta del conductor.

Gire la perilla en el sentido de las manecillas del reloj para dar brillo a las luces o atenuarlas.

La perilla es funcional en la noche, o cuando los faros o luces de estacionamiento están encendidos.

Modo Furtivo para iluminación interior

El modo Furtivo para iluminación interior apaga la mayoría de las luces interiores, sólo está disponible durante la noche. Los únicos

elementos que permanecen iluminados son ciertos gráficos en el cuadro de instrumentos: temperatura de refrigerante, uso de energía, velocidad digital y cualquier indicador o alerta activa.

Para usar la iluminación furtiva, gire la perilla a la posición OFF .

Luces de cortesía

Las luces interiores se encenderán cuando se abre cualquier puerta, se presiona en la llave remota, o cuando se apaga la ignición.

Las luces de la puerta trasera/cajuela solamente se encienden cuando el compartimento trasero se abre.

Luces lectura

Si está equipado con luces de lectura, éstas se encuentran en la consola superior. Las luces se encienden cuando se abre cualquier puerta, se presiona en la llave remota, o cuando se apaga el vehículo.

Presione los botones de las lámparas para encender o apagar manualmente cada lámpara.

Luz de compartimiento del motor

Su vehículo puede estar equipado con una luz del compartimiento del motor. La luz del compartimiento del motor se encenderá cuando:

- Se presiona en la llave remota.
- Se usa Acceso sin llave para desbloquear la puerta.
- Se abre cualquier puerta.
- Se abre la puerta trasera del compartimiento del motor.
- El vehículo arranca de forma remota.

La luz del compartimiento del motor se apagará cuando:

- Se cierren todas las puertas y la puerta trasera del compartimiento del motor.
- Se presiona en la llave remota.

Si cualquier puerta o la puerta trasera del compartimiento del motor/cajuela permanecen abiertas, mientras el vehículo está apagado, un temporizador apagará la luz.

Características de iluminación

Iluminación de Entrada

Las luces interiores se encienden cuando se presiona en la llave remota o se abre cualquier puerta, y el control de la luz de techo está en la posición de puerta.

Algunas luces exteriores también se encienden al presionar en la llave remota o al abrir cualquier puerta. Las luces de luz baja sólo se encenderán brevemente durante la noche, o en áreas con iluminación limitada.

Todas las luces se apagarán eventualmente.

La iluminación de entrada se puede desactivar manualmente al cerrar todas las puertas, presionando en la llave remota, o al arrancar el vehículo.

Esta función se puede cambiar. En la pantalla de inicio de infoentretenimiento, seleccione Configuración > Vehículo > Iluminación.

Detección de aproximación

Si está equipado, la función de iluminación de entrada se encenderá automáticamente cuando se detecte la llave remota dentro de una distancia de aproximadamente 2 m (6 pies) del vehículo.

Si el vehículo permaneció estacionado durante un período de tiempo prolongado sin usar la llave remota o la operación de acceso sin llave, la detección de aproximación se desactivará. Para reactivar, presione cualquier botón en la llave remota o abra y cierre todas las puertas del vehículo para volver a habilitar la función de iluminación de entrada al aproximarse.

Luz de salida

Algunas luces exteriores y luces interiores se encienden cuando se abre la puerta del conductor después que se apague el vehículo.

Las luces exteriores e interiores permanecen encendidas por un periodo de tiempo definido, luego automáticamente se apagan.

Las luces interiores se encienden cuando se apaga el vehículo.

Las luces exteriores se apagan de inmediato apagando el control de la lámpara exterior.

Esta función se puede cambiar. En la pantalla de inicio de infoentretenimiento, seleccione Configuración > Vehículo > Iluminación.

Protección de energía de la batería

Esta función ayuda a prevenir que se drene la batería, si las luces interiores de cortesía o las luces de lectura se dejan encendidas accidentalmente. Si alguna de estas luces se deja encendida, se apagará automáticamente después de 10 minutos si el encendido está en la posición de apagado. Las luces no se encenderán de nuevo hasta que ocurra una de las siguientes situaciones:

- El encendido se cambia a la posición ON.
- Las puertas se cierran y luego se vuelven a abrir.

Ahorrador de Batería de Iluminación Exterior

Las luces exteriores se apagan aproximadamente 10 minutos después que el vehículo se apague, si las luces de estacionamiento o faros se han dejado encendidos manualmente. Esto protege contra el rebase de la batería. Para reiniciar el cronómetro de 10 minutos, gire el control de luces exteriores a la posición ⏻ y luego regréselo a la posición ≋ o ≡D.

Para mantener las luces encendidas por más de 10 minutos, el vehículo debe estar encendido o en modo de Accesorios.

Sistema de Infoentretenimiento

Introducción
Introducción 131
Resumen 132
Controles al volante 135
Cómo usar el sistema 136
Actualizaciones de software 138

Radio
Radio AM-FM 138
Radio satelital 139
Recepción de radio 140
Sistema de antena para diversidad 141

Reproductores de audio
Evite dispositivos de medios no confiables 141
Puerto USB 141
Audio Bluetooth 141

Navegación
Usando el sistema de navegación 142
Mapas 143
Símbolos de navegación 143
Destino 143
Sistema de Posicionamiento Global (GPS) 144
Posición del vehículo 145
Problemas con guía de ruta 145

Reconocimiento de voz
Reconocimiento de voz 146

Grabadora de datos de desempeño (PDR)
Grabadora de datos de desempeño (PDR) 148

Teléfono
Bluetooth (Resumen) 154
Bluetooth (Conexión y uso de teléfono) .. 155
Apple CarPlay y Android Auto 159

Configuraciones
Configuraciones 161
Conductor adolescente 164

Convenios de marcas registradas y licencias
Convenios de marcas registradas y licencias 167

Introducción

Lea las páginas siguientes para familiarizarse con las funciones.

⚠ Advertencia

Mantener los ojos fuera de la carretera durante demasiado tiempo o muy a menudo mientras usa cualquiera de las funciones infoentretenimiento puede causar un choque. Usted u otros podrían resultar lastimados o morir. Mientras conduce, no distraiga su atención en tareas de infoentretenimiento durante periodos largos. Limites sus miradas a las pantallas del vehículo y enfoque su atención en la conducción. Utilice los comandos por voz siempre que sea posible.

El sistema de infoentretenimiento cuenta con características integradas destinadas a ayudarle a evitar la distracción, desactivando algunas características al conducir. Estas funciones pueden desactivarse en la pantalla de inicio de infoentretenimiento cuando no están disponibles. Muchas características

de infoentretenimiento también están disponibles por medio del grupo de instrumentos y los controles del volante.

Antes de conducir:

- Familiarícese con la operación, los controles de la columna central, los controles al volante, y la pantalla de infoentretenimiento.
- Configure el audio presionando las estaciones favoritas, estableciendo el tono y ajustando los altavoces.
- Configure los números de teléfono de antemano para que se puedan llamar fácilmente presionando un solo control o utilizando un solo comando de voz.

Vea *Conducción distraida* ⇨ *178*.

Cancelación activa de ruido

Si está equipado, la Cancelación activa de ruido (ANC) reduce el ruido del motor en el interior del vehículo. ANC requiere el sistema de audio, radio, altavoces, amplificador (si está equipado), sistema de inducción, y sistema de escape instalados en fábrica para funcionar adecuadamente. Se requiere la desactivación por su distribuidor si se instaló equipo post-venta relacionado.

Resumen

Sistema de infoentretenimiento

El sistema de infoentretenimiento se controla utilizando la pantalla de infoentretenimiento, los controles en la columna central, los controles al volante, y reconocimiento de voz.

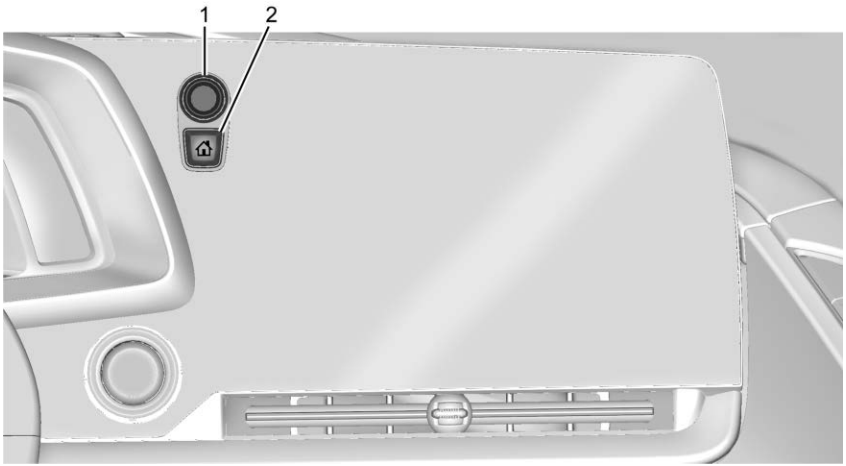

1. Encendido/Volumen
   - Cuando esté apagado, oprima para encender el sistema.
   - Cuando esté encendido, presione para silenciar el sistema. Oprima de nuevo para quitar el silencio del sistema.
   - Presione y sostenga para mostrar la pantalla de apagado o la opción para mostrar la pantalla de apagado.
   - Gire para aumentar o disminuir el volumen.
2. ⌂ (Pantalla de inicio de infoentretenimiento)
   - Oprima para ir a la pantalla de inicio de infoentretenimiento. Vea "Pantalla de inicio de infoentretenimiento" en esta sección.

     Presionar ⌂ nuevamente muestra la pantalla de vista de porche que muestra información de audio, teléfono y navegación (si está equipado).
   - Presione para salir de Android Auto o Apple CarPlay. Para volver a ingresar a Android Auto o Apple CarPlay, mantenga presionado. Vea *Apple CarPlay y Android Auto* ⇨ *159*.

Pantalla de inicio de infoentretenimiento

La pantalla de inicio de infoentretenimiento es donde se puede tener acceso a los iconos de aplicación del vehículo. Cuando el vehículo está en movimiento, se deshabilitan algunas aplicaciones.

Deslice a la izquierda o derecha a través de la pantalla para tener acceso a las páginas de iconos.

Administración de iconos de pantalla de inicio de Infoentretenimiento

1. Toque y sostenga los iconos de la pantalla de inicio de infoentretenimiento para entrar al modo de edición.
2. Continúe sosteniendo el icono y arrástrelo a la posición deseada.
3. Libere su dedo para soltar el icono en la posición deseada.

Mover un icono a otra página

1. Arrastre el icono hasta el borde de la pantalla hacia la página deseada.
2. Continúe arrastrando y soltando los iconos de aplicación como lo desee.

Mover un icono a la bandeja de aplicaciones

Para mover un icono a la bandeja de aplicaciones en el lado izquierdo de la pantalla, arrastre el icono a la bandeja de aplicaciones.

Controles al volante

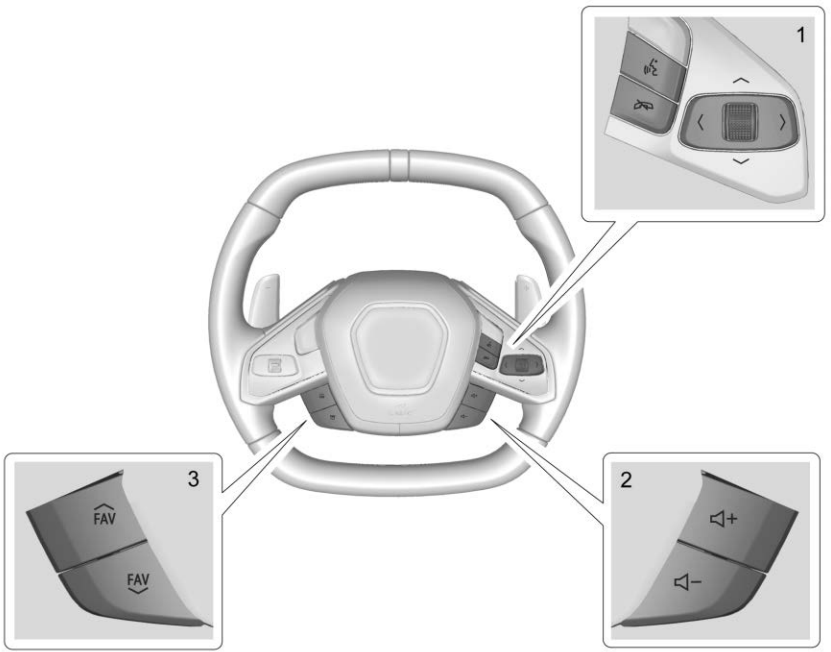

Si está equipado, los controles de audio pueden ajustarse desde el volante.

(1): Presione para contestar una llamada entrante o iniciar el reconocimiento de voz. Vea *Bluetooth (Conexión y uso de teléfono)* ⇨ *155* *Bluetooth (Resumen)* ⇨ *154*.

(1): Presione para rechazar una llamada entrante o terminar la llamada actual. Presione para silenciar o retirar el silencio del sistema de infoentretenimiento cuando no esté en una llamada. Vea *Bluetooth (Conexión y uso de teléfono)* ⇨ *155* *Bluetooth (Resumen)* ⇨ *154* o *Reconocimiento de voz* ⇨ *146*.

< o > (1): Presione para moverse hacia la izquierda o hacia la derecha entre las zonas de visualización interactiva en el grupo. Presione la rueda selectora para seleccionar.

∧ o ∨ (1): Use la ruedecilla para desplazarse arriba o abajo en una lista o para buscar si la página de audio se proyecta en el grupo. Presione la rueda selectora para seleccionar.

+ o - (2): Jale para aumentar o disminuir el volumen.

FAV **o** FAV **(3) :** Jale para mostrar una lista de favoritos. Jale de nuevo para seleccionar el favorito siguiente o anterior cuando escuche el radio.

Cómo usar el sistema

Audio

Toque el icono Audio para desplegar la página de audio activo. Lo ejemplos de las fuentes disponibles pueden incluir AM, FM, SiriusXM (si está equipado), USB, y Bluetooth.

Teléfono

Toque el icono Teléfono para mostrar la página principal de Teléfono. Vea *Bluetooth (Conexión y uso de teléfono)* ⇨ *155 Bluetooth (Resumen)* ⇨ *154*.

Mapas

Si está equipado, toque el icono Mapas para mostrar el mapa de navegación. Vea *Usando el sistema de navegación* ⇨ *142*.

Asistente de Google

Si está equipado, toque el icono de Asistente de Google para abrir la aplicación de Asistente de Google. Vea *Reconocimiento de voz* ⇨ *146*.

Google Play

Si está equipado, toque para descargar algunas de sus aplicaciones favoritas en su vehículo. Descargar aplicaciones en Google Play requiere que inicie sesión en una Cuenta Google y tener conectividad de internet en su vehículo. Algunas aplicaciones de terceros requieren una cuenta separada y, en algunos casos, una subscripción pagada para acceso en el vehículo.

Ajustes

Toque el icono de Configuración para mostrar el menú de Configuración. Vea *Configuraciones* ⇨ *161*.

Apple CarPlay

Si está equipado, toque el icono de Apple CarPlay para activar Apple CarPlay después de conectar un dispositivo soportado. Vea *Apple CarPlay y Android Auto* ⇨ *159*.

Android Auto

Si está equipado, toque el icono Android Auto para activar Android Auto después de conectar un dispositivo soportado. Vea *Apple CarPlay y Android Auto* ⇨ *159*.

Bandeja de aplicación

La bandeja de aplicación está a la izquierda de la pantalla. Muestra hasta cinco aplicaciones.

Características de pantalla de infoentretenimiento

Las características de la Pantalla de infoentretenimiento aparecen en la pantalla cuando están disponibles. Cuando una característica no está disponible, puede quedar gris. Cuando se toca una función, se puede resaltar.

Movimientos de Infoentretenimiento

Utilice los siguientes movimientos de dedo para controlar el sistema de infoentretenimiento.

Tocar/Golpear

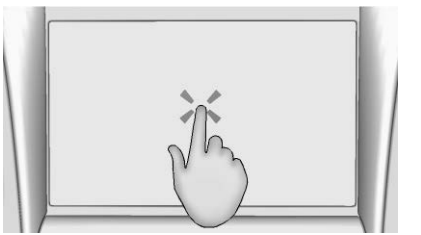

Tocar/golpear levemente se utiliza para seleccionar un icono u opción, activar una aplicación, o cambiar la ubicación dentro de un mapa.

Tocar y sostener

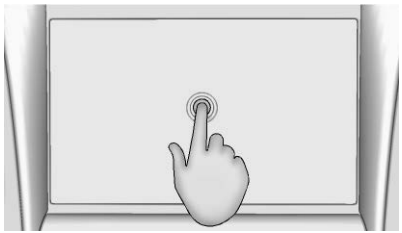

Tocar y sostener se puede usar para iniciar otro gesto, o para mover o eliminar una aplicación.

Arrastrar

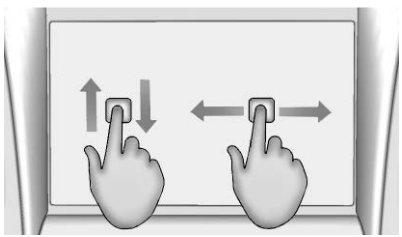

Arrastrar se usa para mover aplicaciones en la página de inicio de infoentretenimiento, o para desplazar el mapa. Para arrastrar el elemento, se debe sostener y mover a lo largo de la pantalla a la nueva ubicación. Esto se puede hacer hacia arriba, abajo, a la derecha o izquierda. Esta función solo está disponible cuando el vehículo está estacionado y no en movimiento.

Nudge (Vibración)

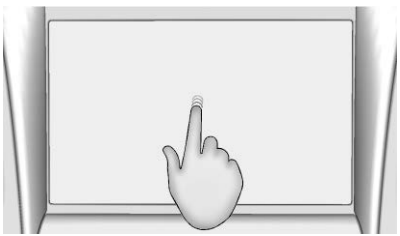

Nudge (vibración) se usa para mover los elementos una distancia corta en una lista o un mapa. Para nudge (vibración), sostenga y mueva el elemento seleccionado hacia arriba o abajo a una nueva ubicación.

Barrido

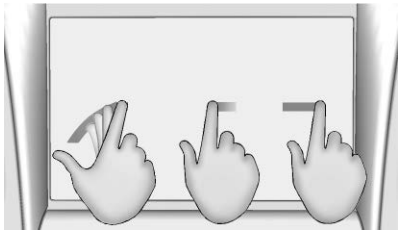

El Barrido se usa para desplazarse a través de una lista, desplazar el mapa, o cambiar vistas de página. Realice esto colocando un dedo sobre la pantalla y después moviéndolo rápidamente hacia arriba y abajo o a la derecha e izquierda.

Expansión

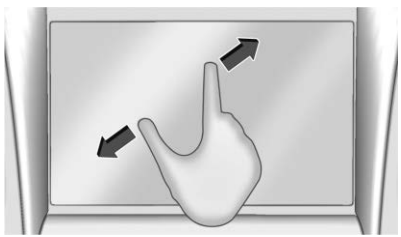

Expansión se usa para hacer un acercamiento en un mapa, ciertas imágenes, o una página web. Coloque un dedo y el pulgar juntos en la pantalla, después sepárelos.

Pinza

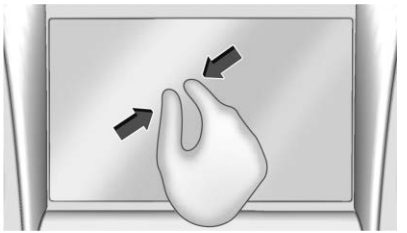

Un pellizco se usa para hacer un alejamiento en un mapa, ciertas imágenes, o una página web. Coloque un dedo y el pulgar apartados en la pantalla, después júntelos.

Limpieza de superficies de alto brillo y desplegados de información de vehículo y radio

Para vehículos con superficies de alto brillo o desplegados de vehículo, use una tela de microfibra para limpiar las superficies. Antes de limpiar la superficie con la tela de microfibra, use un cepillo de cerdas suaves para retirar suciedad que pueda rayar la superficie. Después use la tela de microfibra moviéndola suavemente para limpiar. Nunca use limpiadores o solventes para ventanas. Lave a mano la micro fibra periódicamente por separado, con jabón suave. No utilice blanqueador o suavizador de telas. Enjuague minuciosamente y seque con aire antes del siguiente uso.

Actualizaciones de software

Actualizaciones de software por aire

Si está equipado, consulte "Actualizaciones" en *Configuraciones* ⇨ *161* para conocer detalles sobre actualizaciones de software.

Radio

Radio AM-FM

Uso del radio

Desde la pantalla de inicio de infoentretenimiento, toque el icono Audio para mostrar la pantalla en reproducción para la fuente de audio activa. Toque el botón de fuente como AM, FM, o SiriusXM en la parte superior de la pantalla para cambiar su fuente.

Cómo encontrar una estación

Buscar una estación

Desde la pantalla AM o FM, toque el botón atrás o adelante para buscar la estación fuerte anterior o siguiente.

Sintonizar

Toque en la pantalla de infoentretenimiento para entrar a la pantalla Sintonizar. Introduzca una frecuencia utilizando el teclado.

Toque ☆ para guardar la estación como favorita.

Ingresar una frecuencia AM o FM válida sintonizará automáticamente en una nueva estación pero no cierra la pantalla de Sintonización.

Toque el botón Ir o la frecuencia en la lista para comenzar a reproducir la estación. La página de sintonización se cerrará y regresará a la pantalla en reproducción.

Guardar estaciones favoritas en el radio

Las estaciones favoritas guardadas se mostrarán a la izquierda de la pantalla En reproducción.

Los favoritos de AM, FM, o SiriusXM se pueden guardar presionando y sosteniendo un espacio de favorito.

Ajustes de Audio

La configuración de audio varía por región.

Desde la pantalla En reproducción, toque ⚙ y se puede mostrar lo siguiente.

Sonido

- Ecualizador
- Atenuación/Balance
- Modo sonido (si está equipado)

Bose AudioPilot

Si está equipado, ajusta el volumen en base al ruido dentro del vehículo y la velocidad del vehículo.

Administrar Favoritos de radio

Muestra una lista de favoritos de audio que se pueden mover o eliminar.

Texto de radio (RDS)

Cuando está encendido, se mostrarán las letras de identificación de la estación de radio y mensajes de las estaciones de radio.

Categorías de Texto de radio (RDS)

Cuando está encendida, se mostrará la información de categoría sobre el contenido de radio actual.

Texto de radio –Sistema de datos de radio (RDS)

RDS depende de la recepción de información RDS específica proveniente de las estaciones de radio y únicamente funciona cuando la información está disponible. Es posible que una estación de radio podría transmitir información que haga que el radio no opere apropiadamente.

Además, las funciones RDS son específicas de la región y país de venta. Esto significa que el contenido RDS específico puede no estar disponible en su área de escucha o en el país donde opere el vehículo.

Para activar o desactivar las funciones RDS, consulte "Configuración de audio" anteriormente en esta sección.

Las siguientes funciones RDS pueden ser soportadas por emisores de radio en su área de escucha:

Funciones de Texto de radio (RDS)

- Muestra letras de identificación de estación de radio
- Despliegue mensajes de estaciones de radio.
- Proporciona información de categoría de estación de radio (cuando esté disponible)

Radio satelital

Servicio de Radio SiriusXM

Si está equipado, los vehículos con suscripción vigente a radio SiriusXM pueden recibir programación de SiriusXM.

El radio SiriusXM tiene una amplia variedad de programación y música sin comerciales, de costa a costa, con sonido de calidad digital. En los EUA, visite www.siriusxm.com o llame al 1-888-601-6296. En Canadá, visite www.siriusxm.ca o llame al 1-877-438-9677.

Cuando SiriusXM está activo, en la pantalla aparecen el nombre del canal, número, título de la canción y artista.

SiriusXM con 360L

SiriusXM con interfaz 360L tiene una experiencia de escucha en el vehículo mejorada para los subscriptores. La experiencia ahora ofrece más categorías y recomendaciones programadas del sistema para descubrir contenido más personalizado.

Para usar el programa 360L SiriusXM completo, incluyendo contenido de transmisión y recomendaciones de escucha, se requiere Acceso Conectado OnStar y aceptar los Términos y Condiciones. Los servicios conectados del vehículo varían por modelo y requieren un sistema eléctrico completamente funcional, recepción celular, y señal de GPS.

Consulte la guía de usuario SiriusXM respecto a información de uso y subscripción.

Reproducción de contenido SiriusXM

Toque ◀◀, ❚❚, ▶ o ▶▶ en la pantalla En reproducción para retroceder, pausar, reproducir, o adelantar el contenido.

Encontrar un canal

Desde la pantalla En reproducción SiriusXM, toque ◁CH o CH▷ para abrir la lista de canal de sintonizador SiriusXM.

Para sintonizar directamente un canal, toque el icono Sintonizar para ingresar un número de canal con el teclado.

Navegar contenido

Toque ☰ para ver diferente contenido de navegación.

Navegar incluirá contenido de Canales, Música, programas y episodios Por demanda, Deportes y Noticias.

Configuración SiriusXM

Desde la pantalla En reproducción SiriusXM, toque el icono de configuración de usuario para mostrar la configuración SiriusXM.

La Configuración incluye información de subscripción, ayuda y soporte, y preferencias de radioescucha.

Recepción de radio

Desconecte todos los dispositivos electrónicos de los tomacorrientes para accesorios si hay interferencia estática.

FM

Las señales de FM solamente tienen un alcance de 16 a 65 km (10 a 40 millas). Aunque el radio tiene un circuito electrónico que opera automáticamente para reducir la interferencia, puede haber algo de estática, especialmente cerca de edificios altos o cerros, haciendo que el sonido se entrecorte.

AM

El alcance para la mayoría de las estaciones AM es mayor que para FM, especialmente en la noche. El mayor alcance también puede causar que las frecuencias de las estaciones interfieran unas con otras. Las tormentas y líneas eléctricas también pueden interferir con la recepción de radio. Intente reducir los agudos del radio si ocurre interferencia estática.

Servicio de Radio Satelital SiriusXM

Si está equipado, el servicio de Radio Satelital SiriusXM brinda recepción de radio digital. Los edificios altos o las colinas pueden interferir

con las señales de radio satelital, provocando que el sonido se atenúe en forma intermitente. Además, viajar o estacionarse bajo un follaje tupido, puentes, cocheras o túneles puede causar pérdida de la señal SiriusXM durante un periodo de tiempo. Algunos servicios celulares pueden interferir con la recepción de SiriusXM causando una pérdida de señal.

Dispositivos móviles

Realizar o recibir llamadas, cargar, o sólo tener un dispositivo móvil encendido puede causar interferencia estática. Desconecte o apague cualquier dispositivo móvil si esto sucede.

Sistema de antena para diversidad

La antena AM-FM es un sistema de auto-sintonización oculta. Optimiza las señales de AM y FM relativas a la posición del vehículo y a la fuente de la estación de radio. Ni mantenimiento ni ajustes son necesarios.

Reproductores de audio

Evite dispositivos de medios no confiables

Solo use dispositivos de medios de confianza. Evite dispositivos móviles y de medios USB que no sean de confianza que puedan contener archivos que afecten la operación o el desempeño del sistema.

Puerto USB

El vehículo puede estar equipado con varios puertos USB. La música se puede reproducir desde un dispositivo USB conectado. Los puertos también se pueden usar para carga.

Precaución
Para evitar daño al vehículo, desconecte todos los accesorios y desconecte todos los cables de accesorios del vehículo cuando no esté en uso. Los cables de accesorios que se dejen conectados en el vehículo, desconectados de un dispositivo, se podrían dañar o causar un corto eléctrico si el (Continúa)

Precaución (Continúa)
extremo desconectado entra en contacto con líquidos y otra fuente de energía tal como el tomacorrientes de accesorios.

Audio USB

Para reproducir música mediante USB:

1. En la pantalla Audio en reproducción, toque fuente y seleccione USB.
2. Si no hay ningún dispositivo conectado, siga las instrucciones en pantalla para conectar el dispositivo.
3. El contenido de medios compatible aparecerá en la pantalla.

Audio Bluetooth

La música se puede reproducir desde un dispositivo móvil Bluetooth conectado.

El volumen y la selección de canción pueden controlarse utilizando los controles de infoentretenimiento. Si Bluetooth está seleccionado y no hay volumen, revise la configuración de volumen del sistema de infoentretenimiento o el dispositivo móvil conectado.

Para reproducir música mediante Bluetooth:

1. En la página Audio en reproducción, toque fuente y seleccione el dispositivo móvil Bluetooth deseado.
2. Si no hay ningún dispositivo móvil conectado, siga las instrucciones en pantalla para vincular el dispositivo.
3. El contenido de medios compatible aparecerá en la pantalla.

Administrar dispositivos Bluetooth

Administrar dispositivos Bluetooth le permite agregar, eliminar, o seleccionar otro dispositivo móvil vinculado.

Sólo un dispositivo móvil Bluetooth puede estar activo a la vez.

Algunos dispositivos móviles soportan el envío de información de música Bluetooth para mostrarse en el radio. Para más información sobre las funciones Bluetooth compatibles, visite el sitio web de su marca. Vea detalles en *Cuenta y soporte al cliente en línea* ⇨ *387*.

Vea *Norma de Radiofrecuencia* ⇨ *391*.

Navegación

Usando el sistema de navegación

Google Maps proporciona el software de Navegación. La información proporcionada en esta sección es una descripción general y está sujeta a cambios. Para obtener la información funcional más reciente, consulte g.co/mapsincar.

Acepte los Términos y Condiciones de uso.

Conectividad a Internet

Google Maps se basa en un plan de datos de suscripción para una funcionalidad completa, incluyendo la disponibilidad de mapas sin conexión. Con un plan de servicios conectados aplicable, Google Maps se puede usar sin conexión al conducir a través de zonas sin conectividad mediante la descarga automática de mapas sin conexión antes de desconectarse.

Perfiles

Inicie sesión en una Cuenta de Google para obtener un servicio personalizado. Se mostrará la información disponible en la Cuenta de Google.

Para iniciar sesión en un perfil, consulte Cuentas en *Configuraciones* ⇨ *161*.

Asistente de voz

Si está equipado, Google Maps se puede controlar mediante comandos de voz; consulte Asistente de Google en *Reconocimiento de voz* ⇨ *146*.

Idioma y Unidades

Para cambiar el idioma y las unidades, consulte *Configuraciones* ⇨ *161*.

Configuración de silencio

Durante la guía de ruta activa, Google Maps puede brindar instrucciones de voz audibles, alertas de tráfico o puede silenciarse. En la aplicación Google Maps, toque Configuración, después Configuración de silencio para acceder a las opciones. De forma alterna, las instrucciones de voz y las alertas de tráfico audibles se pueden silenciar tocando el icono de sonido en la pantalla de mapa de navegación durante la navegación activa.

Brújula

La orientación de Google Maps se puede cambiar entre la dirección de viaje actual, el norte y la descripción general de la ruta. Toque la brújula para cambiar entre estas opciones.

Para volver a centrar el mapa en la ubicación actual, toque el icono de ubicación.

Mapas

Mapas descargados automáticamente

Google Maps descarga mapas automáticamente para su uso cuando no está conectado a Internet. Los mapas sin conexión hacen los datos de mapa disponibles para funciones del vehículo independientemente de la conectividad.

Para activar la descarga automática:

1. Abra Google Maps.
2. Toque el ícono Settings (Configuración).
3. Toque Centro de privacidad, y después seleccione Mapas sin conexión.
4. Seleccione Descargar automáticamente mapas sin conexión.
5. Verifique la conexión a Internet y espere a que finalice la descarga.

Descarga de mapas sin conexión

1. Abra Google Maps.
2. Toque Configuración y después Mapas sin conexión.
3. Toque el ícono cuadrado Seleccione su propio mapa.
4. Ajuste el mapa para cubrir el área deseada para descargar.
5. Toque Descargar.

Símbolos de navegación

A continuación se muestran los símbolos más comunes que pueden aparecer en la aplicación Google Maps.

Esto indica la ubicación y dirección actuales del vehículo en el mapa.

El alfiler de destino marca la ubicación del destino final. Toque el alfiler para ver la dirección de destino o para agregarlo o eliminarlo de la lista de Favoritos. Oculte la información tocando el alfiler una vez más. Expirará automáticamente si no se realiza una acción.

Un segundo pin en el menú es la descripción general de la ruta. Toque este pin para mostrar más detalles del destino o para eliminarlo.

Destino

Búsqueda de Destino

Se puede buscar un destino con el Asistente de Google.

Para buscar un destino sin el Asistente de Google:

1. Abra Google Maps.
2. Toque el campo de Búsqueda.
3. Ingrese el destino.
4. Toque el ícono Navigation (Navegación).

Rutas alternativas

Las rutas alternativas se muestran como líneas separadas. Cuando esté en navegación paso a paso o en el resumen de ruta, toque la ruta alternativa sugerida.

Adición de un punto intermedio en la ruta por Voz

1. Cuando esté en navegación paso a paso, toque el ícono Search (Buscar) en la parte inferior.
2. Toque el icono de micrófono de Asistente de Google y diga el destino para buscar por voz.
3. Seleccione el resultado de búsqueda deseado de la lista.
4. Toque el icono Agregar parada.

Adición de un punto intermedio en la ruta por Categoría

1. Cuando esté en navegación paso a paso, toque el ícono Search (Buscar) en la parte inferior.
2. Seleccione una categoría.
3. Seleccione el resultado de búsqueda deseado de la lista.
4. Toque el icono Agregar parada.

Adición de dirección de Casa o Trabajo

Para editar una dirección de casa o del trabajo, se debe iniciar sesión con una cuenta. Consulte Cuentas en *Configuraciones* ⇨ *161*.

1. Abra Google Maps.
2. Toque Configuración, después toque Editar casa o trabajo.
3. Ingrese la dirección.

Buscar por categoría

Los destinos se pueden buscar por categoría, como restaurante o tienda de comestibles.

1. Abra Google Maps.
2. Toque la barra de búsqueda.
3. Toque Categorías, después seleccione una categoría.
4. Toque la ubicación deseada y después toque el ícono Navigation (Navegación).

Evitar peajes, carreteras o transbordadores

1. Abra Google Maps.
2. Toque el ícono Settings (Configuración).
3. Seleccione Opciones de ruta.
4. Seleccione las opciones deseadas y después toque X para cerrar.

Manera alternativa para opciones de ruta general

1. Durante una guía de ruta activa, toque Resumen de ruta.
2. Seleccione Opciones de ruta.
3. Seleccione la opción deseada y después toque X para cerrar.

Capas de tráfico

1. Abra Google Maps.
2. Toque el ícono Settings (Configuración).
3. Toque Tráfico para encender o apagar.

Sistema de Posicionamiento Global (GPS)

La posición actual del vehículo se determina mediante el uso de señales de satélite y varias señales del vehículo.

En ocasiones, otras interferencias, como la condición del satélite, la configuración del camino, la condición del vehículo y/u otras circunstancias pueden afectar la capacidad del sistema de navegación para determinar la posición exacta del vehículo.

Puede que este sistema no este disponible o que se presenten interferencias si cualquiera de las siguientes afirmaciones es verdad:

- Las señales son obstruidas por edificios altos, árboles, camiones grandes o túneles.
- Los satélites se encuentran en reparación o mejoras.

Para más información si el GPS no está funcionando adecuadamente, vea *Problemas con guía de ruta* ⇨ *145*.

Posición del vehículo

En ocasiones, la posición del vehículo en el mapa puede ser inexacta, debido a una o más de las siguientes causas:

- El sistema de caminos ha cambiado.
- El vehículo se desplaza sobre superficies resbalosas, como arena, grava, o nieve.
- El vehículo está viajando por caminos sinuosos o por caminos rectos largos.
- El vehículo se aproxima a un edificio alto o un vehículo grande.
- La calle es paralela a una carretera.
- El vehículo acaba de ser descargado de un transportador de vehículos o un transbordador.
- La calibración de posición actual es incorrecta.
- El vehículo se desplaza a alta velocidad.
- El vehículo cambia de dirección más de una vez o el vehículo se encuentra en una plataforma de giro de un estacionamiento.
- El vehículo está entrando y/o saliendo de un estacionamiento, una cochera o un terreno techado.
- No se recibe la señal GPS.
- Hay una canastilla instalada en el techo del vehículo.
- Dispositivos de tracción de llanta instalados en el vehículo.
- Se han reemplazado las llantas o se encuentran gastadas.
- La presión de las llantas es incorrecta.
- Esta es el primer uso de la navegación después de actualizar los datos del mapa.
- La batería de 12 voltios ha sido desconectada durante varios días.
- El vehículo se encuentra en tráfico abundante, con avance a baja velocidad, y avanza y se detiene con frecuencia.

Problemas con guía de ruta

Puede ocurrir una guía de ruta inadecuada en caso de una o más de las siguientes condiciones:

- No se realizó el giro en la calle indicada.
- La guía de ruta puede no estar disponible al usar la creación automática de una ruta nueva para el siguiente giro a la derecha o a la izquierda.
- La ruta no puede cambiarse al usar la creación automática de una ruta nueva.
- No hay guía de ruta al dar vuelta en una intersección.
- La creación automática de una ruta nueva puede presentar en pantalla una ruta de regreso al destino intermedio establecido, si se dirige a un destino sin pasar por el punto intermedio.
- La ruta prohibe el acceso de un vehículo debido a un reglamento horario o estacional o de cualquier otra índole.

- Es posible que no se haga la búsqueda en algunas rutas.
- Es posible que no se muestre la ruta hacia el destino si hay caminos nuevos, si ha habido cambios recientes en los caminos o si ciertos caminos no están incluidos en los Mapas.

Para recalibrar la posición del vehículo en el mapa, estaciónese con el vehículo en marcha de dos a cinco minutos, hasta que la posición del vehículo se actualice. Asegúrese que el vehículo esté estacionado en una ubicación que sea segura y tenga una vista libre al cielo y lejos de obstrucciones grandes.

Reconocimiento de voz

Si está equipado, el Asistente integrado del vehículo permite el uso manos libres de la funcionalidad de medios y mensajes, navegación y controles de clima en el vehículo. Para activar, presione y suelte rápidamente en el volante, toque Google Assistant en la pantalla de inicio de infoentretenimiento o use las palabras de activación "Hey Google" u "OK Google". Google Assistant debe configurarse como el asistente predeterminado para que funcione la activación del volante y la palabra de activación.

Sin embargo, no todas las funciones dentro de estas áreas son compatibles con comandos de voz y requieren que el usuario tenga un plan de suscripción de datos válido o esté conectado a Wi-Fi para poder utilizar algunas funciones de Google Assistant.

Utilizando el reconocimiento de voz

El reconocimiento de voz está disponible una vez que se inicialice el sistema. Esto comienza al encender el vehículo. La inicialización puede tomar unos cuantos segundos.

1. Presione y libere rápidamente en los controles al volante, toque Google Assistant en la pantalla de inicio de infoentretenimiento o use las palabras de activación "Hey Google" u "OK Google" para activar el reconocimiento de voz. Google Assistant debe configurarse como Asistente predeterminado para el y las opciones de palabra de activación para funcionar.
2. Diga claramente alguno de los comandos descritos más adelante en esta sección.

Cancelación de Asistente de Google

- Presione en los controles al volante para cancelar la solicitud del Asistente de Google.

Recomendaciones útiles para decir las instrucciones

El reconocimiento de voz identifica comandos que se digan naturalmente en forma de oración o comandos directos que indiquen la aplicación y la tarea.

Para mejores resultados:

- Diga el comando con naturalidad, no demasiado rápido, ni demasiado lento.
- Use comandos directos sin demasiadas palabras adicionales. Por ejemplo, “Llamar <nombre> al trabajo”, “Reproducir" seguido por el nombre de artista o canción, o “Reproducir" seguido por el número de la estación de radio.

El sistema puede entender comandos directos con mayor claridad. Un ejemplo de comando directo es “Marcar <número>.”

Si un número de teléfono celular se guardó con un nombre y un lugar, el comando directo debe incluir ambos. Por ejemplo, “Llamar a <nombre> al trabajo.”

Reconocimiento de voz para radio

Cuando se inicia en voz, los comandos de reconocimiento de voz para AM, FM, SiriusXM (si está equipado) y aplicaciones de medios (si son compatibles) están disponibles.

"Reproducir <frecuencia AM> AM": Sintoniza la frecuencia de la estación de radio identificada en el comando (como “nine fifty” (nueve, cincuenta)).

"Reproducir <frecuencia FM> FM": Sintoniza la frecuencia de estación de radio identificada en el comando (como "one oh one point one" (uno cero uno punto uno)).

“Reproducir canal <número de canal SiriusXM> en SiriusXM” : Sintoniza el número de canal de radio SiriusXM que se identifica en el comando. Este comando puede requerir una conexión en línea.

“Reproducir <nombre de canal SiriusXM> en SiriusXM”: Sintoniza el nombre de canal de radio SiriusXM que se identifica en el comando. Este comando puede requerir una conexión en línea.

“Reproducir <Media> en <Fuente de Audio>” : Reproduzca medios como una canción o un canal utilizando una fuente de audio específica, como Pandora o Spotify. Este comando puede requerir una conexión en línea.

Reconocimiento de voz para teléfono

Asegúrese que el teléfono esté conectado usando Bluetooth para usar los comandos de voz relacionados con el teléfono.

“Call <contact name>” ("Llamar nombre de contacto"): Iniciar una llamada a un contacto guardado. El comando puede incluir la ubicación si el contacto tiene números de ubicación almacenados. Debe aceptar el permiso de Resultados personales durante la configuración para acceder a los contactos.

“Call < phone number>” (Llamar a "número de teléfono"): Inicie una llamada a un número de teléfono de siete dígitos o 10 dígitos.

"Enviar un mensaje a <nombre de contacto>": Enviar un mensaje a un contacto guardado.

Reconocimiento de voz para navegación

Los comandos de navegación se pueden utilizar para iniciar, cancelar una ruta o agregar puntos intermedios/puntos de interés (POI).

"Ir a <dirección de destino>": Inicia la navegación a la dirección en el comando.

“Encontrar un <Lugar de Interés>”: Encuentre e inicie la navegación a un PDI en el comando.

"Agregar <destino> en mi camino": Agrega un destino intermedio a la ruta actual.

"Llévame a casa": Inicia la navegación a la ubicación de Casa establecida en Google maps.

Comandos de vehículo a bordo

Estos comandos se pueden utilizar para ajustar la temperatura del vehículo, controlar los descongeladores de las ventanas y obtener información sobre el combustible.

"Encender A/C": Enciende el aire acondicionado.

"Cuánto combustible me queda": Averiguar cuánto combustible tiene su vehículo.

"Ajustar temperatura a <número deseado> grados": Ajusta una temperatura específica dentro de su vehículo.

Reconocimiento de voz de asistente de teléfono

Mientras un teléfono móvil está conectado a través de Bluetooth, Android Auto o Apple CarPlay, mantenga presionado en los

controles al volante hasta que escuche una respuesta del asistente de voz del teléfono para pasar e iniciar el asistente de voz en el teléfono móvil conectado (por ejemplo, Google Assistant, Siri, etc.).

Grabadora de datos de desempeño (PDR)

Si está equipado, el icono de PDR aparece en la pantalla de inicio de infoentretenimiento.

Notas importantes:

- El uso del Grabador de Datos de Desempeño ("Sistema PDR") puede estar prohibido o restringido legalmente en ciertos países y situaciones. Es su responsabilidad asegurar el cumplimiento con las leyes y regulaciones aplicables, incluyendo sin limitar: leyes de privacidad, leyes relacionadas con vigilancia y grabaciones de cámara, leyes de tráfico y seguridad de camino, y leyes sobre la protección de publicidad y derechos personales.
- No use el sistema PDR si distrae su atención del tráfico o pone a otros en riesgo.
- No confíe exclusivamente en la grabación de la cámara para dirigir el vehículo.
- Cumpla con cualquier requerimiento de notificación y consentimiento antes de capturar y/o grabar y/o publicar las voces o imágenes de otras personas o de recolectar otros datos personales con el sistema PDR.
- Notifique a otros conductores de su vehículo sobre las reglas anteriores y pida que cumplan con ellas.
- Siempre se debe notificar al Valet. No se necesita su consentimiento.
- General Motors no acepta ninguna responsabilidad en conexión con el uso no permitido del sistema PDR.
- Observe que las autoridades de aplicación de la ley pueden tener el derecho de incautar las grabaciones de vídeo y usarlas como evidencia de ofensas criminales/de conducción contra usted o terceros.

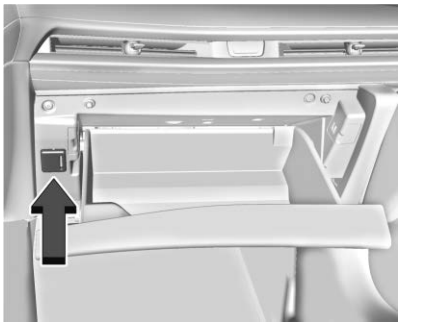

La PDR graba vídeo, audio, y datos del vehículo. El vídeo hacia el frente y el audio de la cabina se capturan por medio de una cámara y micrófono ubicados detrás del espejo retrovisor. El vídeo y datos de PDR se almacenan en una tarjeta SD removible ubicada en el lector de la tarjeta SD en la guantera. El vídeo (MP4) se puede reproducir en el vehículo o la tarjeta SD se puede retirar y reproducir en una PC o un dispositivo móvil o el archivo se puede ver y analizar dentro de Toolbox. Vea Toolbox más adelante en esta sección.

Los datos registrados no se almacenan en ningún otro lugar, y sólo se pueden acceder desde la tarjeta SD.

Para optimizar el desempeño de PDR, formatee la tarjeta SD en una base regular. Respalde todas las grabaciones en la tarjeta SD antes de formatear. Formatear la tarjeta SD eliminará todas las grabaciones guardadas.

Si aparece un código de error de sistema en la pantalla, tal como "Código de error de sistema ####", revise la condición de la tarjeta SD. Se puede necesitar reformatear o reemplazar. Si el problema persiste, consulte a su distribuidor.

Para comenzar, inserte una tarjeta SD con formato exFAT, se requiere Clase 10, se recomiendan 16 GB o mayores, en el lector de tarjetas SD de la guantera.

Toque el icono PDR para acceder al menú PDR. Toque la pestaña PDR. Las opciones que se muestran son:

Iniciar Grabación

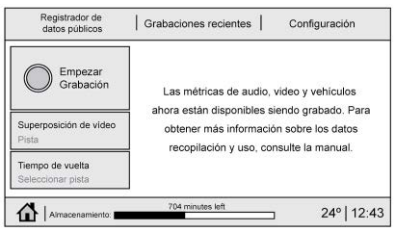

Si el sistema no es capaz de iniciar la grabación, el botón de iniciar de grabación se muestra en gris.

Toque Iniciar Grabación para comenzar a grabar. Al iniciar la grabación, este botón cambia a Detener Grabación. Toque para detener la sesión de grabación.

La grabación se debe detener y cerrar el archivo antes de retirar la tarjeta SD, o la grabación no se puede revisar.

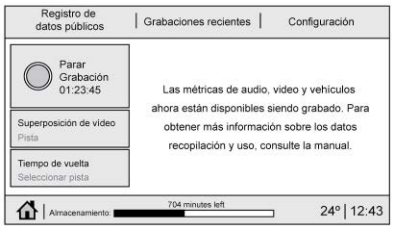

El tiempo transcurrido se mostrará durante la grabación.

Los siguientes errores y advertencias se pueden mostrar durante la grabación:

- Almacenamiento lleno
- No hay almacenamiento disponible
- Error de sistema
- Error de tarjeta SD
- Velocidad de tarjeta SD insuficiente
- Advertencia de precisión de GPS
- Protección de escritura de tarjeta SD

Capa de vídeo

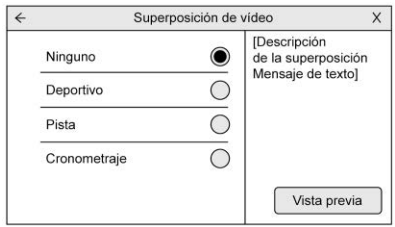

Toque Capa de vídeo para mostrar la pantalla de menú.

Tocar la vista preliminar proporciona una vista preliminar en vivo de la capa seleccionada.

Seleccione una:

- Ninguno
- Deportivo
- Pista
- Sincronización

Ninguno

No se muestran los datos del vehículo en la parte superior del vídeo grabado. Los datos del vehículo están disponibles con el vídeo cuando se tiene acceso en el software de la caja de herramientas. Vea Toolbox más adelante en esta sección.

Deportivo

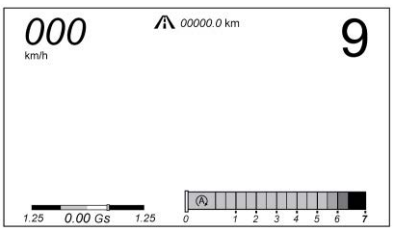

Muestra estas métricas de vehículos:

- Velocidad del vehículo: Hasta tres dígitos se muestran en km/h o MPH dependiendo de la configuración del vehículo.
- Revoluciones del motor por minuto (rpm): la barra horizontal indica las rpm actuales. Conforme las rpm se incrementan, el relleno también lo hace.
- Icono de paro automático_ Si está equipado, el icono de paro automático aparecerá cuando el Paro automático esté activo.
- Estado de transmisión (velocidad actual): Las transmisiones muestran 1, 2, etc.
- Gráfico Fuerza G Lateral: Se muestran las fuerzas G izquierda y derecha. La gráfica se llena a la izquierda o a la derecha en función del valor de medida. La Fuerza G medida se muestra como un número en la parte superior del gráfico.
- Odómetro de evento: Esto muestra la distancia conducida desde que comenzó la grabación.

Pista

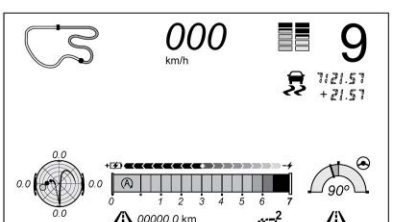

Muestra estas métricas de vehículos:

- Velocidad del vehículo: Misma que Deportiva.
- Mapa de Rastreo GPS: Muestra la posición actual del vehículo con relación a una ruta conocida.
- Revoluciones del motor por minuto (rpm): la barra horizontal indica las rpm actuales. Conforme las rpm se incrementan, el relleno también lo hace.
- Icono de paro automático_ Si está equipado, el icono de paro automático aparecerá cuando el Paro automático esté activo.
- Medidor de flujo de energía eléctrica: Si está equipado, este indicador muestra el consumo instantáneo de energía de la batería de alto voltaje.
- Estado de la transmisión (Cambio actual): Mismo que deportivo.
- Gráfico de burbuja de fricción: Las fuerzas G laterales y longitudinales se muestran como un punto dentro de una burbuja. Aparecerá un punto rojo cuando el vehículo comienza el frenado y se pone verde cuando el vehículo acelera. El punto

es blanco cuando el vehículo no está en movimiento. Un punto blanco es el valor predeterminado.

- Gráfico de freno y acelerador: Muestra el valor del porcentaje de la posición del pedal de freno y del acelerador de 0-100%.
- Ángulo de dirección: El gráfico se llena desde el centro a la izquierda o a la derecha dependiendo de la orientación de la dirección. El ángulo de dirección numérica se muestra debajo del gráfico.
- Indicador activo de manejo activo: El gráfico se muestra sólo si se activan los sistemas de manejo activos.
- Modo de administración de tracción de desempeño (PTM): Muestra el modo PTM actual. Las opciones son Mojado, Seco, Carrera 1 o Carrera 2.
- Tiempo de vuelta actual: Muestra el tiempo de la vuelta transcurrido si la línea final está definida y el vehículo ha cruzado la línea final definida al menos una vez.
- Odómetro de evento: Esto muestra la distancia conducida desde que comenzó la grabación.
- Modo de conducción: Muestra el modo de conducción actual del vehículo.

Sincronización

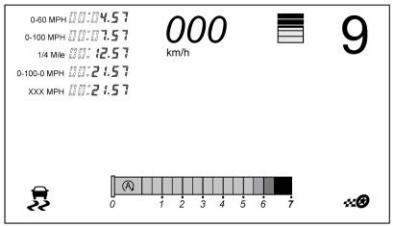

Muestra estas métricas de vehículos:

- Velocidad del vehículo: Misma que Deportiva.
- Revoluciones por minuto (rpm) del motor: Igual que Sport.
- Icono de paro automático_ Si está equipado, el icono de paro automático aparecerá cuando el Paro automático esté activo.
- Estado de la transmisión (Cambio actual): Mismo que deportivo.
- Posición de acelerador: Muestra el porcentaje del acelerador aplicado de 0-100%.
- Indicador activo de manejo activo: El gráfico se muestra sólo si se activan los sistemas de manejo activos.

Una vez que se selecciona la Superposición de tiempo, toque Configurar en la esquina inferior derecha para elegir qué métricas de tiempo de desempeño le gustaría mostrar en la Superposición de vídeo de tiempo.

- 0–100 km/h (0–60 mph)
- 0–200 km/h (0–100 mph)
- 0–200–0 km/h (0–100–0 mph)
- 400 m (Temporizador de 1/4 de milla)
- Temporizador de velocidad personalizado

El temporizador comienza a grabar tan pronto como el vehículo acelera. A medida que el vehículo pase cada hito de velocidad y distancia, se mostrará en la superposición.

Tiempo de vuelta

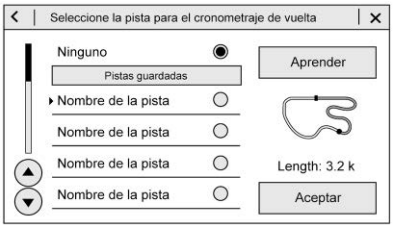

Toque Lap Timing (Tiempo de vuelta) en la pestaña PDR para mostrar la pantalla de selección de pista.

- Seleccione Custom Track (Pista personalizada), después learn (Programar) para crear una pista personalizada para tiempos de pista.
- Seleccione Custom Track (Pista personalizada), y después Relearn (Volver a programar) si una pista personalizada ya se ha definido y está disponible en el dispositivo de almacenamiento.
- Sólo se puede programar una pista durante cada sesión de grabación. Para programar una nueva pista, finalice la grabación actual y comience una nueva.

Programación de pista personalizada - Circuito

- Seleccione Circuito como tipo de pista.
- Toque Learn (Programar) cuando esté en la línea de salida.
- La programación de pista de circuito se completará automáticamente cuando el vehículo cruce la línea de arranque/meta.
- Después de completar el proceso de programación, presione Continuar para volver a la pantalla de inicio o Reprogramar para intentar programar de nuevo.
- Toque Cancel (Cancelar) para detener el proceso de programación.

Programación de pista personalizada - Cruce automático

- Seleccione Autocross como tipo de pista.
- Toque Learn (Programar) cuando esté en la línea de salida.
- Conduzca a lo largo de la pista y presione Finish (Meta) cuando el vehículo alcance la línea de Meta.
- Después de completar el proceso de programación, presione Continuar para volver a la pantalla de inicio o Reprogramar para intentar programar de nuevo.
- Toque Cancel (Cancelar) para detener el proceso de programación.

Tiempo de vuelta - Pistas guardadas

- Las pistas guardadas se nombrarán por el PDR como custom.gpx.

- Las pistas guardadas se pueden renombrar colocando la tarjeta SD en una computadora y reescribiendo el nombre de hora/fecha en una nombre amistoso para el usuario. No cambie o elimine la extensión del archivo (.gpx).

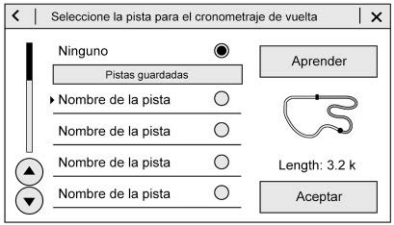

Para comenzar a tomar el tiempo de una pista existente, desplácese a la pista deseada y seleccione OK. Se mostrará la pestaña PDR.

Grabaciones

Toque la pestaña Recordings (grabaciones). Las grabaciones se mostrarán con la más reciente en la parte superior. Seleccione la grabación para iniciar la reproducción.

Las grabaciones se pueden borrar seleccionando el cesto de basura. Seleccione yes (Sí) para eliminar o No para cancelar.

La reproducción de vídeo no se permite mientras el vehículo está en movimiento.

Toque en la pantalla mientras se reproduce el vídeo para ver los controles de reproducción de vídeo.

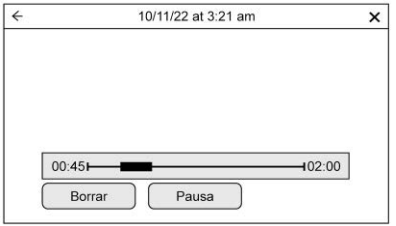

Depurador de vídeo: Cambia la posición y la reproducción. La longitud de la barra corresponde al tiempo del vídeo. Avance o retroceda el vídeo arrastrando a lo largo la barra.

Configuración

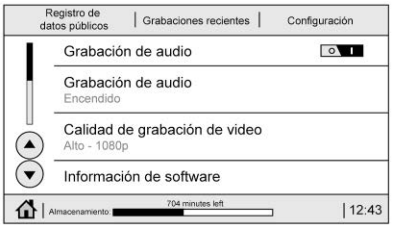

Toque la pestaña Configuración para ver el menú de Configuración.

- Grabación de audio - Seleccione on (encendido) u off (apagado) para grabar audio con el vídeo grabado.
- Grabación automática - Cuando esté encendido, el PDR comenzará a grabar cuando el vehículo esté en el Modo de energía de operación. Las configuraciones incluyen:
  - Calidad de vídeo de grabación automática
  - Sólo mientras modo Valet
  - Para permitir que la grabación se sobreescriba cuando el almacenamiento esté lleno

- Calidad de grabación de vídeo - Baja (480p), o Alta (1080p). Una calidad mayor resultará en archivos de grabación más grandes.
- Información de software – Muestra información y números de versión de software de PDR.
- Información de tarjeta SD - Tamaño, Memoria restante, Formato, y Velocidad.

Toolbox

Permite la evaluación del conductor y el rendimiento del vehículo en una computadora personal después de un evento registrado. Acuda a su distribuidor respecto a detalles.

Consulte www.chevrolet.com/performance/corvette-experience para descargar el software Toolbox.

AliveDrive Race

Permite la evaluación del conductor y el desempeño del vehículo en un dispositivo móvil después de un evento registrado. Acuda a su distribuidor respecto a detalles.

Descargue AliveDrive Race de Google Play store o Apple App Store.

Teléfono

Bluetooth (Resumen)

El sistema Bluetooth del vehículo puede interactuar con un dispositivo móvil para:

- Realice y reciba llamadas en modo manos libres.
- Comparta el directorio del teléfono o lista de contactos del dispositivo con el vehículo.
- Transmisión de audio (música, podcasts).
- Notificar la recepción de mensajes de texto.

Minimizar la distracción del conductor, antes de conducir, y con el vehículo estacionado:

- Familiarizarse con las características del dispositivo móvil. Organice la guía telefónica y las listas de contacto claramente y elimine las entradas duplicadas o usadas rara vez.
- Revise los controles y la operación del sistema de infoentretenimiento.
- Conectar el(los) dispositivo(s) móvil(es) al vehículo. El sistema puede no funcionar con todos los dispositivos móviles. Consulte "Conexión" más adelante en esta sección.

Los vehículos con sistema Bluetooth pueden usar un dispositivo móvil con capacidad Bluetooth y un Perfil de manos libres para hacer y recibir llamadas telefónicas. El sistema de infoentretenimiento y el reconocimiento de voz se utilizan para controlar el sistema. El sistema se puede usar mientras el vehículo está encendido. El alcance del sistema Bluetooth puede ser de hasta 9.1 m (30 pies) No todos los dispositivos móviles soportan todas las funciones, y no todos los dispositivos móviles trabajan con el sistema Bluetooth. Consulte *Cuenta y soporte al cliente en línea* ⇨ *387* respecto a más información sobre los dispositivos móviles compatibles.

Controles

Utilice los controles de la pantalla de infoentretenimiento y del volante para operar el sistema Bluetooth.

Controles al volante

: Presione y libere para contestar llamadas entrantes en su dispositivo móvil Bluetooth conectado. Mantenga presionado para el asistente del dispositivo móvil.

: Presione para terminar una llamada, declinar una llamada o cancelar una operación. Presione para silenciar o retirar el silencio del sistema de infoentretenimiento cuando no esté en una llamada.

Controles del sistema de infoentretenimiento

Para mayor información sobre cómo navegar sistema de menús utilizando los controles de infoentretenimiento vea *Cómo usar el sistema* ⇨ *136*.

Sistema de audio

Cuando se utiliza el sistema de dispositivo móvil Bluetooth, el sonido proviene de los altavoces del sistema de audio de la parte delantera del vehículo y anula el sistema de audio. El nivel de volumen durante una llamada a un dispositivo móvil se puede ajustar oprimiendo los controles al volante o los controles de volumen para el sistema de infoentretenimiento. El nivel de volumen ajustado permanece en memoria para llamadas posteriores. El volumen no se puede bajar más allá de cierto nivel.

Bluetooth (Conexión y uso de teléfono)

Conexión

Para poder usar un dispositivo móvil habilitado para Bluetooth, se debe vincular al sistema Bluetooth y luego se debe conectar al vehículo. Consulte la guía del usuario del fabricante de dispositivo móvil para las funciones Bluetooth antes de vincular el dispositivo.

Información sobre conexión

- Seleccione el icono de teléfono en la pantalla de la página de inicio.
- Si no se ha conectado ningún dispositivo móvil, un mensaje en la pantalla de infoentretenimiento mostrará la opción Administrar teléfonos. Seleccione esta opción y se mostrará la pantalla Teléfonos. Consulte "Conexión de un teléfono" más adelante en esta sección.
- Un dispositivo móvil Bluetooth con capacidad de música puede ser conectado al vehículo como un teléfono y reproductor de música al mismo tiempo.
- Se pueden conectar hasta 10 dispositivos al sistema Bluetooth.
- El proceso de conexión se desactiva cuando el vehículo está en movimiento.
- Solamente se debe realizar el acoplamiento una vez, a menos que la información sobre acoplamiento del dispositivo móvil cambie o que se elimine del sistema el teléfono.
- Si un dispositivo móvil conectado anteriormente no se conecta al sistema Bluetooth, intente eliminar el dispositivo móvil en el sistema de infoentretenimiento del vehículo y también olvidando el vehículo en la configuración Bluetooth en el dispositivo móvil. Después repita el proceso de conexión.
- Si múltiples dispositivos móviles vinculados están dentro del rango del sistema, el sistema se conecta al dispositivo móvil vinculado que está configurado como Primero a conectarse. Si no hay ningún dispositivo móvil configurado para conectarse primero, se conectará al dispositivo móvil que se utilizó por última vez. Para conectarse con un dispositivo móvil acoplado diferente, vea "Conectar con un Teléfono Diferente" más adelante en esta sección.

Vinculación de un teléfono

1. Asegúrese que Bluetooth esté activado en el teléfono antes de iniciar el proceso de vinculación.
2. Seleccione el icono teléfono en la pantalla de la página de inicio de infoentretenimiento.
3. Si se agregó un teléfono anteriormente, seleccione Configuración > Conexiones > Teléfonos para acceder al administrador de dispositivos. Desde el administrador de dispositivos, seleccione "Agregar teléfono". Si se agregó un teléfono previamente, la tarjeta "Agregar teléfono" será sólo un botón "+".
4. Seleccione Administrar teléfonos para mostrar la pantalla Teléfonos.
5. Seleccionar Agregar Teléfono.

   Si se agregó o se desconectó un teléfono previamente, la tarjeta "Agregar teléfono" será sólo una tarjeta "+".
6. El código tanto en el teléfono como en la pantalla de infoentretenimiento se necesita reconocer para que la conexión sea exitosa.
7. Siga las instrucciones del teléfono para confirmar el código de seis dígitos que aparece en la pantalla de infoentretenimiento y toque Vincular. El código en el teléfono y la pantalla de infoentretenimiento se necesita reconocer para que la conexión sea exitosa.
8. Si un dispositivo móvil conectado anteriormente no se conecta al sistema Bluetooth, intente eliminar el dispositivo móvil en el sistema de infoentretenimiento del vehículo y también olvidando el vehículo en la configuración Bluetooth en el dispositivo móvil.
9. Si el nombre del vehículo no aparece en su teléfono bajo el menú "otros dispositivos" o "dispositivos disponibles", puede haber unas cuantas formas de volver a iniciar el proceso de conexión:
   - Apague Bluetooth y vuelva a encenderlo, en su teléfono.
   - Vuelva al principio de los menús del Teléfono en la pantalla de infoentretenimiento y reinicie el proceso de vinculación.
   - Apague el teléfono y vuelva a encenderlo.
   - Reinicie el teléfono, pero este paso debe hacerse como un último esfuerzo.
10. Si el teléfono indica aceptar la conexión o permitir la descarga del directorio telefónico, toque Siempre aceptar y permitir. La Guía Telefónica puede no estar disponible si no se acepta.
11. Para vincular teléfonos adicionales, seleccione Configuración > Conexiones > Teléfonos.

Primero a conectar Teléfonos vinculados

Si múltiples teléfonos vinculados están dentro del rango del sistema, el sistema se conecta al teléfono vinculado que está configurado como Primero a conectarse. Para activar un teléfono vinculado como el teléfono Primero a conectar:

1. Asegúrese que el teléfono esté encendido.
2. Seleccione el icono Configuración en la pantalla de la página de inicio de infoentretenimiento.
3. Seleccione Conexiones.
4. Seleccionar Teléfono.
5. Seleccione Opciones bajo teléfono conectado.

6. Seleccione Primero a Conectar en el menú de configuración del teléfono y ajuste Primero en conectarse en encendido.

Los teléfonos y dispositivos móviles se pueden agregar, remover, conectar y desconectar. Se mostrará un submenú siempre que se realice una solicitud para agregar o administrar teléfonos y dispositivos móviles.

Acceso a la pantalla de lista de dispositivos

Hay dos formas de acceder a la pantalla de la lista de dispositivos:

Uso del icono de Configuración

1. Seleccione el icono Ajustes en la pantalla de inicio de infoentretenimiento o en el icono de Configuración en la bandeja de aplicaciones situada en la izquierda de la pantalla.
2. Seleccionar Conexiones.
3. Seleccionar Teléfonos.

Uso del icono de Teléfono

1. Seleccione el icono Teléfono en la pantalla de inicio de infoentretenimiento o en el icono de Teléfono en la bandeja de aplicaciones situada en la izquierda de la pantalla.
2. Seleccione ⚙ en la pantalla Teléfonos.
3. Seleccione Teléfono conectado.

Desconexión de teléfono conectado

Para desconectar un teléfono:

1. Abra la pantalla de lista de dispositivos. Consulte "Acceso a la pantalla de lista de dispositivos" anteriormente en esta sección.
2. Seleccione Opción en la tarjeta del teléfono para mostrar la configuración del teléfono o del dispositivo móvil.
3. Seleccione Desconectar.

Eliminación de un teléfono acoplado

Para borrar un teléfono conectado:

1. Abra la pantalla de lista de dispositivos. Consulte "Acceso a la pantalla de lista de dispositivos" anteriormente en esta sección.
2. Seleccione Opción en la tarjeta del teléfono para mostrar la configuración del teléfono o del dispositivo móvil.
3. Seleccione Olvidar teléfono.

Conexión con un teléfono diferente

Para conectar un teléfono diferente, el nuevo teléfono debe estar en el vehículo y conectado al sistema Bluetooth.

Para conectar a un teléfono diferente:

1. Abra la pantalla de lista de dispositivos. Consulte "Acceso a la pantalla de lista de dispositivos" anteriormente en esta sección.
2. Seleccione el nuevo teléfono que al que se desea conectar de la lista de teléfonos disponibles. Consulte "Primero para conectar teléfonos vinculados" previamente en esta sección.

Cambiar a Modo de auricular o manos libres

Para cambiar entre el modo auricular o manos libres:

- Mientras la llamada activa sea manos libres, seleccione la opción Salida de audio, y después seleccione Teléfono para cambiar al modo de auricular.

  El icono de silenciar no estará disponible o funcional mientras el modo Auricular esté activo.

- Mientras la llamada activa sea en el auricular, seleccione la opción Salida de audio, y después seleccione Altavoces del vehículo para cambiar al modo manos libres.

Realizar una llamada utilizando Contactos

Las llamadas se pueden realizar a través del sistema Bluetooth utilizando la información de contacto de teléfono personal para todos los teléfonos que soporten la función de Guía Telefónica. Familiarícese con la configuración y operación del teléfono y que el teléfono esté ajustado para permitir compartir contactos por medio de Bluetooth con el vehículo. Verifique que el teléfono se compatible con esta función y que el teléfono esté ajustado para permitir compartir contactos por medio de Bluetooth con el vehículo.

El menú Contactos tiene acceso a la Guía Telefónica guardada en el teléfono.

Para hacer una llamada usando el menú Contactos:

1. Seleccione el icono Teléfono en la pantalla de inicio de infoentretenimiento o en la bandeja de aplicaciones situada en la izquierda de la pantalla.
2. Seleccionar Contactos.
3. Hay dos métodos para buscar contactos:
   - Barra de búsqueda – Seleccione el icono de búsqueda en la parte superior derecha de la ventana Teléfonos y escriba el nombre o número del contacto en el teclado. Los resultados de la búsqueda se mostrarán correspondientes a la entrada del usuario. Toque el nombre a llamar.
   - Desplazamiento – Seleccione la lista y desplácese, o use la barra de desplazamiento en el lado izquierdo de la ventana Teléfonos. Toque el nombre a llamar.

Realizar una llamada utilizando el Menú de llamadas recientes

El menú Recientes tiene acceso a la lista de llamadas recientes desde su teléfono.

Para hacer una llamada usando el menú Recientes:

1. Seleccione el icono Teléfono en la pantalla de inicio de infoentretenimiento o en la bandeja de aplicaciones situada en la izquierda de la pantalla.
2. Seleccionar Recientes.
3. Seleccione el nombre o número a llamar.

Realizar una llamada con el Teclado

Para realizar una llamada marcando los números:

1. Seleccione el icono Teléfono en la pantalla de inicio de infoentretenimiento o en la bandeja de aplicaciones situada en la izquierda de la pantalla.

2. Seleccione Teclado e ingrese un número telefónico.
3. Seleccione el icono de teléfono en la pantalla de infoentretenimiento para comenzar a marcar el número.

Búsqueda de contactos mediante el teclado

Para buscar contactos mediante el teclado:

1. Seleccione el icono Teléfono en la pantalla de la página de inicio de infoentretenimiento.
2. Seleccione Teclado e ingrese los números de teléfono o los nombres de contacto parciales con los dígitos del teclado para buscar.

   Los resultados aparecen en el lado derecho de la pantalla. Toque uno para realizar una llamada.

Aceptar o declinar una llamada

Cuando se recibe una llamada entrante, el sistema de infoentretenimiento se silencia y se escucha un tono de timbrado en el vehículo.

Aceptar una llamada

Hay dos formas de aceptar una llamada:

- Presione en los controles del volante.
- Seleccione Contestar en la pantalla de infoentretenimiento.

Declinar una llamada

Hay dos formas de rechazar una llamada:

- Presione en los controles del volante.
- Seleccione Declinar en la pantalla de infoentretenimiento.

Llamada en espera

Para poder usar la función llamada en espera, debe ser admitida por el teléfono Bluetooth y debe estar habilitada por el proveedor de servicio inalámbrico.

Aceptar una llamada

Presione para contestar, luego toque Cambiar en la pantalla de infoentretenimiento.

Declinar una llamada

Presione para rechazar, luego toque Rechazar en la pantalla de infoentretenimiento.

Alternando entre llamadas (Llamadas en espera solamente)

Para cambiar entre llamadas, toque Teléfono en la pantalla de inicio de infoentretenimiento para mostrar Vista de llamada. Mientras esté en Vista de llamada, toque la información de llamada de la llamada en espera para cambiar las llamadas.

Terminar una llamada

- Presione en los controles del volante.
- Seleccione en la pantalla de infoentretenimiento, junto a una llamada, para finalizar sólo esa llamada.

Tonos de frecuencia múltiple de tono doble (DTMF)

El sistema Bluetooth en el vehículo puede enviar números durante una llamada. Esto es útil cuando se llama a un sistema telefónico manejado por menús. Use el Teclado para ingresar el número.

Apple CarPlay y Android Auto

Si está equipado, la capacidad para Apple CarPlay y/o Android Auto puede estar disponible por medio de un smartphone

compatible. Si el teléfono está vinculado y las proyecciones están disponibles, los iconos Apple CarPlay y/o Android Auto se iluminarán en la pantalla de inicio de infoentretenimiento.

Para usar Apple CarPlay y/o Android Auto:

Para proyección de teléfono con cable

1. Para teléfonos inteligentes con Android 9 y versiones anteriores, descargue la aplicación Android Auto a su teléfono desde Google Play Store. No se requiere aplicación para Apple CarPlay.
2. Conecte su teléfono Android o iPhone de Apple por medio del cable USB del teléfono incluido de fábrica y en el puerto de datos USB. Para mejor desempeño, es altamente recomendable usar el cable USB incluido de fábrica del dispositivo, que se debe reemplazar después de desgaste significativo para mantener la calidad de la conexión. Los cables posventa o de terceros pueden no funcionar.
3. Cuando el teléfono se conecta por primera vez, para activar Apple CarPlay o Android Auto, acepte los términos y condiciones en el sistema de infoentretenimiento y el teléfono.
4. Siga las instrucciones en el teléfono.

Se iluminarán los iconos de Android Auto y Apple CarPlay en la pantalla de inicio de infoentretenimiento. Es posible que Android Auto y/o Apple CarPlay se inicien automáticamente la siguiente vez que se conecte el USB. De lo contrario, seleccione el icono Android Auto y/o Apple CarPlay en la pantalla de inicio de infoentretenimiento para iniciar.

Seleccione ⌂ en la columna central para regresar a la pantalla de inicio de infoentretenimiento.

Para Proyección de teléfono inalámbrico

Verifique que su teléfono sea compatible inalámbricamente visitando la página de soporte de Android Auto o Apple CarPlay.

1. Para teléfonos inteligentes con Android 9 y versiones anteriores, descargue la aplicación Android Auto a su teléfono desde Google Play Store del teléfono. No se requiere aplicación para Apple CarPlay.
2. Para la primera conexión, asegúrese que Bluetooth y WiFi estén activados en la configuración del teléfono. Para conectar el teléfono a través de Bluetooth, consulte *Bluetooth (Conexión y uso de teléfono)* ⇨ *155 Bluetooth (Resumen)* ⇨ *154*.
3. Cuando el teléfono se conecte por primera vez para activar Apple CarPlay o Android Auto, acepte los términos y condiciones tanto en el sistema de infoentretenimiento y el teléfono.
4. Siga las instrucciones en el teléfono.

Se iluminarán los iconos de Android Auto y Apple CarPlay en la pantalla de inicio de infoentretenimiento. Android Auto y/o Apple CarPlay se puede iniciar automáticamente durante la conexión inalámbrica. De lo contrario, seleccione el icono Android Auto y/o Apple CarPlay en la pantalla de inicio de infoentretenimiento para iniciar.

CarPlay inalámbrico y/o Android Auto inalámbrico puede experimentar interrupción ocasional de servicio debido a interferencia Wi-Fi externa.

Para desconectar la proyección inalámbrica del teléfono para ese dispositivo emparejado:

1. Seleccione Configuración de la pantalla de la página de inicio de infoentretenimiento.
2. Seleccione Conexiones.

3. Seleccione Teléfonos.
4. Seleccione el ícono Bluetooth o bien Opciones en la tarjeta de teléfono.
5. Seleccione Tipo de conexión de la lista y elija Llamada Bluetooth y Medios.

Seleccione ⌂ en la columna central para regresar a la pantalla de inicio de infoentretenimiento.

Las características están sujetas a cambio. Para más información sobre cómo configurar Android Auto y Apple CarPlay en el vehículo, visite el sitio web de su marca. Vea detalles en *Cuenta y soporte al cliente en línea ⇨ 387*.

CarPlay no admite Fast Connect en iPhones con versión iOS 13 o anteriores.

Android Auto es provisto por Google y está sujeto a los términos y política de privacidad de Google. Apple CarPlay es provisto por Apple y está sujeto a los términos y política de privacidad de Apple. Aplican tarifas de plan de datos. Para soporte Android Auto y para ver si su teléfono es compatible, visite www.android.com/auto/compatability. Para soporte Apple CarPlay y para ver si su teléfono es compatible, visite www.apple.com/ios/carplay/. Apple o Google pueden cambiar o suspender la disponibilidad en cualquier momento. Google, Android, Android Auto, Google Maps y otras marcas son marcas comerciales de Google LLC.; Apple CarPlay es una marca comercial de Apple Inc.

Seleccione ⌂ en la columna central para salir de Android Auto o Apple CarPlay. Para volver a entrar a Android Auto o Apple CarPlay, presione y sostenga ⌂ en la columna central.

Si procede, Android Auto y/o Apple CarPlay se pueden desactivar desde el sistema de infoentretenimiento. Para hacer esto, seleccione Inicio > Configuración > Conexiones. Desplácese hacia abajo en la lista para encontrar Android Auto o Apple CarPlay. Use el interruptor On/Off (encendido/apagado) para encender o apagar Android Auto o Apple CarPlay para todo el sistema.

Configuraciones

Para obtener acceso a los menús de Configuración:

1. Toque Ajustes en la pantalla de la página de inicio de infoentretenimiento.
2. Toque el ajuste de la función deseada.
3. Toque las opciones en la pantalla de infoentretenimiento para cambiar un ajuste.
4. Toque < para regresar.

El menú Configuración puede contener lo siguiente:

Conexiones

El menú puede contener lo siguiente:

Teléfonos

Permite conectarse a un teléfono celular diferente o a una fuente de dispositivo móvil, desconectar un teléfono celular o un dispositivo multimedia o eliminar un teléfono celular o un dispositivo multimedia.

Redes Wi-Fi

Muestra las redes Wi-Fi conectadas y disponibles.

Punto Acceso Wi-Fi

Permite el ajuste de diferentes funciones Wi-Fi.

Compartir vehículo a teléfono

Permite que las aplicaciones de GM utilicen los datos del vehículo en los teléfonos enumerados que se muestran.

Vehículo

El menú puede contener lo siguiente:

Modo Valet

Esto bloqueará el sistema de Infoentretenimiento y los controles del volante. También puede limitar el acceso a las ubicaciones de almacenamiento del vehículo, si está equipado.

Sensor de movimiento

Cuando está activado y el vehículo está apagado, esto activará la alarma del vehículo cuando se detecte movimiento dentro del vehículo.

Conductor Adolescente

Vea *Conductor adolescente* ⇨ *164*.

Abrochar el Cinturón para Conducir

Esta función puede evitar cambiar fuera de estacionamiento cuando el cinturón de seguridad del conductor y, si corresponde, el pasajero delantero no está abrochado. Vea *Abroche el cinturón para conducir* ⇨ *51*.

Personalización de modo de conductor

Consulte "Personalización de modo de conductor" en *Control de modo del conductor* ⇨ *228*.

Clima y calidad de aire

Permite el ajuste de diferentes configuraciones de clima.

Sistemas de colisión/detección

Permite el ajuste de diferentes configuraciones del sistema de asistencia del conductor.

Ajustes de Comodidad

Permite el ajuste de diferentes configuraciones de comodidad y conveniencia.

Iluminación

Permite el ajuste de diferentes configuraciones de iluminación.

Seguros eléctricos de las puertas

Permite el ajuste de diferentes configuraciones de bloqueo de puerta.

Bloqueo, desbloqueo y arranque rem.

Permite el ajuste de diferentes configuraciones de bloqueo remoto.

Altura de la Carrocería

Vea *Sistema de elevación delantera* ⇨ *239*.

Posición de Asientos

Permite el ajuste de diferentes configuraciones de posición de asientos.

Aplicaciones y permisos

Muestra una lista de aplicaciones instaladas y los permisos usados.

Fecha/Hora

Permite ajustar el reloj.

Pantalla

Permite el ajuste de la pantalla de infoentretenimiento.

Sonidos

Permite el ajuste de los sonidos del sistema de infoentretenimiento.

Perfiles y cuentas

Modifica los perfiles del sistema de infoentretenimiento y brinda acceso a las cuentas asignadas al perfil que está activo actualmente.

Privacidad

El menú puede contener lo siguiente:

"Ubicación"

Toque para ver la pantalla de "Ubicación".

Declaración de privacidad de GM

Toque para ver la pantalla de Declaración de privacidad de GM.

Permisos de aplicación

Toque para ver la pantalla de Administrador de permisos.

Uso compartido de datos con Google

Toque para administrar los datos que comparte con Google.

Legal de Google

Toque para ver la pantalla de Legal de Google.

"Accesibilidad"

Este menú muestra la información de accesibilidad en el sistema de infoentretenimiento.

"Espacio de almacenamiento"

Este menú muestra la información de almacenamiento en el sistema de infoentretenimiento.

Seguridad

Este menú permite el ajuste de la configuración de seguridad de infoentretenimiento.

"Sistema"

El menú puede contener lo siguiente:

Idioma (Language)

Esto establecerá el idioma de visualización utilizado en la pantalla de infoentretenimiento.

Teclado y Voz

Toque para cambiar la configuración de teclado y habla.

Restablecer opciones

Toque para cambiar la configuración de restablecimiento.

Arranque rápido

Esto permite que su sistema de infoentretenimiento reanude rápidamente su última sesión.

Mientras el vehículo está en estacionamiento, mantenga presionado el botón de silencio/finalizar llamada en el volante durante 15 segundos para reiniciar el sistema de infoentretenimiento.

Modo TTY

Toque para apagar o encender.

Acerca de

Toque para ver la información del software del sistema de infoentretenimiento.

Información legal

Toque para ver información legal y de licencia.

Actualizaciones

Este menú permite el ajuste de la configuración de actualización del vehículo.

Google

Este menú permite el ajuste de la configuración de Google.

Conductor adolescente

Si está equipado, esto permite que se registren varias llaves para conductores principiantes para promover hábitos de conducción seguros. Cuando el vehículo se arranca con una llave de Conductor adolescente, activa automáticamente determinados sistemas de seguridad, permitiendo la configuración de algunas funciones, y limitando el uso de otras. La tarjeta de reporte registrará datos sobre el comportamiento de conducción del vehículo, que puede verse posteriormente. Cuando el vehículo se arranca con una llave registrada, el Centro de información del conductor (DIC) muestra un mensaje de que Conductor adolescente está activo.

Para accesar:

1. Desde la pantalla de inicio de infoentretenimiento, seleccione Configuración > Vehículo > Conductor adolescente.
2. Cree un Número de identificación personal (NIP) eligiendo un NIP de cuatro dígitos. Vuelva a ingresar el NIP para confirmar. Para cambiar el NIP, toque Cambiar NIP.

El NIP se requiere para:

- Configurar/agregar o eliminar llaves.
- Cambiar configuración de Conductor Adolescente.
- Cambiar o borrar el PIN Conductor Adolescente.
- Obtener acceso o eliminar datos de Tarjeta de reporte.

Configure/agregue las llaves para activar Conductor adolescente y asignar restricciones a la llave:

Se puede registrar cualquier llave de vehículo, hasta un máximo de ocho llaves. Marque la llave para diferenciarla de las otras llaves.

Para sistema de arranque por botón:

1. Arranque el vehículo.
2. Para transmisiones automáticas, el vehículo debe estar en P (Estacionamiento). Para transmisiones manuales, el vehículo debe estar detenido con el freno de estacionamiento.
3. Desde la pantalla de inicio de infoentretenimiento, seleccione Configuración > Vehículo > Conductor adolescente.
4. Ingrese el NIP.
5. Coloque la llave remota que desea registrar en la cavidad del transmisor. La llave no necesita ser la que arrancó el vehículo.
6. Desde el menú Conductor Adolescente, toque Configurar llaves o Agregar/eliminar llaves de conductor adolescente.
   - Si la llave remota no se ha registrado previamente, aparece la opción para agregar la llave. Toque Agregar y se muestra un mensaje de confirmación. Las restricciones de Conductor adolescente se aplicarán siempre que esta llave remota se utilice para operar el vehículo.
   - Si la llave remota ya se registró previamente, aparece la opción para eliminar la llave. Si se toca

Eliminar, la llave remota dejará de estar registrada. Aparecerá un mensaje de confirmación y no se aplicarán las restricciones de Conductor adolescente si se utiliza esta llave remota para operar el vehículo.

En vehículos con sistema de arranque con botón, si un Conductor Adolescente y una llave de no-Conductor Adolescente están presentes en el arranque, el vehículo reconocerá la llave de no-Conductor Adolescente para arrancar el vehículo. La configuración de Conductor Adolescente no estará activa.

Para sistemas de ignición con llave:

1. Arranque el vehículo.
2. Para transmisiones automáticas, el vehículo debe estar en P (Estacionamiento). Para transmisiones manuales, el vehículo debe estar detenido con el freno de estacionamiento.
3. Desde la pantalla de inicio de infoentretenimiento, seleccione Configuración > Vehículo > Conductor adolescente.
4. Ingrese el NIP.
5. Toque Configurar llaves o Agregar/eliminar llaves de conductor adolescente. El sistema muestra las instrucciones para registrar o eliminar el registro de una llave. Aparece un mensaje de confirmación.

Administrar Configuración o Configuración de conductor adolescente

Dependiendo de las opciones de su vehículo, pueden aparecer los siguientes elementos del menú:

Abrochar el Cinturón para Conducir : Cuando está encendido, Abrochar el cinturón para conducir evita que el conductor cambie fuera de P (estacionamiento) por un periodo de tiempo después que se presione el pedal del freno si el conductor, o en algunos vehículos, el pasajero detectado, no se ha abrochado su cinturón de seguridad. En algunos vehículos Abrochar el cinturón para conducir siempre está encendido cuando Conductor adolescente está activo y no es configurable.

Límite de vol. de audio : Permite establecer un volumen máximo de audio. Enciende o apaga el límite de volumen de audio. Utilice las flechas para elegir el nivel máximo permitido para el volumen de audio. En algunos sistemas de infoentretenimiento, toque Ajustar límite de volumen de audio para elegir el nivel de volumen de audio máximo permitido.

Ajustar límite de volumen de audio : Utilice las flechas para elegir el nivel máximo permitido para el volumen de audio.

Límite de Velocidad Conductor Adolescente : Limita la velocidad máxima del vehículo. Cuando el limitador de velocidad está encendido y el vehículo se arranca con una llave de Conductor adolescente, el Centro de información del conductor (DIC) muestra un mensaje que la velocidad máxima está limitada.

En ciertos vehículos, cuando el limitador de velocidad se enciende, la aceleración máxima del vehículo será limitada. El DIC mostrará un mensaje de que la aceleración es limitada.

Advertencia de Vel. Conductor Adolescente. : Muestra una advertencia en el DIC cuando se excede una velocidad seleccionable. Encienda y apague la advertencia de velocidad y elija el nivel de advertencia de velocidad deseada. La advertencia de velocidad no limita la velocidad del vehículo. En algunos sistema de infoentretenimiento, toque Advertencia de velocidad de conductor adolescente para establecer la velocidad de advertencia.

Ajustar Advertencia de Vel. de Conductor Adolescente : Elija el nivel de advertencia de velocidad deseado. La advertencia de velocidad no limita la velocidad del vehículo.

Cuando está activo Conductor adolescente:

- Si está equipado, el radio se silencia cuando el cinturón de seguridad del conductor, y en algunos vehículos el cinturón de seguridad del pasajero delantero, no está abrochado. El audio de cualquier dispositivo conectado al vehículo también se silenciará.
- Un objeto colocado en el asiento del pasajero delantero, tal como un portafolios, bolsa de mano, bolsa de abarrotes, laptop, u otro dispositivo electrónico, podría causar que el sistema de detección de pasajero detecte de forma falsa un cinturón de pasajero delantero desabrochado y silenciar el radio. Si esto sucede, retire el objeto del asiento.
- Algunos sistemas de seguridad, tales como Frenado automático de emergencia, si está equipado, no pueden apagarse.
- El ajuste de espacio para el Control de velocidad constante adaptativo y la sincronización de alerta para Alerta de colisión frontal, si está equipado, no se pueden cambiar.
- Al intentar cambiar una función de seguridad que no sea configurable en Conductor adolescente, la función se puede resaltar en gris o eliminar del menú de infoentretenimiento, o el DIC mostrará un mensaje que indica que Conductor adolescente está activo y la acción no está disponible.
- Súper crucero, si está equipado, no está disponible.
- Advertencia mejorada de combustible bajo (si está equipada) – Cuando el vehículo está bajo en combustible, la luz de combustible bajo en el grupo de instrumentos parpadea y no se puede descartar la advertencia de combustible bajo del DIC.
- No transporte un remolque si está equipado con Frenado automático de emergencia.

Tarjeta de reporte

El propietario del vehículo debe asegurar el consentimiento del conductor al registrar ciertos datos del vehículo cuando es conducido con una llave de Conductor adolescente registrada. Existe una Tarjeta de reporte por vehículo. Los datos sólo se registran cuando se usa una llave de Conductor adolescente registrada para manejar el vehículo.

Los datos de la Tarjeta de reporte se obtienen desde que se activa Conductor Adolescente, o desde la última vez que se restableció la Tarjeta de reporte. Podrían registrarse los siguientes elementos:

- Distancia conducida distancia total conducida.
- Velocidad máxima – la velocidad máxima detectada del vehículo.
- Advertencias de exceso de velocidad – el número de veces que se excedió la configuración de advertencia de velocidad.
- Acelerador completamente abierto – la cantidad de veces que el pedal del acelerador fue presionado casi completamente.

- Alertas de colisión frontal (si está equipado) – el número de veces que el conductor recibió una notificación al acercarse a un vehículo delante muy rápido y con riesgo potencial de choque.
- Frenado automático frontal, también llamado Frenado automático de emergencia (si está equipado) – el número de veces que el vehículo detectó que una colisión frontal era inminente y aplicó los frenos.
- Frenado automático de reversa (si está equipado) – el número de veces que el vehículo detectó que una colisión hacia atrás era inminente y aplicó los frenos.
- Control de tracción – la cantidad de veces que el Sistema de control de tracción se activó para reducir el giro de las ruedas o pérdida de tracción.
- Control de estabilidad – el número de eventos que requirieron el uso del control de estabilidad electrónico.
- Sistema de Frenos Antibloqueo Activo – el número de activaciones de Sistema de Frenos Antibloqueo.
- Alertas de seguimiento (si está equipado) – la cantidad de veces que el conductor fue alertado por seguir a un vehículo al frente demasiado cerca.

Datos de Tarjeta de reporte

Los Datos acumulativos se guardan para todos los viajes hasta que se restablezca la Tarjeta de reporte o hasta que se exceda el conteo máximo. Si se excede el conteo máximo para una línea de elemento de Tarjeta de reporte, dicho elemento ya no se actualizará en la Tarjeta de reporte hasta que se restablezca. Cada elemento reportará un máximo de 1,000 veces. La distancia conducida reportará un máximo de 64 374 km (40,000 mi).

Para eliminar Datos de tarjeta de reporte, realice algunos de los siguientes pasos:

- Desde la pantalla Tarjeta de reporte, toque Reiniciar.
- Toque Borrar NIP y Todas las llaves de conductor adolescente desde el menú Conductor Adolescente. Esto también borrará el registro de cualquier llave Conductor Adolescente y eliminará el NIP.

NIP OLVIDADO

Consulte a su distribuidor para restablecer el NIP.

Convenios de marcas registradas y licencias

Información de FCC (Comisión Federal de Comunicaciones)

Vea *Norma de Radiofrecuencia* ⇨ *391*.

"Hecho para iPhone" significa que un accesorio electrónico ha sido diseñado para conectarse específicamente con iPhone, y ha sido certificado por el desarrollador para cumplir con las normas de desempeño de Apple. Apple no se hace responsable por la operación de este dispositivo o por su cumplimiento con los estándares de seguridad y regulatorios. Por favor observe que el uso de este accesorio con iPhone puede afectar el desempeño

inalámbrico. iPhone es una marca comercial de Apple Computer, Inc., registrada en los EUA y otros países.

SiriusXM

La duración de la prueba y la disponibilidad del servicio pueden variar de acuerdo al modelo, el año del modelo o la versión. El servicio se detendrá automáticamente al final de su período de suscripción de prueba, a menos que decida continuar con el servicio. Si no desea disfrutar de su prueba, puede cancelarla llamando al número que aparece a continuación. Todos los servicios de SiriusXM requieren una suscripción, cada uno vendido por separado por SiriusXM después del período de prueba. Servicio sujeto al Acuerdo del cliente y la Política de privacidad de SiriusXM aplicables, visite www.siriusxm.com (EUA) o www.siriusxm.ca (Canadá) para ver los términos completos y cómo cancelar, lo que incluye llamar al 1-866-635-2349 (EUA) o 1-888-539-7474 (Canadá). Algunos servicios y funciones están sujetos a las capacidades del dispositivo y la disponibilidad de la ubicación. El contenido varía dependiendo del paquete de suscripción de SiriusXM. Todas las tarifas, el contenido, y las funciones están sujetos a cambios.

SiriusXM con 360L: algunas funciones, incluido el contenido de transmisión y las recomendaciones para escuchar, requieren un plan activo de acceso conectado de OnStar y pueden variar dependiendo del modelo del vehículo. El contenido varía dependiendo del plan de suscripción de SiriusXM. Los servicios de vehículos conectados de GM varían dependiendo del modelo del vehículo y requieren un plan de servicio activo, sistema eléctrico en funcionamiento, recepción celular, y señal de GPS. Consulte onstar.com respecto a detalles y limitaciones.

SiriusXM, Pandora, Stitcher, y todos los logotipos relacionados son marcas comerciales de SiriusXM Radio Inc. y sus respectivas subsidiarias.

El servicio satelital SiriusXM solo está disponible en los 48 estados contiguos de los Estados Unidos (y Puerto Rico con disponibilidad limitada) y Canadá.

En Canadá: Podrá presentarse cierto deterioro en el servicio en latitudes extremas del norte. Esto está fuera del control de SiriusXM.

Notificación sobre lenguaje explícito: Los canales con lenguaje explícito frecuente se indican con una "XL" después del nombre del canal. Los paquetes familiares están disponibles comunicándose con SiriusXM:

- Clientes de EUA - Visite www.siriusxm.com o llame al 1-888-601-6296.
- Clientes de Canadá - Visite www.siriusxm.ca o llame al 1-877-438-9677.

Queda prohibida la copia, descompilación, desensamblado, ingeniería inversa, hackeo, manipulación o cualquier otro medio disponible de cualquier tecnología o software incorporado en los receptores compatibles con el Sistema de Radio Satelital SiriusXM o que soporten el sitio de Internet SiriusXM, el Servicio En Línea, o de cualquiera de su contenido.

Requisitos Generales:

1. Se requiere de un Acuerdo de Licencia de parte de SiriusXM para cualquier producto que incorpore Tecnología SiriusXM y/o para el uso de cualquier marca SiriusXM a fabricarse, distribuirse o comercializarse en el Área de Servicio de SiriusXM.
2. Para que los productos se distribuyan, comercialicen y/o vendan en Canadá, se requiere un acuerdo por separado con SiriusXM Canada Inc.

immersion.

Tecnología TouchSense y Sistema TouchSense serie 1000 con Licencia de Immersion Corporation. El Sistema TouchSense 1000 está protegido bajo una o más de las patentes de EUA en la siguiente dirección www.immersion.com/patent-marking.html y otras patentes en trámite.

Bose

Bose AudioPilot y Bose Centerpoint Surround son marcas comerciales registradas de Bose Corporation en los EUA y otros países.

Bluetooth

La palabra marca Bluetooth y sus logotipos son propiedad de Bluetooth SIG, Inc. y cualquier uso que haga General Motors de dichas marcas está bajo licencia. Otras marcas y nombres comerciales son aquellas de sus respectivos propietarios.

Java

Java es una marca comercial registrada de Oracle y/o sus afiliados.

MPEG4–AVC (H.264)

ESTE PRODUCTO ESTÁ AUTORIZADO, BAJO LA LICENCIA DE PORTAFOLIO DE PATENTES AVC PARA EL USO PERSONAL Y NO COMERCIAL DE UN CONSUMIDOR PARA (I) CODIFICAR VÍDEO CUMPLIENDO CON LA NORMA AVC ("VÍDEO AVC") Y/O (II) DECODIFICAR VÍDEO AVC QUE HAYA SIDO CODIFICADO POR UN CONSUMIDOR VINCULADO A UNA ACTIVIDAD PERSONAL Y NO COMERCIAL Y/O FUE OBTENIDO DE UN PROVEEDOR DE VÍDEO AUTORIZADO PARA SUMINISTRAR VÍDEO AVC. NO SE OTORGA LICENCIA NI SE CONSIDERA IMPLÍCITA PARA NINGÚN OTRO USO. INFORMACIÓN ADICIONAL PUEDE OBTENERSE POR MEDIO DE MPEG LA, LLC CONSULTE HTTPS://WWW.MPEGLA.COM.

VC-1

ESTE PRODUCTO ESTÁ AUTORIZADO, BAJO LA LICENCIA DE PORTAFOLIO DE PATENTES VC-1 PARA EL USO PERSONAL Y NO COMERCIAL DE UN CONSUMIDOR PARA (I) CODIFICAR VÍDEO CUMPLIENDO CON LA NORMA VC-1 ("VÍDEO VC-1") Y/O (II) DECODIFICAR VÍDEO VC-1 QUE HAYA SIDO CODIFICADO POR UN CONSUMIDOR VINCULADO A UNA ACTIVIDAD PERSONAL Y NO COMERCIAL Y/O FUE OBTENIDO DE UN PROVEEDOR DE VÍDEO AUTORIZADO PARA SUMINISTRAR VÍDEO VC-1. NO SE OTORGA LICENCIA NI SE CONSIDERA IMPLÍCITA PARA NINGÚN OTRO USO. INFORMACIÓN ADICIONAL PUEDE OBTENERSE POR MEDIO DE MPEG LA, LLC CONSULTE HTTPS://WWW.MPEGLA.COM.

MPEG4–Visual

SE PROHÍBE EL USO DE ESTE PRODUCTO DE CUALQUIER FORMA QUE SE AJUSTE AL ESTÁNDAR VISUAL MPEG-4, SALVO PARA EL USO DEL CONSUMIDOR QUE IMPLIQUE ACTIVIDADES PERSONALES Y NO COMERCIALES.

MP3

Tecnología de codificación de audio MPEG Layer-3 con licencia de Fraunhofer IIS y Thomson.

WMV/WMA

Este producto incluye tecnología propiedad de Microsoft Corporation y bajo una licencia de Microsoft Licensing, GP. El uso o distribución de dicha tecnología fuera de este producto está prohibida sin una licencia de Microsoft Corporation y/o Microsoft Licensing, GP, según corresponda.

Controles de clima

Sistemas de control de clima
Sistema de climatización automática dual 171
Ventilas de aire
Ventilas de aire 174
Mantenimiento
Filtro de aire del habitáculo 174
Servicio 175

Sistemas de control de clima

Sistema de climatización automática dual

Con este sistema se puede controlar el calentamiento, el enfriamiento y la ventilación dentro del vehículo.

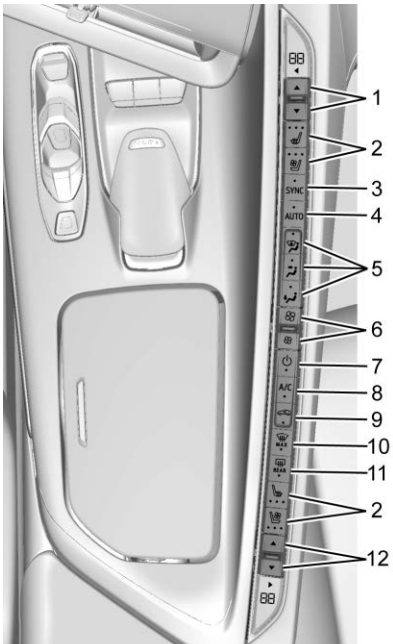

1. Control de temperatura del conductor
2. Asientos del conductor y pasajero con calefacción y ventilación (si está equipado)

3. SYNC (Temperatura sincronizada)
4. AUTO (Operación automática)
5. Controles del modo de distribución de aire
6. Control del ventilador
7. ⏻ (Potencia)
8. A/C (Aire acondicionado)
9. Recirculación
10. Descongelar
11. Desempañador de la ventana trasera
12. Control de temperatura del pasajero

Pantalla de control del clima

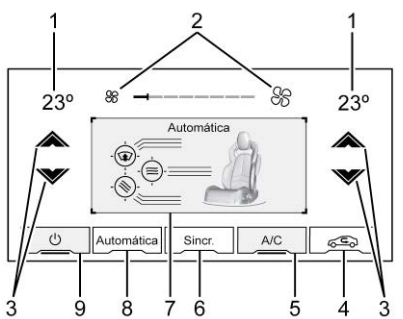

1. Configuración de temperatura del lado del conductor y pasajero
2. Control del ventilador
3. Controles de temperatura del lado del pasajero y del conductor
4. Recirculación
5. A/C (Aire acondicionado)
6. Sync (Temperatura sincronizada)
7. Controles del modo de distribución de aire
8. Auto (Operación automática)
9. Encendido/Apagado (Energía)

Las configuraciones del ventilador, modo de suministro de aire, aire acondicionado, temperaturas de conductor y pasajero, y Sync se pueden controlar tocando CLIMATE en la pantalla de inicio de infoentretenimiento o en el botón del clima en la bandeja de la aplicación de la pantalla de control de clima. Se puede hacer entonces una selección en la página de control del clima delantero que se proyecte.

Operación automática

El sistema controla automáticamente la velocidad del ventilador, la distribución del aire, el aire acondicionado y la recirculación para calentar o enfriar el vehículo a la temperatura deseada.

Cuando se presiona AUTO, las cuatro funciones operan automáticamente. Cada función también se puede fijar manualmente y se proyecta la configuración. Las funciones no ajustadas manualmente continuarán controlándose automáticamente, incluso si el indicador AUTO no está iluminado.

Para operación automática:

1. Presione AUTO.
2. Fije la temperatura. Dé tiempo para que el sistema se estabilice. Ajuste la temperatura según se requiera para un confort óptimo.

Operación manual

⏻ : Presione para apagar o encender el ventilador.

⌃ o ⌄ : Presione para aumentar o disminuir la velocidad del ventilador.

Controles de temperatura del lado del pasajero y del conductor: La temperatura puede ajustarse por separado para el conductor y pasajero.

SYNC: Presione para vincular la configuración de temperatura del lado del pasajero con la temperatura del lado del conductor. La luz indicadora SYNC se encenderá. Cuando se ajustan las configuraciones del pasajero, la luz indicadora SYNC se apagará.

Control de la modalidad de distribución de aire: Presione , , o para cambiar la dirección del flujo de aire. Se puede seleccionar cualquier combinación de los tres controles. Una luz indicadora se enciende en el botón de modo seleccionado.

Al cambiar la modalidad se cancela la operación automática y el sistema pasa a modalidad manual. Presione AUTO para regresar a la operación automática.

Para cambiar el modo actual, seleccione uno o más de los siguientes:

: El aire se dirige a las salidas de A/C.

: El aire se dirige a las salidas del piso y un poco de aire se dirige al parabrisas, y las salidas de las ventanas laterales.

: El aire se dirige a las salidas del parabrisas y de las ventanas laterales.

MAX: El aire se dirige al parabrisas y el ventilador operar en una velocidad mayor si no está aún en una velocidad de ventilador media. Este modo anula el modo anterior seleccionado y limpia la niebla y el hielo del parabrisas con mayor rapidez. Cuando se oprime nuevamente el control, el sistema vuelve a la configuración del modo anterior y la velocidad del ventilador.

Para mejores resultados, elimine toda la nieve y el hielo del parabrisas antes de desempañar.

: Presione para encender la recirculación. Se enciende una luz indicadora. El aire se recircula para enfriar rápidamente el interior del vehículo. También se puede usar para ayudar a reducir los olores y el aire exterior que entran al vehículo.

Evite usar la recirculación por periodos prolongados de tiempo en condiciones frías y húmedas. Usar la recirculación en condiciones frías o húmedas puede resultar en empañamiento de las ventanas.

Aire acondicionado (A/C): Presione para encender o apagar el aire acondicionado. Se enciende una luz indicadora para mostrar que la modalidad de aire acondicionado está habilitada. Si se apaga el ventilador, el aire acondicionado no funcionará. La luz de A/C permanecerá encendida incluso si las temperaturas exteriores están bajo cero. Si el aire acondicionado (A/C) se apaga, la temperatura de aire que sale a través del sistema de control de clima puede ser más cálido que la temperatura ambiente. Se recomienda usar el control de clima automático para mantener la comodidad.

Desempañador de la ventana trasera

Precaución
El uso de una navaja u objeto filoso para limpiar la parte interior de la ventana trasera podría el desempañador trasero La garantía del vehículo no cubre las reparaciones de estos daños. No limpie la ventana trasera con objetos filosos.

REAR (trasero): Si está equipado, presione para encender o apagar el desempañador de la ventana trasera. Se prende una luz indicadora en el botón para mostrar que el desempañador de la ventana trasera está encendido.

El desempañador de la ventana funciona únicamente cuando el motor está en operación. El desempañador se puede apagar apagando el vehículo o en modo de accesorios.

Si está equipado con espejos exteriores con calefacción, presione REAR para encenderlos o apagarlos. Vea *Espejos con calefacción* ⇨ *28*.

Operación de control de clima con arranque remoto: Si está equipado con arranque remoto, el sistema de control de climatización puede operar cuando el vehículo se arranca remotamente. Si está equipado con asientos con calefacción o ventilación o un volante con calefacción, estas funciones pueden encenderse durante un arranque remoto. Vea *Arranque remoto* ⇨ *13*, *Asientos delanteros con calefacción y ventilación* ⇨ *48*, *Volante de dirección con calefacción* ⇨ *84*.

Función de post-soplado

Si está equipado, bajo ciertas condiciones, el ventilador puede permanecer encendido o se puede encender y apagar varias veces después que apague y bloquee el vehículo. Esto es normal.

Operación de controles de clima de modos Furtivo y Transporte E-Ray

Los Controles de clima, incluyendo descongelamiento, no son funcionales mientras está en los modos Furtivo y Transporte. Los asientos y volante con calefacción y los asientos con ventilación permanecerán funcionales.

Si se presionan los controles de A/C o descongelamiento mientras está en modo Furtivo, el motor arrancará automáticamente y los controles de clima estarán activos. Vea *Control de modo del conductor* ⇨ *228*.

Ventilas de aire

Use la pestaña de las salidas de aire para cambiar la dirección del flujo del aire o cerrar la salida.

Sólo use deflectores de cofre aprobados por GM.

Consejos de operación

- Despeje cualquier escarcha, nieve u hojas de las entradas de aire en la base del parabrisas que puedan bloquear el flujo de aire hacia el vehículo.
- Limpie cualquier nieve del cofre para mejorar la visibilidad y ayudar a disminuir la humedad que se introduce al vehículo.
- Mantenga las áreas alrededor de la base de la pantalla de infoentretenimiento y debajo de los asientos libres para optimizar la circulación de aire.

Mantenimiento

Filtro de aire del habitáculo

El filtro de aire del compartimiento de pasajeros reduce el polvo, polen y otros irritantes suspendidos en el aire, del aire exterior que es introducido al vehículo. Las reducciones en el flujo de aire, que pueden ocurrir más frecuentemente en áreas polvosas, indican que posiblemente se necesite cambiar el filtro. Vea *Programa de mantenimiento* ⇨ *375*.

Precaución
El conducir sin un filtro de aire para el compartimento del pasajero instalado, puede provocar que se absorba agua y pequeñas partículas, como papel y hojas,

(Continúa)

Precaución (Continúa)

en su sistema de control de climatización, lo cual puede provocar daños a dicho sistema.. Asegúrese de remplazar el filtro viejo con uno nuevo.

El filtro de aire del compartimiento de pasajeros está ubicado bajo el cofre entre la batería y el parabrisas. Vea *Resumen de compartimiento debajo del cofre* ⇨ *273*.

Para revisar o remplazar el filtro de aire:

1. Libere los cuatro sujetadores para las cubiertas exteriores izquierda y derecha.

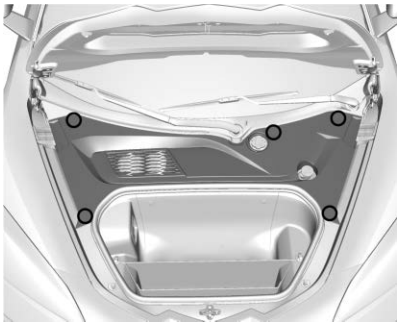

2. Libere los cinco sujetadores y retire la cubierta exterior.

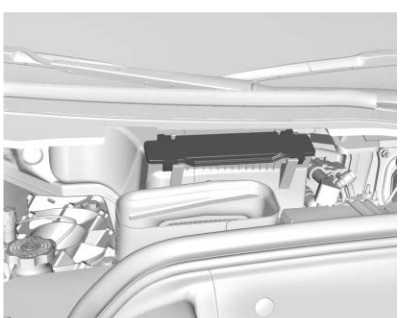

3. Presione dos lengüetas en la parte superior y en la parte inferior de la cubierta del filtro de aire de la cabina y retire la cubierta.
4. Retire el filtro del aire.
5. Instale el nuevo filtro de aire y la cubierta.
6. Instale la cubierta exterior.
7. Instale las cubiertas exteriores derecha e izquierda.

Servicio

Todos los vehículos tienen debajo del cofre una etiqueta que identifica el refrigerante utilizado en el vehículo. Únicamente técnicos capacitados y certificados deben dar servicio al sistema de refrigerante. El evaporador del aire acondicionado nunca debe ser reparado o reemplazado utilizando uno de un vehículo recuperado. Únicamente se debe reemplazar por un evaporador nuevo para asegurar una operación adecuada y segura.

Durante el servicio, todos los refrigerantes deben recolectarse utilizando el equipo adecuado. Ventilar los refrigerantes directamente a la atmósfera es dañino para el medio ambiente y también puede

crear condiciones inseguras producidas por inhalación, combustión, congelación, u otras situaciones relacionadas con la salud.

El sistema de aire acondicionado requiere mantenimiento periódico. Vea *Programa de mantenimiento* ⇨ *375*.

Conducción y funcionamiento

Información de conducción
Conducir para mejorar la economía del combustible 178
Conducción distraida 178
Conducción defensiva 179
Conducción perjudicada 179
Control de vehículo 180
Frenos 180
Dirección 180
Recuperación en todo terreno 182
Pérdida de control 182
Eventos en pistas y manejo competitivo ..183
Conducción en caminos mojados 196
Cuestas y caminos montañosos 196
Conducción en invierno 197
Si el vehículo se atasca 198
Límites de carga del vehículo 199

Arranque y Operación
Rodaje de vehículo nuevo 202
Deflector de aire delantero (y Divisor) 203
Materiales compuestos 204
Posiciones del encendido 204
Arranque del motor 206
Sistema de Paro/Arranque 207
Energía retenida para los accesorios (RAP) 208
Cambio a PARK (estacionamiento) 209
Cambio fuera de PARK (estacionamiento) 210
Estacionarse sobre materiales inflamables 210
Administración activa de combustible 210
Estacionamiento extendido 210

Emisiones del motor
Emisiones del motor 211
Poner en marcha el vehículo mientras está estacionado 211

Transmisión de embrague dual
Transmisión de embrague dual 212
Modo manual 215

Frenos
Refuerzo de freno eléctrico 223
Sistema de frenos antibloqueo (ABS) 223
Freno de estacionamiento eléctrico 224
Asistencia del freno 225
Asistencia de arranque en subidas (HSA) .. 226
Frenado regenerativo 226

Sistemas de control de recorrido
Control de tracción/Control electrónico de estabilidad 226
Control de rodado hacia atrás en colina .. 228
Control de modo del conductor 228
Sistema de elevación delantera 239
Conducción de desempeño 240
Diferencial de desliz limitado 246

Control de velocidad constante
Control de velocidad constante 246

Sistemas avanzados de asistencia al conductor
Sistemas avanzados de asistencia al conductor 250
Alertas de asistencia para Estacionarse o Ir de Reversa 251
Cámara de visión trasera (RVC) 251
Cámara de visión frontal 253
Asistente aparcamiento 253
Sistema de Alerta de Tráfico Trasero Cruzando (RCTA) 254
Sistemas de asistencia para conducción. .. 255
Sistema de alerta de choque de frente (FCA) 255
Frenado automático de emergencia (AEB) 257
Sistema de frenado ante peatón al frente (FPB) 258
Alerta de zona ciega lateral (SBZA) 260
Asistente de mantenimiento de carril (LKA) 262

Combustible
Combustible Top Tier 264

Combustible recomendado 264
Combustibles prohibidos 264
Combustible en países extranjeros 265
Aditivos del combustible 265
Llenado del tanque 265
Cómo llenar un contenedor portátil combustible 267

Remolque transporte
Información general sobre remolque 267

Conversiones y adiciones
Equipo eléctrico incorporado 267

Información de conducción

Conducir para mejorar la economía del combustible

Los hábitos de manejo pueden afectar el rendimiento del combustible. He aquí algunas sugerencias de manejo para obtener el mayor ahorro de combustible posible:

- Ajuste los controles de clima a la temperatura deseada después de arrancar el motor, o apáguelos cuando no se requieran.
- Evite acelerones y al acelerar hágalo de manera gradual.
- Frene de forma gradual y evite paradas abruptas.
- Evite mantener el motor encendido en ralentí (sin avanzar) por periodos largos de tiempo.
- Cuando el camino y las condiciones climatológicas lo permitan, utilice el Control de velocidad constante.
- Respete siempre los límites de velocidad o maneje más lentamente cuando las condiciones lo requieran.
- Mantenga las llantas del vehículo con la presión de inflado correcta.
- Combine varios viajes en uno solo.
- Reemplace las llantas del vehículo con el mismo número de especificación TPC impreso en el lateral de la llanta, cerca del tamaño.
- Siga el calendario de mantenimiento recomendado.
- Usar el Modo Turismo en lugar de los modos Sport o Pista, resultará en mejor operación de Administración activa de combustible. Consulte *Administración activa de combustible* ⇨ *210*.
- Para las velocidades de cambio recomendadas, consulte *Transmisión de embrague dual* ⇨ *212*.

Combustible Premium

Use el combustible recomendado. Consulte *Combustible recomendado* ⇨ *264*.

Conducción distraida

Las distracciones vienen en muchas formas y pueden hacer que usted pierda la concentración en la tarea de conducir. Aplique

su buen juicio y no permita que otras actividades desvíen su atención del camino. Muchos gobiernos locales han promulgado leyes relativas a la distracción de los conductores. Familiarícese con las leyes locales de su área.

Para evitar la conducción distraída, mantenga sus ojos en el camino, mantenga sus manos en el volante, y enfoque su atención en la conducción.

- No use el teléfono en situaciones de conducción exigentes. Use el método de manos libres para hacer o recibir las llamadas telefónicas necesarias.
- Observe el camino. No lea, tome notas o busque información en teléfonos u otros dispositivos electrónicos.
- Designe un pasajero al asiento delantero para que maneje las distracciones potenciales.
- Familiarícese con las funciones del vehículo antes de conducir, como la programación de las emisoras de radio favoritas y el ajuste del control del clima y los ajustes de los asientos. Programe toda la información del viaje en cualquier dispositivo de navegación antes de conducir.
- Espere a que el vehículo esté estacionado para recoger objetos que hayan caído al piso.
- Detenga o estacione el vehículo para atender a los niños.
- Mantenga las mascotas en un transportador o con elementos de restricción adecuados.
- Evite conversaciones estresantes al conducir, ya sea con un pasajero o en un teléfono celular.

⚠ Advertencia

Quitar los ojos del camino durante mucho tiempo o con demasiada frecuencia puede provocar una colisión que puede dar como resultado lesiones o incluso la muerte. Enfoque su atención en conducir.

Consulte la sección de infoentretenimiento sobre más información sobre el uso de ese sistema y el sistema de navegación, si está equipado, incluyendo la conexión y el uso de teléfonos celulares.

Conducción defensiva

La conducción defensiva significa siempre esperar lo inesperado. El primer paso para conducir defensivamente es usar un cinturón de seguridad. Consulte *Cinturones de seguridad* ⇨ *50*.

- Asuma que los otros usuarios del camino (peatones, ciclistas y otros conductores) serán descuidados y cometerán errores. Anticipe lo que puede hacer y esté listo para ello.
- Mantenga suficiente distancia entre su vehículo y el vehículo que va al frente.
- Concéntrese en la tarea de manejar.

Conducción perjudicada

Las muertes y lesiones asociadas con conducción perjudicada constituyen una tragedia mundial.

⚠ Advertencia

Beber alcohol o consumir drogas y después conducir es muy peligroso. Sus reflejos, percepciones, atención y juicio pueden verse afectados incluso por una pequeña cantidad de alcohol o drogas. Podría tener un choque serio — o incluso mortal — si maneja después de tomar o consumir drogas.

No conduzca mientras esté bajo influencia de alcohol o drogas, o viaje con un conductor que haya estado bebiendo o esté impedido por drogas. Encuentre un transporte alterno a casa; o si está en un grupo, designe a un conductor que permanecerá sobrio.

Control de vehículo

El frenado, el direccionamiento y la aceleración son factores importantes para ayudar a controlar el vehículo durante la conducción.

Frenos

La acción de frenado involucra tiempo de percepción y tiempo de reacción. La decisión de pisar el pedal de freno es tiempo de percepción. El hacerlo es tiempo de reacción.

El tiempo de reacción del conductor promedio es de unos 3/4 de segundo. En ese tiempo, un vehículo que se desplaza a 100 km/h (60 mph)viaja 20 m (66 pies), lo cual puede ser una distancia grande en una emergencia.

Entre las recomendaciones útiles de frenado que deben tenerse presentes se incluyen:

- Mantenga suficiente distancia entre usted y el vehículo que va delante.
- Evite frenados bruscos innecesarios.
- Mantenga el ritmo de avance del tráfico.

Si ocurre una falla en los frenos, los frenos pueden perder la asistencia eléctrica. Se requerirá más esfuerzo para detener el vehículo y puede tardar más tiempo en detenerse.

Si el motor se ahoga o se detiene mientras conduce, el sistema de refuerzo de frenos, que funciona con la batería del vehículo, mantendrá la asistencia eléctrica mientras la batería tenga suficiente voltaje. Dirija el vehículo fuera del camino y deténgase tan pronto como sea seguro hacerlo. Consulte *Refuerzo de freno eléctrico* ⇨ *223*.

Dirección

Precaución

Para evitar daño al sistema de dirección, no conduzca sobre aceras, barreras de estacionamiento, u objetos similares a velocidades mayores a 3 km/h (1 mph). Tenga cuidado cuando conduzca sobre objetos tales como divisores de carril y topes de velocidad. Los daños ocasionados por el uso incorrecto del vehículo no están cubiertos por su garantía.

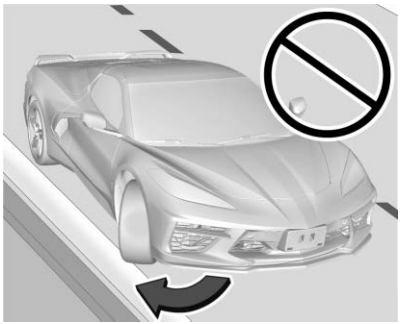

Dirección asistida eléctrica

El vehículo está equipado con un sistema de dirección asistida eléctrica, que reduce la cantidad de esfuerzo necesario para dirigir el vehículo. No cuenta con fluido de dirección asistida. No se requiere mantenimiento periódico.

Si el vehículo experimenta una falla del sistema y pierde la dirección asistida, es posible que se requiera un mayor esfuerzo de dirección. La asistencia de la dirección asistida también puede reducirse si gira el volante hasta el límite y lo mantiene así con fuerza durante un período prolongado.

Si hay algún problema acuda con su distribuidor.

Recorrido de bastidor dinámico

Dynamic Rack Travel (DRT) es una característica del sistema de dirección de Control Magnético de Conducción. Si está equipado, esta característica proporciona una rotación máxima adicional del volante para permitir giros más cerrados cuando se conduce a baja velocidad. Conforme la velocidad del vehículo se incrementa o si la suspensión encuentra recorrido de rueda significante, como una entrada de cochera, mientras esté en rotación máxima de dirección, el DRT puede empujar suavemente la dirección hacia atrás una pequeña cantidad para prevenir que las llantas delanteras hagan contacto con el vehículo. Esto es un funcionamiento normal. No hay interfaz de usuario ni pantalla para esta función. El DRT no está disponible cuando esté en Modo de pista.

Recomendaciones para las curvas

- Tome las curvas a una velocidad razonable.
- Reduzca la velocidad antes de entrar a una curva.
- Mantenga una velocidad razonable y estable a lo largo de la curva.
- Espere a que el vehículo esté fuera de la curva antes de acelerar suavemente hacia la recta.

Dirección en emergencias

- Hay algunas situaciones en las que variar la dirección para esquivar un obstáculo puede ser más efectivo que frenar.
- Sujetar ambos lados del volante le permite girar 180 grados sin quitar ninguna de las manos.
- El Sistema de frenos antibloqueo (ABS) permite virar y frenar al mismo tiempo.

Recuperación en todo terreno

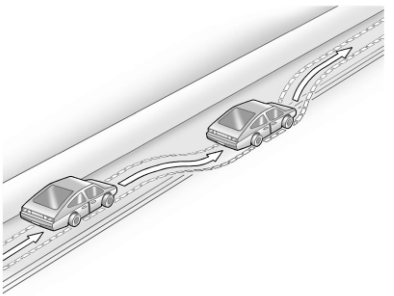

Las llantas delanteras del vehículo pueden salir de la orilla del camino hacia el acotamiento al manejar. Siga estas recomendaciones:

1. Libere el acelerador y a continuación, si no hay nada que lo impida, cambie la dirección del vehículo de modo que se monte en el borde del pavimento.
2. Gire el volante aproximadamente 1/8 de vuelta, hasta que la rueda delantera derecha haga contacto con el borde del pavimento.
3. Gire el volante para seguir el camino.

Pérdida de control

Derrapes

Hay tres tipos de derrape que corresponden a los tres sistemas de control del vehículo:

- Derrape por frenado - las ruedas no giran.
- Derrape por virado o de esquina - el exceso de velocidad o de virado en una curva hace que las llantas patinen y pierdan fuerza de giro.
- Derrape por aceleración - un acelerón demasiado fuerte hace que las llantas de tracción patinen.

Los frenos antibloqueo ayudan a evitar el derrape por frenado únicamente.

Los conductores defensivos evitan la mayoría de los derrapes teniendo un cuidado razonable adecuado a las condiciones existentes y evitando exceder dichas condiciones. Pero los derrapes siempre pueden ocurrir.

Si el vehículo empieza a deslizarse, siga estas sugerencias:

- Quite el pie del pedal del acelerador y gire el volante hacia donde desee que se dirija el vehículo. El vehículo puede enderezarse, pero si se desliza de nuevo por girar excesivamente el volante, esté listo para corregir otro deslizamiento si ocurre.
- Reduzca la velocidad y ajuste su conducción según las condiciones climáticas. La distancia de frenado puede ser más larga y el control del vehículo puede verse afectado cuando la tracción se reduce a causa de agua, nieve, hielo, grava u otros materiales que estén sobre el camino. Aprenda a reconocer las pistas de advertencia (tales como suficiente agua, hielo o nieve en el camino para crear una superficie tipo espejo) y reduzca la velocidad cuando tenga duda.
- Trate de evitar los cambios bruscos de dirección, aceleración o frenado, incluyendo la reducción de la velocidad del vehículo cambiando a una velocidad menor (frenado con motor). Cualquier cambio repentino puede hacer que las llantas se deslicen.

Eventos en pistas y manejo competitivo

Todos los modelos Z06, y modelos E-Ray equipados con el paquete de desempeño ZER y los modelos Stingray equipados con el paquete de desempeño Z51 se pueden usar para eventos en pista y conducción competitiva. Para obtener detalles adicionales sobre la preparación de pista del vehículo, consulte Chevrolet.com > Experiencia Corvette > Guías > Guía de preparación de pista.

⚠ Peligro

Las características de alto desempeño están diseñadas para uso sólo en pistas cerradas por parte de conductores experimentados y calificados y no se debe usar en caminos públicos. La conducción competitiva, giros agresivos en curvas, frenado manual, y otra conducción de alto desempeño pueden ser peligrosos. Entradas incorrectas del conductor para las condiciones pueden resultar en pérdida de control del vehículo, lo que podría lesionar o matar a otros o a usted mismo. Siempre conduzca con seguridad.

⚠ Advertencia

Algunos de los ajustes y procedimientos especificados en esta sección pueden requerir habilidades, capacitación y equipo especializados. La falla en realizar estos procedimientos adecuadamente podría causar fallas, resultando potencialmente en la muerte, lesiones personales, o daños al vehículo o propiedad. No intente realizar estos ajustes o procedimientos a menos que esté calificado adecuadamente.

⚠ Advertencia

Antes de cada evento de pista y de nuevo antes de regresar a caminos públicos, apriete las tuercas de la rueda con un torquímetro a la especificación de apriete adecuada. Si las tuercas de las ruedas se aprietan de manera inadecuada o incorrecta, las ruedas pueden aflojarse y salirse, resultando en un accidente. Consulte *Capacidades/especificaciones* ⇨ *381* respecto a las especificaciones de apriete de las tuercas de rueda.

Participar en eventos de pista o en algún otro tipo de conducción competitiva sin seguir las instrucciones proporcionadas puede afectar la garantía del vehículo. Consulte el manual de garantía antes de usar el vehículo para carreras u otro tipo de manejo competitivo. Consulte *Conducción de desempeño* ⇨ *240*.

Asegúrese de seguir todos los procedimientos de servicio antes de conducir el vehículo en eventos de pista o competitivos. Consulte *Rodaje de vehículo nuevo* ⇨ *202*.

Configuración de Administración de sonido del motor

Precaución

No coloque el vehículo en Administración de sonido del motor – Modo furtivo. Puede resultar en daños a los actuadores de válvula de escape.

Aceite del Motor

Precaución
Si utiliza su vehículo para pistas de pruebas y conducción en competencia, el motor puede utilizar más aceite del que utilizaría con el uso normal. Los niveles de aceite bajos pueden dañar el motor. Compruebe a menudo el nivel de aceite y manténgalo al nivel adecuado. Consulte *Aceite del motor (Motor 5.5L LT6)* ⇨ *290 Aceite del motor (Motor 6.2L LT2)* ⇨ *294*.

Revise el nivel de aceite a menudo durante eventos de pista y conducción competitiva. Consulte "Verificación de aceite del motor" en *Aceite del motor (Motor 5.5L LT6)* ⇨ *290 Aceite del motor (Motor 6.2L LT2)* ⇨ *294*.

Enfriamiento de motor

Si se experimenta un rendimiento reducido durante un evento en pista o conducción competitiva, apagar el aire acondicionado ayudará a mejorar el rendimiento del motor.

Mantenga una mezcla de 40% de refrigerante DEX-COOL y 60% de agua limpia, potable para optimizar el rendimiento del motor.

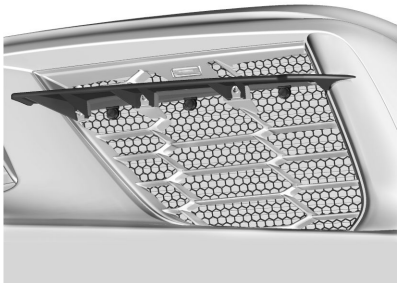

Para vehículos con Protecciones de pantalla de rejilla (VWE), retírelas para eventos de pista cuando la temperatura ambiente alcance 32° C (90° F) o más. Consulte a su distribuidor respecto al procedimiento completo.

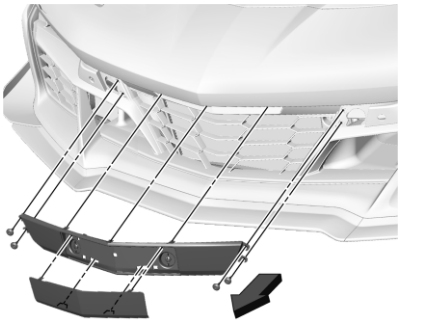

Si está equipado, retire la placa de matrícula delantera y el soporte (si está instalado) y retire las cubiertas aerodinámicas delanteras antes de uso en pista. Consulte a su distribuidor respecto al procedimiento completo.

Combustible

Precaución
Algunos combustibles de alto octanaje contienen aditivos y compuestos que pueden dañar el vehículo y anular la garantía del vehículo. Consulte *Combustibles prohibidos* ⇨ *264*.

Se requiere gasolina sin plomo, con clasificación de 93 octanos o mayor.

Fluido de transmisión de embrague dual (DCT)

El fluido de transmisión y el filtro de depósito externo se deben cambiar después de cada 24 horas de uso en pista. Cambie el fluido y el filtro del depósito externo lo antes posible si el monitor de vida útil del fluido de la transmisión le indica que la vida útil restante del fluido es baja.

Con la transmisión en el nivel de líquido de fábrica, no se necesita líquido adicional para el uso en pista. Cualquier nivel de transmisión establecido o cambio debe realizarlo su distribuidor.

Líquido de la unidad de transmisión híbrida delantera (E-Ray)

Si está equipado, el líquido de la unidad de transmisión híbrida delantera debe cambiarse cada 15 horas de uso en pista. Este procedimiento puede ser complejo, consulte a su distribuidor.

Frenos

Desconexión de batería

⚠ Advertencia

Para evitar lesiones personales y/o daño al vehículo, siempre desconecte la batería antes de realizar trabajo de servicio en el sistema de frenos hidráulicos. Purgar el sistema de frenos con la batería conectada puede hacer que el sistema diagnostique una fuga o aire en el sistema de frenos. Se puede establecer un Código de problema de diagnóstico (DTC) y la velocidad del vehículo puede estar limitada.

Desconecte la batería antes de dar servicio al sistema de frenos hidráulicos. Es crítico desconectar la batería antes de purgar el sistema, reemplazar las balatas, o cualquier otro trabajo. La batería se debe desconectar para prevenir que el cilindro maestro de freno presurice el sistema hidráulico durante sus prueba automáticas de diagnóstico que pueden ocurrir cuando se abre una puerta o la llave remota está presente.

Líquido de frenos

Reemplace el fluido de frenos existente por un líquido de frenos DOT 4 de alto desempeño calificado desde un contenedor sellado. El líquido de frenos con punto de ebullición en seco de >310 °C (590 °F) está calificado. Si se utiliza líquido de frenos de alto rendimiento, reemplace con líquido de frenos aprobado por GM antes de conducir en caminos públicos. Si en el vehículo hay líquido de frenos de alto rendimiento y la antigüedad del líquido de frenos es mayor de un mes o desconocida, reemplace el líquido de frenos antes de un evento de pista y competitivo. No utilice fluidos de frenos con silicón o DOT-5.

Revise el nivel de fluido antes de cada evento de conducción competitiva.

Lavado y purga de sistema de frenos

El sistema de frenos J55, J56, J57 y J58 requiere procesos específicos para purgar y lavado con fluido. Estos se pueden encontrar en el manual de servicio.

Se requiere purgar adecuadamente el sistema de frenos para la operación adecuada del sistema de frenos hidráulicos.

Detección de fuga de freno

El sistema de frenado hidráulico tiene capacidad de diagnóstico avanzada para ayudar a detectar fugas hidráulicas, aire atrapado, y otros problemas de desempeño. Estos diagnósticos están activos cuando se energiza el sistema hidráulico. Para evitar establecer inadvertidamente un DTC de fuga, desconecte la batería antes de dar servicio al sistema de frenos.

Si el vehículo establece un DTC relacionado con una fuga del sistema de frenos, la Luz de advertencia del sistema de frenos se encenderá y la velocidad del vehículo se puede limitar a 100 km/h (62 mph). En cualquier momento que se establezca un DTC de fuga, se debe revisar el vehículo cuidadosamente respecto a evidencia de una fuga y se debe reparar de inmediato. Consulte a su distribuidor.

Asistencia de advertencia de atenuación de freno

El sistema de Asistencia de advertencia de atenuación de frenos monitorea el desempeño del sistema de frenos. Si el sistema detecta atenuación del freno, o si el líquido de frenos está cerca al punto de ebullición, se alertará al conductor.

El sistema de Asistencia de advertencia de atenuación de freno está diseñado para uso con las balatas instaladas en fábrica o balatas de reemplazo aprobadas por GM. Si se necesita reemplazar las balatas del vehículo, use balatas aprobadas por GM. Si esto no se realiza, el sistema de advertencia de atenuación de freno puede no funcionar adecuadamente.

Etapa 1: El Centro de Información del Conductor (DIC) muestra un mensaje "Reduce Braking to Avoid Overheating" (Reducir frenado para evitar sobrecalentamiento), suena una campanilla y se incrementa el esfuerzo y recorrido del pedal del freno. Cuando se muestra el mensaje, el conductor debe retroceder en los puntos de frenado y reducir el uso de los frenos para reducir la temperatura de los frenos. Esto permitirá vueltas continuas en la pista sin limitaciones de velocidad.

Etapa 2: El Centro de Información del Conductor (DIC) muestra un mensaje "Brakes Overheated Service Now" (Frenos sobrecalentados, dé servicio ahora), suena una campanilla y se incrementa adicionalmente el esfuerzo y recorrido del pedal del freno. Este código indica que la temperatura del líquido de frenos es excesiva y está a punto de hervir. El sistema limita la velocidad del vehículo a 100KM/H/62MPH.

El conductor debe comenzar inmediatamente una vuelta de enfriamiento si está en la pista. Si aparece este mensaje, el vehículo necesita servicio. El sistema de frenos debe enfriarse y el líquido de frenos debe enjuagarse inmediatamente con DOT4 para uso en la calle o con un líquido para carreras DOT4 calificado para uso en pista. El líquido de frenos hervido está comprometido y se debe reemplazar.

Bruñido de frenos

Precaución
Realizar el procedimiento de bruñido del freno en un sistema de frenos de base puede resultar en daño de los frenos.

Precaución
Se debe completar el período de asentamiento de vehículo nuevo antes de realizar el procedimiento de bruñido del freno, de otro modo se puede dañar el tren motriz/motor. Consulte *Rodaje de vehículo nuevo* ⇨ *202*.

Precaución

Durante cualquier procedimiento de bruñido de pista se presentará desvanecimiento del pedal del freno, y puede ocasionar que el recorrido y la fuerza del pedal del freno aumenten. Esto podría alargar la distancia de parada hasta que los frenos se encuentren completamente bruñidos.

Las balatas de freno nuevas se deben bruñir antes de correr u otra conducción competitiva.

Cuando este procedimiento se realiza como se indica, no dañará los frenos. Las pastillas del freno arrojarán humo y producirán un olor. La fuerza de frenado y el recorrido del pedal pueden aumentar. Después del procedimiento, las balatas de freno pueden parecer blancas en el área de contacto del rotor.

Realice este procedimiento solamente en pavimento seco, en forma segura, y cumpliendo con todas las ordenanzas y leyes locales y estatales relacionadas con el funcionamiento de vehículos de motor.

Procedimiento de pulido de frenos para frenos J55 (Stingray con Z51) y J56 (Z06 estándar)

Este procedimiento de pulido de frenos sólo se debe realizar en vehículos con los sistemas de frenos equipados de fábrica Z06 con J56 o Z51 con J55.

1. Utilizando la burbuja de fricción en el menú de Desempeño del grupo, aplique los frenos 25 veces comenzando a 100 km/h (60 mph) a 50 km/h (30 mph) mientras desacelera a 0.4 g. Consulte *Cuadro de instrumentos* ⇨ *91*. Esta es una aplicación media del freno. Conduzca por lo menos 1 km (0.6 millas) entre aplicaciones de los frenos. Este primer paso se puede omitir si las balatas tienen más de 320 km (200 mi).
2. Aplique los frenos 25 veces comenzando en 100 km/h (60 mph) a 25 km/h (15 mph) mientras desacelera a 0.8 g. Ésta es una aplicación de freno fuerte sin activar el Sistema de frenos anti-bloqueo (ABS). Conduzca por lo menos 1 km (0.6 millas) entre aplicaciones. Dependiendo de las condiciones, se puede experimentar algún incremento en el recorrido del pedal del freno y la fuerza del pedal del freno.
3. Enfriamiento: Conduzca a 100 km/h (60 mph) durante aproximadamente 15 km (10 millas) sin usar los frenos.
4. Aplique el freno 25 veces desde 100 km/h (60 mph) a 50 km/h (30 mph) mientras desacelera a 0.4 g. Ésta es una aplicación de freno media. Conduzca por lo menos 1 km (0.6 millas) entre aplicaciones.

Como sucede con todos los sistemas de freno de alto desempeño, algo de chillidos del freno es normal.

Procedimiento de pulido de frenos para E-Ray con J57 y Z06/Z07 con frenos de cerámica de carbono J58

Este procedimiento de pulido de frenos sólo debe realizarse en vehículos con frenos E-Ray (frenos equipados de fábrica J57) y Z06/Z07 (freno equipado de fábrica J58).

Realice este procedimiento solamente en pavimento seco, en forma segura, y cumpliendo con todas las ordenanzas locales y estatales relacionadas con el funcionamiento de vehículos de motor.

1. Utilizando la burbuja de fricción en el menú de Desempeño del grupo, aplique los frenos 25 veces comenzando a 100 km/h (60 mph) a 50 km/h (30 mph) mientras desacelera a 0.4 g. Ésta es una aplicación media del freno. Conduzca por lo menos 1.6 km (1.0 millas) entre aplicaciones. Este primer paso se puede omitir si las balatas tienen más de 320 km (200 mi).
2. Aplique el freno 20 veces comenzando en 100 km/h (60 mph) a 25 km/h (15 mph) mientras desacelera a 0.8 g. Ésta es una aplicación de freno fuerte. Conduzca por lo menos 1.6 km (1.0 millas) entre aplicaciones.
3. Aplique el freno 12 veces comenzando en 100 km/h (60 mph) a 8 km/h (5 mph) mientras desacelera a 0.8 g. Ésta es una aplicación de freno fuerte. Acelere lo más rápido posible sin activar el control de tracción entre aplicaciones.
4. Enfriamiento: Conduzca a 100 km/h (60 mph) durante aproximadamente 15 km (10 millas) sin usar los frenos.

Como sucede con todos los sistemas de freno de alto desempeño, algo de chillidos del freno es normal.

Procedimiento alternativo de pulido de frenos de pista cerrada para frenos J55 (Stingray con Z51), J56 (Z06 estándar), J57 (E-Ray) y J58 (Z06/Z07)

Este procedimiento de pulido de frenos sólo se debe realizar en vehículos Z51 con los sistemas de frenos equipados de fábrica J55, Z06 con J56, E-Ray con J57, y Z06/Z07 con J58.

Este procedimiento sólo se debe ejecutar en una pista y únicamente sobre pavimento seco. Durante este procedimiento de bruñido de pista se presentará desvanecimiento del pedal del freno, y puede ocasionar que el recorrido y la fuerza del pedal del freno aumenten. Esto podría alargar la distancia de parada hasta que los frenos se encuentren completamente bruñidos.

1. Comience las vueltas en pista en velocidades menores y con menores esfuerzos de frenado durante tres minutos de conducción. Permite distancias de frenado incrementadas debido a la salida reducida del freno.
2. Después del Paso 1, incremente la velocidad y el esfuerzo de frenado por los siguientes seis minutos de vuelta, terminando gradualmente hasta un esfuerzo de 90%. Continúa permitiendo distancia de frenado incrementada debido a la salida reducida del freno.
3. Enfríe los frenos realizando vueltas con frenado ligero mínimo por seis minutos.

Juego de enfriamiento de freno

Antes de cualquier evento de pista, evento de conducción de alta velocidad, o conducción competitiva, se debe completar lo siguiente:

- Asegúrese que todas las partes de enfriamiento del freno estén instaladas correcta y firmemente.
- Instale los ductos de enfriamiento del brazo de control inferior trasero conforme a las instrucciones incluidas con el juego. Después de cada evento de pista o conducción competitiva, retire todos los ductos de enfriamiento del brazo de control inferior trasero. Estas partes son sólo para uso en pista. Retirar los ductos ayuda a prevenir que se canalicen desechos dentro de los frenos traseros durante el uso regular del vehículo.
- Revise y retire cualquier bloqueo en los ductos.

- Revise y reemplace cualquier ducto que tenga daño.

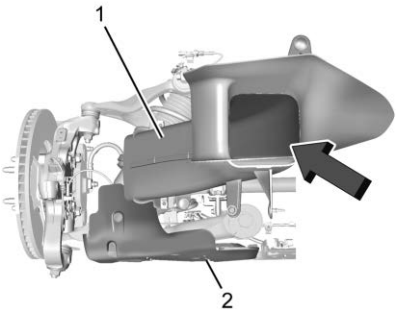

Se muestra el lado delantero derecho, lado delantero izquierdo es similar

1. Ducto de enfriamiento de freno delantero
2. Deflector de brazo de control inferior delantero

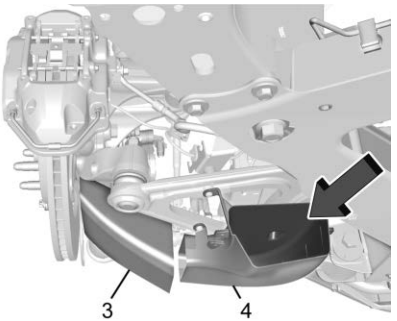

Se muestra el lado trasero derecho, lado trasero izquierdo es similar

3. Ducto de enfriamiento montado en articulación trasera
4. Ducto de enfriamiento de brazo de control inferior trasero

Aerodinámica

Inspección de tracas debajo de la carrocería (para vehículos Z06 con alerón, Opciones de producción regular (RPO) TOF o TOG)

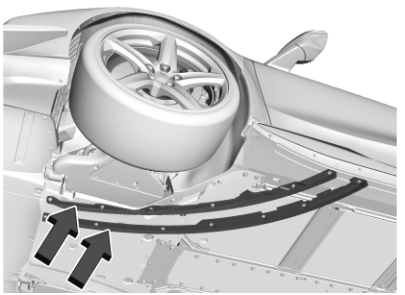

Se muestra el lado izquierdo, lado derecho es similar

Para un desempeño aerodinámico óptimo, asegúrese que las tracas delanteras estén firmemente unidas a la parte inferior de la carrocería y sin daños. De lo contrario, reemplace con partes de servicio.

Configuraciones aerodinámicas recomendadas para Corvette Z06 y E-Ray

Se muestra alerón trasero con mimbre alto, mimbre corto similar

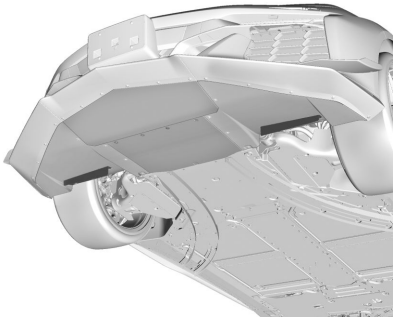

Aletas de camilla de calado debajo de alas delanteras

Consulte la siguiente tabla para configurar el Z06 para optimizar el desempeño aerodinámico. Conducción en calle apunta a la resistencia aerodinámica más baja, mientras que Conducción en pista apunta a un equilibrio óptimo de carga aerodinámica. La configuración variará de acuerdo a la configuración del divisor delantero, el alerón delantero y el alerón/ala traseros del vehículo.

Código RPO	Conducción en calle - Configuración aerodinámica recomendada		Conducción en pista - Configuración aerodinámica recomendada	
	Delantero	Traseras	Delantero	Traseras
Z06 y E-Ray con ZER	Aletas de camilla de calado debajo del ala delantera instaladas. Cubierta aerodinámica de la fascia delantera instalada.	Mimbres de alerón trasero corto instalados. Sin ducto de freno del brazo de control inferior trasero.	Retire las aletas de camilla de calado debajo del ala delantera. Retire la cubierta aerodinámica de la fascia delantera.	Instale mimbres altos en el alerón trasero. Instale el ducto de freno del brazo de control inferior trasero.
Z06 y E-Ray con ZER y CFV/CFZ (efectos de suelo de fibra de carbono)	Aletas de camilla de calado debajo del ala delantera instaladas. Cubierta aerodinámica de la fascia delantera instalada.	Mimbres de alerón trasero corto instalados. Sin ducto de freno del brazo de control inferior trasero.	Aletas de camilla de calado debajo del ala delantera instaladas. Retire la cubierta aerodinámica de la fascia delantera.	Instale mimbres altos en el alerón trasero. Instale el ducto de freno del brazo de control inferior trasero.
Z06 y CFV/CFZ (Efectos de suelo de fibra de carbono) y T0G/T0F (Paquete aerodinámico de carbono)	Sin aletas de camilla de calado debajo del ala delantera. Cubierta aerodinámica de la fascia delantera instalada.	Sin ducto de freno del brazo de control inferior trasero.	Sin aletas de camilla de calado debajo del ala. Retire la cubierta aerodinámica de la fascia delantera. Instale cuatro tracas debajo de la carrocería.	Instale el ducto de freno del brazo de control inferior trasero.

Código RPO	Conducción en calle - Configuración aerodinámica recomendada		Conducción en pista - Configuración aerodinámica recomendada	
	Delantero	Traseras	Delantero	Traseras
Z06 y Z07	Sin aletas de camilla de calado debajo del ala delantera. Cubierta aerodinámica de la fascia delantera instalada.	Sin ducto de freno del brazo de control inferior trasero.	Sin aletas de camilla de calado debajo del ala. Retire la cubierta aerodinámica de la fascia delantera. Instale cuatro tracas debajo de la carrocería.	Instale el ducto de freno del brazo de control inferior trasero.
Z06 y 5V5	Aletas de camilla de calado debajo del ala delantera instaladas. Cubierta aerodinámica de la fascia delantera instalada.	Sin ducto de freno del brazo de control inferior trasero.	Aletas de camilla de calado debajo del ala delantera instaladas. Retire la cubierta aerodinámica de la fascia delantera.	Instale el ducto de freno del brazo de control inferior trasero.
E-Ray con llanta ZER y XFR	Aletas de camilla de calado debajo del ala delantera instaladas. Cubierta aerodinámica de la fascia delantera instalada.	Alerón trasero corto (de fábrica) instalado. Sin ducto de freno del brazo de control inferior trasero.	Sin cambios.	Alerón trasero corto (de fábrica) instalado. Instale el ducto de freno del brazo de control inferior.

Ajuste de asiento de resorte de amortiguador

Los amortiguadores delanteros, en vehículos sin elevación delantera hidráulica y amortiguadores traseros, tienen asientos de resorte roscados que permiten el ajuste de la precarga de los resortes helicoidales. Los pesos de esquina del vehículo se pueden ajustar para uso en pista. Si se modifica la altura de carrocería del vehículo, se debe regresar a la altura de carrocería normal antes del uso en calle.

El asiento del resorte se puede ajustar aproximadamente a 20 mm (0.8 pulg.) arriba o abajo de la posición nominal. Cada giro completo del asiento de resorte cambiará la altura del vehículo aproximadamente 1.5 mm (0.06 pulg.). Cuando ajuste el asiento al límite superior, levante la funda de polvo y asegúrese que el asiento no enrosque el tubo de soporte central (detenga el ajuste cuando ya no haya roscas visibles). Cuando ajuste el asiento al límite inferior, deje aproximadamente 10 mm (0.4 pulg.) de la rosca visible para la contratuerca inferior para tener conexión de rosca completa.

El siguiente procedimiento puede ser complejo y sólo debe ser realizado por personal capacitado. Consulte a su distribuidor.

Para ajustar el asiento de resorte inferior:

1. Levante el vehículo de forma que las llantas estén completamente fuera del suelo.

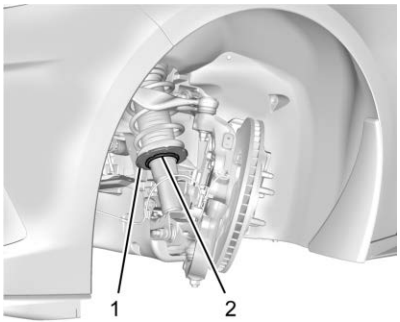

Se muestra el frente, parte trasera similar

2. Afloje la contratuerca del asiento del resorte inferior (2).
3. Enrosque la contratuerca del asiento del resorte inferior (2) hacia abajo de las roscas de su ubicación de reposo en el borde del tubo de soporte central.
4. Cuando sujete los orificios del tubo de soporte central, gire el asiento de resorte (1) hacia arriba para incrementar la precarga de resorte, o hacia abajo para disminuir la precarga del resorte,
5. Enrosque la contratuerca inferior (2) hacia atrás sobre el tubo de soporte central y apriételo contra el asiento del resorte (1) a 25 N•m (18.4 lbs pie).

Límite de carga (Stingray Z51)

Límite de carga del vehículo sólo al conductor, sin otro tipo de carga. Infle las llantas delanteras a 160 kPa (23 psi) y las llantas traseras a 165 kPa (24 psi). Conduzca a una velocidad máxima de 296 km/h (184 mph).

Las presiones en caliente objetivo de curso de carretera son 220-240 kPa (32-35 psi). El valor variara en función del estilo de conducción, la pista, la temperatura y las condiciones climáticas. Consulte *Presión de las llantas para manejo a alta velocidad* ⇨ *341* para uso fuera de pista de alta velocidad.

Límite de carga (Z06 y E-Ray)

Pistas con Esquinas de alta carga y alta velocidad combinadas

(por ejemplo, Nurburgring Nordschliefe, Spa Francorchamps, o similar)

Limite el vehículo al conductor y un pasajero, sin carga adicional.

Z06 – Requerimiento de presión de llantas frías: Infle las llantas a no menos de 210 kPa (30 psi) al frente y atrás, en frío.

E-Ray – Requerimiento de presión de llantas frías: Infle las llantas a no menos de 180 kPa (26 psi) al frente y atrás, en frío.

Rango objetivo de presión de llanta caliente: 220 – 240 kPa (32-35 psi).

Cursos de Carreteras/Calle

(por ejemplo, Virginia International Raceway, Road Atlanta, o similar)

Limite el vehículo al conductor y un pasajero, sin carga adicional.

Requerimiento de presión de llantas frías: Infle las llantas a no menos de 165 kPa (24 psi) al frente y atrás, en frío.

Rango objetivo de presión de llanta caliente: 220 – 240 kPa (32-35 psi).

Consulte *Presión de las llantas para manejo a alta velocidad* ⇨ *341* para uso fuera de pista de alta velocidad.

Alineación de rueda

Precaución

Usar está configuración de alineamiento de ruedas puede causar desgaste excesivo de los neumáticos. Utilice esta configuración de alineación de ruedas solamente para carreras o conducción competitiva. El desgaste excesivo de los neumáticos no está cubierto por la garantía del vehículo.

Precaución

No use herramientas eléctricas cuando retire o instale los sujetadores. Puede ocurrir daño a las roscas. Sólo use herramientas manuales, y no apriete en exceso. Comience a apretar los sujetadores a mano para asegurar que las roscas no se atasquen o trasrosquen.

La configuración de alineación de rueda de conducción de carreras y conducción competitiva se debe ajustar como se describe aquí.

Stingray Z51

Para lograr la configuración especificada de alineación de pista:

1. Las arandelas del brazo de control superior a la carrocería en las cuatro esquinas se deben mover entre la carrocería y el brazo de control y reubicarse entre la cabeza del perno y el brazo de control.
2. Ajuste la posición del perno de la leva del brazo de control inferior para lograr las siguientes especificaciones:

Frente (por esquina)

- Cáster: +8.0 grados
- Convexidad: -3.0 grados
- Convergencia (total): 0.1 grados de convergencia

Trasero (por esquina)

- Cáster: 0 grados
- Convexidad: -2.5 grados

- Convergencia (total): 0.1 grados de convergencia
- Ángulo de empuje: 0 grados

Después del uso en pista, vuelva a instalar las arandelas entre la carrocería y los brazos de control. Restablezca a la configuración de alineación de fábrica. Consulte a su distribuidor.

Z06

1. No es necesario retirar las arandelas del brazo de control superior para Z06.
2. Ajuste la posición del perno de la leva del brazo de control inferior para lograr las siguientes especificaciones:

Frente (por esquina)

- Cáster: +8.0 grados
- Convexidad: -2.0 grados
- Convergencia (total): 0.1 grados de convergencia

Trasero (por esquina)

- Cáster: 0 grados
- Convexidad: -2.0 grados
- Convergencia (total): 0.1 grados de convergencia
- Ángulo de empuje: 0 grados

E-Ray con llanta ZER y Desempeño

1. Las arandelas del brazo de control superior no deberían tener que moverse excepto en casos excepcionales para la suspensión delantera. Sólo si la inclinación no se puede lograr por completo con las posiciones de los pernos de leva.
2. Ajuste la posición del perno de la leva del brazo de control inferior para lograr las siguientes especificaciones:

Frente (por esquina)

- Cáster: +8.0 grados
- Convexidad: -2.75 grados
- Convergencia (total): +0.10 grados de convergencia

Trasero (por esquina)

- Cáster: 0 grados
- Convexidad: -2.0 grados
- Convergencia (total): +0.10 grados de convergencia
- Ángulo de empuje: 0.0 grados

Z06 o E-Ray con paquete de desempeño Z07 equipado con ruedas de fibra de carbono (RPO ROY, ROZ y STZ)

Al participar en eventos de pista o conducción competitiva con estas ruedas, es fundamental un enfriamiento adecuado sin calentamiento de las ruedas.

- En una pista típica de 3.2 a 6.5 km (2 a 4 millas) de largo por vuelta, una vuelta de enfriamiento sin usar los frenos será suficiente. Si la pista en la que se conduce es más corta que 3.2 km (2 millas), realice dos vueltas de enfriamiento sin usar los frenos.
- Si no se puede lograr un enfriamiento adecuado sin usar los frenos (es decir, bandera roja en la pista, tiene que detenerse inesperadamente, etc.), la clave es no tener un área de las ruedas expuesta al "efecto chimenea" del calor que sale de un rotor de freno caliente estacionario. Esto se puede evitar conduciendo el vehículo a muy baja velocidad de modo que toda la circunferencia de la rueda quede expuesta al calor. Hacer rodar el vehículo de un lado a otro en un espacio pequeño es mejor que quedarse quieto con los frenos calientes.

Conducción en caminos mojados

La lluvia y los caminos mojados pueden reducir la tracción del vehículo y afectar su capacidad de aceleración y frenado. Siempre maneje más despacio en este tipo de condiciones de manejo y evite manejar dentro de charcos grandes, niveles altos de agua o agua corriente.

⚠ Advertencia

Los frenos mojados podrían causar choques. Podrían no funcionar del todo bien durante un frenado repentino y podrían hacer que el vehículo se derrape hacia un lado. Podría perder el control del vehículo.

Después de manejar a través de un charco de agua o un autolavado, presione suavemente el pedal de freno hasta que los frenos funcionen normalmente.

El agua corriente crea fuerzas importantes. El manejar sobre agua corriente podría provocar el arrastre de su vehículo. Si esto sucede, usted y el resto de los ocupantes podrían ahogarse. No ignore las advertencias de la policía y sea muy cuidadoso al tratar de manejar sobre agua corriente.

Precaución

Conducir a través de charcos o agua estancada profundos puede causar que entre agua a través de la admisión de aire del motor y dañar el motor. Si no se pueden evitar los charcos o agua estancada profundos, continúe con precaución y no exceda 8 km/h (5 mph). No conduzca a través de agua que pueda estar cerca o cubrir la parte inferior de la carrocería del vehículo.

Hidroplaneación

La hidroplaneación es peligrosa. El agua puede acumularse bajo las llantas del vehículo haciendo que estén totalmente sobre el agua. Esto puede suceder si el camino está muy mojado y usted va a una velocidad considerable. Cuando el vehículo está hidroplaneando, cuenta con muy poco o ningún contacto con el camino.

No existe ninguna regla definitiva para la hidroplaneación. El mejor consejo es disminuir la velocidad cuando el camino esté mojado.

Otros consejos para el clima lluvioso

Además de reducir la velocidad, otros consejos para el clima lluvioso incluyen:

- Mantenga una distancia mayor.
- Pase con precaución.
- Mantenga el equipo limpiaparabrisas en buen estado.
- Mantenga lleno el depósito de líquido para el lavaparabrisas.
- Mantenga las llantas en buen estado y con una profundidad del dibujo adecuada. Consulte *Llantas* ⇨ *332*.
- Apague el control de velocidad constante.

Cuestas y caminos montañosos

El manejo en colinas empinadas y montañas es diferente al manejo en terreno plano. Los consejos incluyen:

- Cuando conduzca cuesta abajo en D (Conducción), el vehículo puede realizar un cambio descendente automáticamente para ayudar con el control de velocidad.
- También se puede seleccionar una velocidad menor para proporcionar mayor control de velocidad.

⚠ Advertencia

Usar los frenos para desacelerar el vehículo en una pendiente cuesta abajo prolongada puede causar sobrecalentamiento del freno, puede reducir el desempeño del freno y podría resultar en una pérdida de frenado. Cambie la transmisión a una velocidad menor para dejar que el motor ayude a los frenos en una pendiente cuesta abajo inclinada.

⚠ Advertencia

Bajar por una colina en N (neutral) o con el motor apagado es peligroso. Esto puede causar sobrecalentamiento de los frenos y pérdida de asistencia de dirección. Siempre mantenga el motor en marcha y el vehículo en alguna velocidad.

- Conduzca a velocidades que mantengan el vehículo en su propio carril. No haga giros o cruce la línea central.
- Esté alerta en la cima de las colinas; algo podría estar en su carril (por ejemplo, un vehículo detenido, un accidente).
- Ponga atención a las señales especiales del camino (por ejemplo, área de caída de piedras, cruce de caminos, pendientes continuas, zonas de rebase y no rebase) y tome las acciones adecuadas.

Conducción en invierno

Manejo sobre nieve o hielo

Precaución

Para evitar daño a las ruedas y componentes de freno, siempre retire la nieve y hielo del interior de las ruedas y desde abajo del vehículo antes de conducir.

La nieve o hielo entre las llantas y el camino crea menos tracción o agarre, así que conduzca cuidadosamente. Hielo húmedo puede ocurrir en aproximadamente 0 °C (32 °F) cuando comience a caer lluvia congelada. Evite manejar sobre hielo mojado o en condiciones de lluvia helada hasta que los caminos sean tratados.

Para conducción de camino resbaloso:

- Acelere suavemente. Acelerar demasiado rápido causa que las ruedas giren y hace resbaladiza la superficie debajo de las llantas.
- Encienda el control de tracción. En el E-Ray, el sistema eléctrico de tracción en todas las ruedas (eAWD) se activa automáticamente cuando se detecta un deslizamiento de las ruedas. Ver *Control de tracción/Control electrónico de estabilidad* ⇨ *226*.
- El Sistema de frenos anti-bloqueo (ABS) mejora la estabilidad del vehículo durante paradas bruscas, pero los frenos se deben aplicar más rápido que sobre pavimento seco. Consulte *Sistema de frenos antibloqueo (ABS)* ⇨ *223*.
- Apague el control de velocidad constante.
- Encienda el Modo de clima. Consulte *Control de modo del conductor* ⇨ *228*.
- Permita una mayor distancia de seguimiento y observe si hay puntos resbaladizos. Es posible que queden áreas con hielo en las áreas sombreadas de los caminos limpios. La superficie de una curva o un paso a desnivel podría permanecer

con hielo incluso cuando las carreteras circundantes están libres. Evite maniobras violentas de dirección o frenado al manejar sobre hielo.

Modo de clima frío

En temperaturas muy bajas, se puede mostrar un mensaje de clima frío en el Centro de información del conductor (DIC). La velocidad del motor, los patrones de cambio de la transmisión, y la velocidad del ventilador de la cabina pueden operar de forma diferente para permitir que el vehículo se caliente más rápido. Puede anular manualmente la velocidad del ventilador de la cabina en modo de clima frío.

Condiciones de tormenta de nieve

Detenga el vehículo en un lugar seguro y haga señales para pedir ayuda. Manténgase cerca del vehículo a menos que la ayuda se encuentre cerca. Si es posible, use la Asistencia en el Camino. Consulte *Asistencia en el Camino* ⇨ *388*. Para obtener ayuda y mantener seguros a los ocupantes del vehículo:

- Enciende las luces intermitentes de advertencia de peligro.
- Amarre una tela roja al espejo exterior.

⚠ Advertencia

La nieve podría atrapar los gases del escape debajo del vehículo. Esto podría provocar que los gases del escape se introduzcan en el vehículo. Los gases del escape contienen monóxido de carbono (CO), que es inodoro e incoloro. Puede causar pérdida de consciencia e incluso la muerte.

Si el vehículo queda atrapado en la nieve:

- Retire la nieve de la base del vehículo, en especial si bloquea el tubo de escape.
- Abra una ventana alrededor de 5 cm (2 pulg.), en el lado del vehículo opuesto a la dirección del viento, para permitir la entrada de aire fresco.
- Abra totalmente las ventilas que están sobre o debajo del tablero de instrumentos.
- Ajuste el sistema de control del clima para circular el aire del interior del vehículo y active el ventilador en la velocidad más alta. Consulte "Sistemas de control de clima."

(Continúa)

Advertencia (Continúa)

Para mayor información sobre CO, vea *Emisiones del motor* ⇨ *211*.

Para ahorrar combustible, opere el motor durante periodos cortos para calentar el vehículo y después apague el motor y cierre la ventana parcialmente. El mantenerse en movimiento también le puede ayudar a mantenerse caliente.

Si la ayuda tarda en llegar, cuando encienda el motor, presione el pedal del acelerador para hacer que se revolucione más que en velocidad de marcha en vacío. Esto mantendrá la batería cargada para volver a encender el vehículo y para hacer señales de ayuda con los faros delanteros. Haga esto lo menos posible, para ahorrar combustible.

Si el vehículo se atasca

Gire las llantas con cuidado para liberar el vehículo cuando esté atascado en arena, lodo, hielo o nieve.

Si está demasiado atascado para que el sistema de tracción pueda liberar el vehículo, apague el sistema de tracción y utilice el método de balanceo. Consulte *Control de tracción/Control electrónico de estabilidad* ⇨ *226*.

⚠ Advertencia

Si las llantas del vehículo giran a alta velocidad podrían explotar, y usted y las demás personas podrían resultar heridos. El vehículo podría sobrecalentarse causando un incendio en el compartimento del motor u otros daños. Haga girar las ruedas lo menos posible y evite avanzar a más de 56 km/h (35 mph).

Balanceo del vehículo para liberarlo del atasco

Gire el volante hacia la izquierda y la derecha para liberar el área alrededor de las llantas delanteras. Apague el sistema de tracción. Cambie el movimiento hacia atrás y hacia adelante, entre R (reversa) y una velocidad baja hacia adelante, haciendo girar las ruedas lo menos posible. Para evitar el desgaste de la transmisión, espere hasta que las llantas se hayan detenido antes de cambiar la velocidad. Libere el pedal acelerador al cambiar, y presiónelo ligeramente cuando la transmisión se encuentre en alguna velocidad. El girar las llantas hacia adelante y hacia atrás provoca un movimiento de balanceo del vehículo que podría liberarlo. Si esto no libera el vehículo después de unos cuantos intentos, puede necesitar remolcarlo para sacarlo. Si necesita remolcar el vehículo para sacarlo, consulte *Transporte de vehículo deshabilitado* ⇨ *360*.

Límites de carga del vehículo

Es importante conocer la cantidad de carga que puede soportar el vehículo. Este peso se denomina capacidad de peso del vehículo e incluye el peso de todos los ocupantes, la carga y las opciones no instaladas de fábrica. Hay dos etiquetas en el vehículo que pueden indicar cuánto peso se puede cargar adecuadamente; la etiqueta Tire and Loading Information (Información sobre llantas y carga) y la etiqueta de Certificación.

⚠ Advertencia

No cargue el vehículo más allá del peso bruto del vehículo (GVWR) o el peso bruto por eje máximo (GAWR). Esto puede ocasionar que los sistemas se rompan y cambien la manera de maniobrar el vehículo. Esto podría ocasionar la pérdida de control y un choque. La sobrecarga también puede reducir el desempeño para detenerse, dañar las llantas, y acortar la vida del vehículo.

Etiqueta de información sobre las llantas y carga

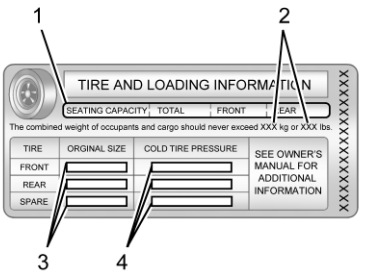

Ejemplo de etiqueta

En el pilar central (pilar B) está pegada una etiqueta de información sobre las llantas y la carga específica del vehículo. Esta etiqueta muestra el número de asientos para los ocupantes (1) y la capacidad máxima de peso del vehículo (2) en kilogramos y libras.

La etiqueta Información sobre llantas y carga también muestra el tamaño de las llantas de equipo original (3) y las presiones de inflado en frío recomendadas para las llantas (4). Para obtener más información sobre las llantas y la presión de inflado consulte *Llantas* ⇨ *332* y *Presión de llantas* ⇨ *340*.

También hay información importante acerca de la carga en la etiqueta de certificación del vehículo. Puede indicar el peso bruto del vehículo (GVWR) y el peso bruto por eje (GAWR) para los ejes delantero y trasero. Consulte "Etiqueta de certificación" más adelante en esta sección.

Pasos para determinar el límite de carga correcto-

1. Localice la declaración "El peso combinado de los ocupantes y la carga nunca debe exceder XXX kg o XXX libras." en la placa del vehículo.
2. Determine la suma del peso del conductor y los pasajeros que irán en el vehículo.
3. Reste el peso total del conductor y los pasajeros de XXX kg o XXX libras.
4. La cantidad resultante será la capacidad de carga o equipaje disponible. Por ejemplo, si la cantidad "XXX" es igual a 1400 libras y habrá cinco pasajeros de 150 libras en su vehículo, la capacidad para carga y equipaje será de 650 libras (1400-750 (5 x 150) = 650 lbs.)
5. Determine el total del peso del equipaje y la carga que llevará el vehículo. Ese peso no puede exceder la capacidad de carga y equipaje calculada en el paso 4.
6. Si su vehículo jalará un remolque, la carga del remolque se transferirá a su vehículo. Consulte este manual para determinar la forma en que esto reduce la carga disponible y la capacidad de carga de equipaje de su vehículo."

Este vehículo no está diseñado para remolcar.

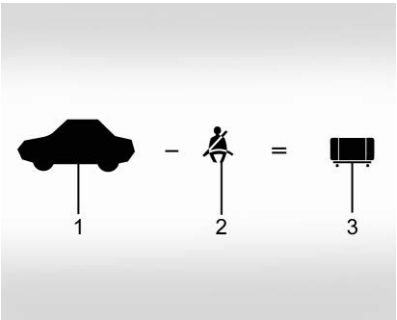

Ejemplo 1

1. Capacidad de peso del vehículo para el ejemplo 1 = 181 kg (400 lb)
2. Reste el peso de los ocupantes: 68 kg (150 lbs) x 1 = 68 kg (150 lbs)
3. Peso total de pasajeros y carga disponible = 113 kg (250 lb)

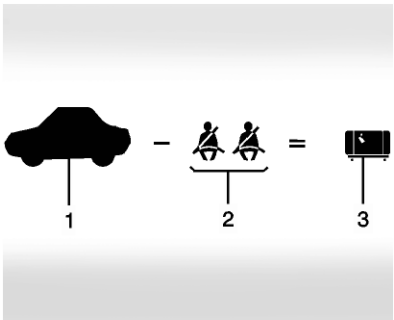

Ejemplo 2

1. Capacidad de peso del vehículo para el ejemplo 2 = 181 kg (400 lb)
2. Reste el peso de los ocupantes: 68 kg (150 lbs) x 2 = 136 kg (300 lbs)
3. Peso disponible para carga = 45 kg (100 lb)

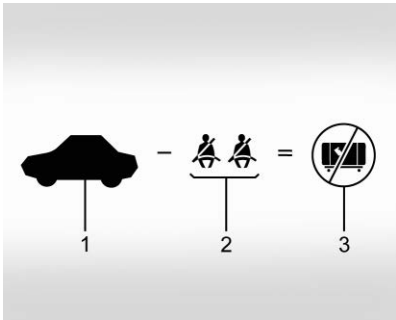

Ejemplo 3

1. Capacidad de peso del vehículo para el ejemplo 3 = 181 kg (400 lb)
2. Reste el peso de los ocupantes: 91 kg (200 lbs) x 2 = 181 kg (400 lbs)
3. Peso disponible para carga = 0 kg (0 lb)

Consulte la etiqueta Información sobre llantas y carga del vehículo para obtener información específica acerca de la capacidad de peso del vehículo y los asientos disponibles. El peso combinado del conductor, pasajeros y carga nunca debe exceder la capacidad de peso del vehículo.

Etiqueta de certificación

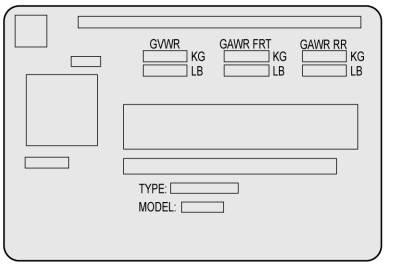

La etiqueta de Certificación específica para el vehículo está pegada ya sea en el borde trasero de la puerta del conductor o en el pilar B. Puede mostrar la capacidad de peso bruto de su vehículo, llamada Clasificación de peso bruto del vehículo (GVWR). La GVWR incluye el peso del vehículo, todos los ocupantes, el combustible y la carga.

Precaución

Sobrecargar el vehículo puede dañarlo. Las reparaciones no estarían cubiertas por la garantía del vehículo. No cargue excesivamente el vehículo.

⚠ Advertencia

Las cosas en el interior de su vehículo pueden golpear y lastimar a los ocupantes durante un frenado o un viraje repentino, o en una colisión.

- Ponga las cosas en el área trasera de su vehículo. Intente repartir el peso de manera uniforme.
- Nunca apile objetos pesados, como maletas, dentro del vehículo de manera que algunos queden por encima de los respaldos de los asientos.

(Continúa)

Advertencia (Continúa)

- No deje una silla para protección de niños dentro de su vehículo sin asegurarla de manera adecuada.
- Cuando cargue algo dentro del vehículo, asegúrelo siempre que sea posible para que no se mueva.

Arranque y Operación

Rodaje de vehículo nuevo

Siga estas recomendaciones durante los primeros 2,414 km (1,500 mi) de conducción del vehículo. Las partes cuentan con un periodo de asentamiento que proporcionarán un mejor desempeño a la larga.

Durante los primeros 800 km (500 millas), el torque del motor será limitado en velocidades bajas.

Para retirar la limitación de torque del motor después del periodo de asentamiento de 500 millas inicial, apague el vehículo, y abra y cierre la puerta del conductor. Asegúrese que todas las puertas estén cerradas por 15 minutos.

Durante los primeros 322 km (200 mi):

- Para moldear llantas nuevas, conduzca a velocidad moderada y evite las vueltas cerradas.
- Las balatas nuevas también requieren un periodo de asentamiento. Evite hacer paradas bruscas. Se recomienda hacer esto cada vez que se reemplazan las balatas.

Durante los primeros 800 km (500 mi):

- Evite arranques a toda velocidad y paradas abruptas.
- No revolucione el motor a más de 4000 rpm.
- Evite conducir a cualquier velocidad constante, rápido o lento, incluido el uso del control de velocidad constante.
- Evite efectuar cambios descendentes para frenar o reducir la velocidad del vehículo cuando el motor excede las 4,000 rpm.
- No haga un uso intensivo del motor. Nunca arrastre el motor. Esta regla aplica en todo momento, no sólo durante el periodo de asentamiento.

Durante los primeros 2,414 km (1,500 mi):

- No participe en eventos de pista, escuelas de conducción deportiva, o actividades similares.
- Verifique el aceite del motor cada vez que cargue combustible y agregue aceite si resulta necesario. El consumo de aceite y combustible puede ser más alto de lo normal.

Pulido de freno E-Ray

El pulido de los frenos para los modelos E-Ray puede tomar una cantidad extendida de conducción debido al sistema de frenado regenerativo. El siguiente procedimiento se puede realizar para acortar el periodo de pulido del freno para conducción en calle. Vea *Eventos en pistas y manejo competitivo* ⇨ *183* para el pulido de freno no realizado en calle.

Realice este procedimiento solamente en pavimento seco, en forma segura, y cumpliendo con todas las ordenanzas y leyes locales y estatales relacionadas con el funcionamiento de vehículos de motor.

1. Presione el interruptor Charge+. Conduzca hasta que la pantalla de nivel de la batería en el Centro de información del conductor (DIC) indique que la batería híbrida está en carga completa, lo que minimiza el frenado regenerativo.
2. Utilizando el indicador de burbuja de fricción, aplique los frenos 15 veces comenzando a 100 km/h (60 mph) a 16 km/h (10 mph). Disminuya la velocidad a 0.5g. Ésta es una aplicación media del freno. Conduzca por lo menos 0.3 km (0.2 millas) entre aplicaciones de freno

Repita este procedimiento si se desea un pulido adicional para una sensación mejorada de los frenos. Como sucede con todos los sistemas de freno de alto desempeño, un poco de rechinido del freno es normal.

Deflector de aire delantero (y Divisor)

Si está equipado, el deflector de aire y el divisor delantero tienen un espacio mínimo del suelo.

Bajo operación normal, los componentes ocasionalmente entran en contacto con algunas superficies del camino (topes, rampas

del camino, etc.). Esto se puede escuchar dentro del vehículo como un ruido de rozadura. Esto es normal y no indica un problema.

Tenga cuidado al aproximarse a topes u objetos sobre las superficies del camino y evítelos de ser posible.

Si está equipado, el Sistema de elevación delantera se puede usar para incrementar el espacio del deflector de aire y divisor delanteros. Consulte *Sistema de elevación delantera* ⇨ *239*.

Materiales compuestos

Este vehículo puede estar equipado con partes que contienen fibra de carbono, compuesto de moldura de lámina u otros materiales compuestos. Los accesorios instalados por el distribuidor también pueden contener materiales compuestos. Estas partes y accesorios pueden incluir el divisor o las extensiones de estribo.

⚠ Advertencia

Los bordes expuestos de las partes que contienen fibra de carbono y otros materiales compuestos pueden ser filosos. El contacto con estas partes podría resultar en lesiones. Tenga precaución para evitar hacer contacto con estas partes, incluyendo cuando lave el vehículo. Si las partes están dañadas, reemplace las partes oportunamente con reemplazos a partir de su distribuidor.

⚠ Advertencia

Las extensiones de estribo pueden romperse bajo presión, resultando en daño a la propiedad o lesiones. No se pare sobre la extensión del estribo ni lo utilice como escalón.

Posiciones del encendido

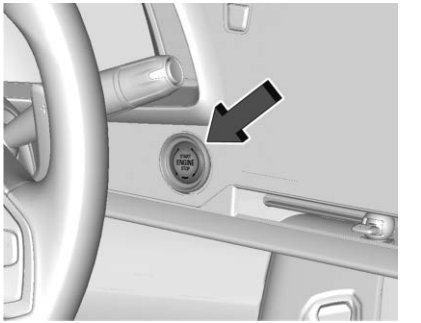

El vehículo cuenta con un encendido electrónico sin llave con arranque de botón de presión.

La llave remota deberá estar en el vehículo para que el sistema funcione. Si el arranque por botón no funciona, el vehículo puede estar cerca de una señal de antena de radio fuerte ocasionando interferencia al sistema de acceso sin llave. Consulte *Operación de llave remota* ⇨ *8*.

Para salir de P (estacionamiento), el vehículo debe estar encendido y se debe aplicar el pedal del freno.

Stopping the Engine/OFF (Paro del motor/ apagado) (Sin luces indicadoras): Cuando el vehículo se encuentra detenido, presione ENGINE START/STOP (arrancar/detener el motor) una vez para apagar el motor.

Si el vehículo se encuentra en P (estacionamiento), el encendido se gira a off (apagado) y la Energía retenida para los accesorios (RAP) permanece activa. Consulte *Energía retenida para los accesorios (RAP)* ⇨ *208*.

Si el vehículo está en R (reversa), D (conducción) o M (modo manual), el vehículo cambiará a P (estacionamiento), la ignición se apagará, y Energía retenida para los accesorios (RAP)permanecerá activa.

Si el vehículo está en N (Neutral), la ignición no regresará a accesorios y el Centro de información del conductor (DIC) muestra el mensaje SHIFT TO PARK (cambiar a estacionamiento). Cuando el vehículo se cambia a P (estacionamiento), la ignición se apaga.

No apague el motor cuando el vehículo esté en movimiento. Esto provocaría la pérdida de energía en los sistemas de asistencia eléctrica de frenado y dirección, y deshabilitaría las bolsas de aire.

Si el vehículo debe apagarse en una emergencia:

1. Frene presionando el freno de manera firme y continua. No bombee los frenos una y otra vez. Esto podría agotar la asistencia eléctrica, aumentando la fuerza requerida para presionar el pedal del freno.
2. Cambie a N (neutral). Esto puede hacerse con el vehículo en movimiento. Después de cambiar a N (neutral), presione firmemente el freno y dirija el vehículo hasta un lugar seguro.
3. Deténgase por completo. Cambie a P (estacionamiento).
4. Active el freno de estacionamiento. Consulte *Freno de estacionamiento eléctrico* ⇨ *224*. Oprima ARRANQUE/PARO DE MOTOR para apagar el vehículo.

⚠ Advertencia

Apagar el vehículo en movimiento puede provocar que se pierda la energía en los sistemas de frenado y de dirección, además de deshabilitar las bolsas de aire. Mientras conduzca, sólo apague el vehículo en caso de una emergencia.

Si el vehículo no se puede orillar y se debe apagar mientras se conduce, presione y sostenga ENGINE START/STOP durante más de dos segundos, o presione dos veces dentro de cinco segundos.

Accesorios (Luz indicadora ámbar): Esta modalidad permite utilizar algunos accesorios eléctricos cuando el motor está apagado.

Con el encendido apagado, presionar el botón una vez sin aplicar el pedal del freno coloca el sistema de encendido en accesorios.

El encendido cambia de accesorios a OFF (apagado) después de cinco minutos para evitar que la batería se descargue.

ON/RUN/START (encendido/operación/ arranque) (luz indicadora verde): Esta modalidad es para conducción y arranque. Con la ignición apagada y el pedal del freno aplicado, presionar el botón una vez coloca la ignición en ON/RUN/START (encendido/operación/arranque). Una vez que el motor empieza a arrancar, libere el botón. El giro del motor continúa hasta que el motor arranca. Consulte *Arranque del motor* ⇨ *206*. El encendido a continuación permanece en ON/RUN (encendido/funcionamiento).

Modo de servicio

Esta modalidad de corriente está disponible para servicio y diagnóstico y para verificar la operación adecuada de la luz indicadora de fallas, según pueda requerirse para fines de inspección de emisiones. Con el vehículo apagado y sin aplicar el pedal del freno, oprimir sin soltar ARRANQUE/PARO DE MOTOR durante más de cinco segundos colocará al vehículo en Modo de servicio. Los sistemas de instrumentos y de audio operarán como lo hacen en ON/RUN (Encendido/funcionamiento), pero no podrá conducirse el vehículo. El motor no arrancará en el Modo de servicio. Oprima ARRANQUE/PARO DE MOTOR nuevamente para apagar el vehículo.

Arranque del motor

Precaución

Si agrega accesorios o partes eléctricas, podría cambiar la forma en que opera el motor. Cualquier daño resultante no será cubierto por la garantía del vehículo. Consulte *Equipo eléctrico incorporado* ⇨ *267*.

Precaución

No intente cambiar a P (estacionamiento) si el vehículo está en movimiento. Si lo hace, podría dañar la transmisión. Cambie a P (estacionamiento) únicamente cuando el vehículo esté detenido.

Coloque la transmisión en P (Estacionamiento) o N (Neutral). Para volver a arrancar el vehículo ya esté en movimiento, utilice únicamente N (neutral).

Arranque del vehículo.

La llave remota deberá estar dentro del vehículo para que la ignición funcione.

Los cargadores de teléfono celular pueden interferir con el funcionamiento del sistema de Acceso sin llave. Los cargadores de batería no deben estar conectados cuando se arranca o se apaga el motor.

Precaución

Hacer girar el motor durante periodos prolongados, presionando el botón ARRANQUE/PARO DE MOTOR inmediatamente después de que haya terminado el giro, puede sobrecalentar y dañar el motor de arranque y descargar la batería. Espere al menos 15 segundos entre un intento y otro para permitir que el motor de marcha se enfríe.

1. Presione el pedal del freno, después presione ENGINE START/STOP (Arranque/paro del motor) en el tablero de instrumentos.

   Si no existe una llave remota en el vehículo o si hay algo que causa interferencia con ésta, el Centro de información del conductor (DIC) mostrará un mensaje.

2. Cuando el motor empieza a girar, deje de presionar el botón y el motor gira automáticamente hasta que arranca.

   Si la batería de la llave remota es débil, el centro de información del conductor (DIC) desplegará un mensaje. De igual forma podrá manejar el vehículo.

Ver "Arrancar el vehículo con una batería baja en la llave remota" bajo *Operación de llave remota* ⇨ *8*. Si la batería de la llave remota está descargada, insértela en la cavidad del portavasos de la llave remota para permitir el arranque del motor.

3. No revolucione el motor inmediatamente después de arrancarlo. Opere el motor y la transmisión con suavidad hasta que el aceite se caliente y lubrique todas las partes en movimiento.
4. Si el motor no arranca y no se muestra ningún mensaje en el DIC, espere 15 segundos antes de intentarlo nuevamente para permitir que el motor de arranque se enfríe.

   Si el motor no arranca después de 5 a 10 segundos, especialmente en clima muy frío (menos de –18 °C o 0 °F), posiblemente esté ahogado con demasiada gasolina. Intente, presionando el pedal del acelerador hasta el fondo mientras hace girar el motor durante 15 segundos máximo. Espere al menos 15 segundos entre un intento y otro para permitir que el motor de marcha se enfríe. Cuando el motor arranque, suelte el acelerador. Si el vehículo arranca brevemente pero después se detiene nuevamente, repita estos pasos. Esto despeja el exceso de gasolina del motor.

Detención del motor

Cambie a P (Estacionamiento) y presione y sostenga ENGINE START/STOP en el tablero de instrumentos, hasta que el motor se apague. Si el vehículo está detenido y la transmisión no se encuentra en P (estacionamiento), el motor se apaga y el vehículo entra en modo de accesorios. El DIC muestra CAMBIAR PALANCA A "PARK". Cundo se cambie a P (estacionamiento) el vehículo se apaga.

Si no se detecta la llave remota dentro del vehículo cuando se apaga, el DIC muestra un mensaje.

Sistema de Paro/Arranque

Si está equipado y activado, el sistema de Paro/arranque apaga el motor para ayudar a conservar combustible. El sistema está diseñado para controlar el aumento en el número de arranques.

⚠ Advertencia

La función de Parada/Arranque automático del motor hace que el motor se apague mientras el vehículo sigue encendido. No salga del vehículo antes de cambiar a P (Estacionamiento). El vehículo puede volver a arrancar y moverse inesperadamente. Siempre cambie a P (estacionamiento) y luego apague la ignición, antes de salir del vehículo.

Paro/arranque automático de motor

Cuando se aplican los frenos y el vehículo esté completamente detenido, el motor puede apagarse. Cuando se detiene, Ⓐ se iluminará debajo del tacómetro. Cuando se libere el pedal de freno o se presione el pedal del acelerador, el motor volverá a arrancar.

Para mantener el desempeño del vehículo, otras condiciones pueden causar que el motor vuelva a arrancar automáticamente antes que se libere el pedal del freno.

Los Paros automáticos pueden no ocurrir y/o los Arranques automáticos pueden ocurrir debido a:

- La Configuración de control de clima requieren que el motor esté en operación para enfriar o calentar el interior del vehículo.
- La batería del vehículo necesita cargarse.
- La batería del vehículo se desconectó recientemente.
- No se ha alcanzado la velocidad mínima del vehículo desde el último Paro automático.
- Se presiona el pedal del acelerador.
- El motor o la transmisión no se encuentran a la temperatura de funcionamiento necesaria.
- La temperatura exterior no está en el rango de operación requerido.
- El vehículo se cambia fuera de D (Conducción) a cualquier otra velocidad diferente a P (estacionamiento).
- Se seleccionaron ciertos modos del conductor. Consulte *Control de modo del conductor* ⇨ *228*.
- El vehículo está en una colina o pendiente inclinada.
- La puerta del conductor se abrió o se desabrochó el cinturón de seguridad del conductor.
- Se abrió el cofre.
- El Paro automático alcanzó el tiempo permitido máximo.
- Si el vehículo se puso en marcha en modo Furtivo, Paro automático no estará disponible hasta el siguiente ciclo de ignición.

Interruptor de desactivación de paro automático

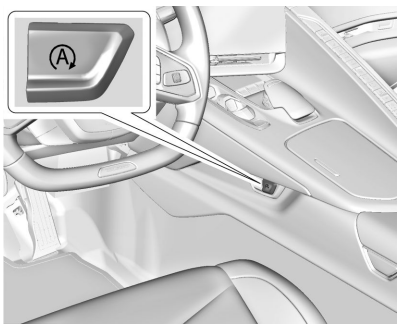

La función automática de paro/arranque del motor se puede desactivar y activar presionando Ⓐ. El Paro/arranque automático se activa cada vez que arranca el vehículo.

Cuando el indicador Ⓐ esté iluminado, el sistema está activado.

Energía retenida para los accesorios (RAP)

Cuando se gira el vehículo de encendido a apagado, las siguientes funciones (si está equipado) continuarán funcionando por hasta 10 minutos, o hasta que se abra la puerta del conductor. Estas características también funcionarán cuando el vehículo esté encendido o en modo accesorios:

- Sistema de Infoentretenimiento
- Ventanas eléctricas (durante Energía retenida para accesorios (RAP), esta funcionalidad se perderá cuando se abra cualquier puerta)
- Quemacocos (durante Energía retenida para accesorios (RAP), esta funcionalidad se perderá cuando se abra cualquier puerta)
- Salida eléctrica auxiliar

- Sistema de audio
- Sistema OnStar

Cambio a PARK (estacionamiento)

⚠ Advertencia

Es peligroso salir del vehículo si el vehículo no está totalmente en P (Estacionamiento) con el freno de estacionamiento activado. El vehículo podría moverse.

No abandone el vehículo cuando el motor esté en funcionamiento. Si dejó el motor encendido, el vehículo podría comenzar a moverse de manera repentina. Usted u otras personas podrían resultar lesionados. Para asegurarse de que el vehículo no se mueva, siempre active el freno de estacionamiento y cambie a P (Estacionamiento), incluso cuando esté en un terreno nivelado.

Para cambiar a P (estacionamiento):

1. Mantenga presionado el pedal de freno y aplique el freno de estacionamiento. Consulte *Freno de estacionamiento eléctrico* ⇨ *224*.
2. Presione el interruptor P (estacionamiento) en la consola central. El indicador P se encenderá en rojo cuando el vehículo esté en P (Estacionamiento). Consulte *Transmisión de embrague dual* ⇨ *212*.
3. Presione ENGINE START/STOP (arranque/paro de motor) para apagar el motor.

Si el vehículo se cambia a P (estacionamiento) en una colina, el Freno eléctrico de estacionamiento (EPB) puede aplicarse automáticamente. El EPB puede no liberarse cuando se usa el interruptor de EPB. El EPB debe liberarse automáticamente cuando el motor se cambie fuera de P (estacionamiento).

Dejar el vehículo con el motor funcionando

⚠ Advertencia

Puede resultar peligroso dejar el vehículo con el motor encendido. Podría sobrecalentarse y encender fuego.

(Continúa)

Advertencia (Continúa)

Es peligroso salir del vehículo si el vehículo no está totalmente en P (Estacionamiento) con el freno de estacionamiento correctamente activado. El vehículo podría moverse.

No abandone el vehículo cuando el motor esté en funcionamiento. Si dejó el motor encendido, el vehículo podría comenzar a moverse de manera repentina. Usted u otras personas podrían resultar lesionados. Para asegurarse de que el vehículo no se mueva, siempre active el freno de estacionamiento y cambie a P (Estacionamiento), incluso cuando esté en un terreno nivelado.

Si tiene que dejar el vehículo con el motor funcionando, asegúrese de que el vehículo esté en P (Estacionamiento) y de que el freno de estacionamiento esté aplicado antes de dejarlo.

Cambio fuera de PARK (estacionamiento)

Este vehículo está equipado con transmisión controlada electrónicamente.

Si el vehículo tiene una batería con poco voltaje, intente cargarla o arranque con cables pasacorriente. Consulte *Arranque con cables pasacorríente - Norteamérica* ⇨ *355*.

Para cambiar a una velocidad diferente a P (estacionamiento):

1. Asegúrese que el motor esté funcionando.
2. Presione el pedal del freno.
3. Presione o jale el interruptor deseado en la consola central. Para N (Neutral) presione y sostenga el interruptor N (Neutral) hasta que se ilumine el indicador N en rojo.

El indicador P cambiará a blanco y el indicador de velocidades en el interruptor de cambios cambiará a rojo cuando el vehículo ya no esté en P (Estacionamiento).

Si está equipado, la función Buckle to Drive (Abrochar cinturón para conducir) puede evitar el cambio de P (Estacionamiento). Consulte *Abroche el cinturón para conducir* ⇨ *51*.

Si el vehículo no puede cambiar de P (Estacionamiento), se mostrará un mensaje del Centro de información del conductor (DIC). Vea a su distribuidor para que realice el servicio.

Estacionarse sobre materiales inflamables

⚠ Advertencia

Los objetos susceptibles de incendiarse podrían tocar las partes calientes del sistema de escape del vehículo y comenzar a arder. No se estacione sobre papeles, hojas, pasto seco u otros materiales que pudieran incendiarse.

Administración activa de combustible

Si está equipado con Administración Activa de Combustible, el motor puede funcionar con todos o con la mitad de sus cilindros, dependiendo de las condiciones de conducción.

Cuando se requiere menos potencia, como a velocidad de crucero (a una velocidad constante del vehículo), el sistema funciona en la modalidad de la mitad de cilindros, lo que permite al vehículo alcanzar mayor economía de combustible. Cuando se demanda una mayor potencia, como al acelerar desde alto, rebasar o incorporase a una carretera, el sistema mantiene la operación de todos los cilindros.

Los modelos E-Ray utilizarán energía eléctrica para complementar la potencia del motor para extender la operación de Administración Activa de Combustible y mejorar la economía de combustible.

Si el vehículo tiene un indicador de Administración activa de combustible, vea *Cuadro de instrumentos* ⇨ *91* respecto a mayor información al usar esta pantalla.

Estacionamiento extendido

Es mejor no estacionarse con el vehículo en operación. Si el vehículo se deja en operación, asegúrese que no se moverá y que haya ventilación adecuada.

Ver *Cambio a PARK (estacionamiento)* ⇨ *209* y *Emisiones del motor* ⇨ *211*.

Si el vehículo se deja estacionado y en operación con la llave remota fuera del vehículo, continuará operando hasta por 15 minutos.

Si el vehículo se deja estacionado y en operación con la llave remota dentro del vehículo, continuará operando hasta por 30 minutos.

El vehículo se podría apagar más pronto si se estaciona en una colina, debido a la falta de combustible disponible.

El temporizador se restablecerá si el vehículo se retira de P (Estacionamiento) mientras está funcionando.

Emisiones del motor

⚠ Advertencia

Los gases del escape contienen monóxido de carbono (CO), que es inodoro e incoloro. La exposición a CO (monóxido de carbono) puede provocar inconsciencia e incluso la muerte.

Los gases del escape pueden entrar al vehículo si:

(Continúa)

Advertencia (Continúa)

- El vehículo está encendido en áreas con poca ventilación (estacionamientos cerrados, túneles o rodeado de nieve alta que pueda bloquear el flujo de aire en la parte inferior o en los tubos de escape).
- El escape huele o suena de manera extraña o diferente.
- El sistema de escape tiene alguna fuga debido a corrosión o daños.
- El sistema de escape del vehículo se modificó, dañó, o reparó en forma inadecuada.
- El cuerpo del vehículo tiene orificios o aberturas provocados por algún daño o por modificaciones realizadas fuera del distribuidor y que no están completamente sellados.

Si detecta que hay humo inusual o sospecha que los gases de escape están entrando al vehículo:

- Manéjelo únicamente con las ventanas totalmente abiertas.

(Continúa)

Advertencia (Continúa)

- Lleve el vehículo a reparación inmediatamente.

Nunca estacione el vehículo con el motor encendido en áreas cerradas tales como una cochera o un edificio que no cuente con ventilación adecuada.

⚠ Advertencia

Para evitar que los gases de escape entren al vehículo y el calor dañe el vehículo, la cubierta del vehículo y todos los tapones de llenado de fluido deben estar asegurados antes de cerrar la cubierta tonneau (sólo convertible) y operar el vehículo. Asegúrese que todos los pernos estén apretados a las especificaciones de GM.

Poner en marcha el vehículo mientras está estacionado

Es mejor no estacionarse con el motor en operación.

Si se deja el vehículo con el motor funcionando, siga los pasos adecuados para asegurarse que el vehículo no se mueva. Ver *Cambio a PARK (estacionamiento)* ⇨ *209* y *Emisiones del motor* ⇨ *211*.

Transmisión de embrague dual

Este vehículo está equipado con transmisión de embrague dual que contiene un diferencial trasero integrado. La transmisión de embrague dual proporciona una sensación extremadamente conectada debido a la conexión directa entre el motor y la caja de engranes. Este arreglo proporciona tiempo de cambio muy rápidos para el desempeño máximo. El modo de conducción automática se selecciona jalando D en el tablero de selección de rango de transmisión y proporciona operación de cambio completamente automática que se puede refinar adicionalmente usando el control de modo del conductor. Los cambios ascendentes se pueden demorar sin importar la selección de modo o la temperatura ambiente hasta que el motor se caliente. También se puede seleccionar la operación manual. Consulte "Modo manual" más adelante en esta sección.

Esta transmisión es controlada electrónicamente. Los interruptores de cambio están en la consola central. La posición de velocidad seleccionada se iluminará en rojo en el interruptor de cambios, mientras que todas las demás se muestran en blanco. El indicador en el interruptor de cambio puede parpadear si el cambio no es inmediato o si la velocidad no está completamente conectada. Esto puede ocurrir en condiciones muy frías o cuando se use el Desembrague de palanca doble.

La transmisión no opera cuando el vehículo está apagado.

Si el vehículo está en modo de accesorios, la transmisión se puede cambiar a P (Estacionamiento).

Si se presiona ENGINE START/STOP (arranque/paro de motor) dos veces mientras está en una velocidad relativamente alta, el motor se apagará y la transmisión cambiará automáticamente a N (Neutral). Una vez que el vehículo se detenga, se puede seleccionar P (Estacionamiento).

P: Esta posición bloquea las ruedas motrices. Use P (Estacionamiento) cuando arranque el vehículo para asegurarse que el vehículo no se mueva.

⚠ Advertencia

Es peligroso salir del vehículo si el vehículo no está totalmente en P (Estacionamiento) con el freno de estacionamiento activado. El vehículo podría moverse.

No abandone el vehículo cuando el motor esté en funcionamiento. Si dejó el motor encendido, el vehículo podría comenzar a moverse de manera repentina. Usted u otras personas podrían resultar

(Continúa)

Advertencia (Continúa)

lesionados. Para asegurarse de que el vehículo no se mueva, siempre active el freno de estacionamiento y cambie a P (Estacionamiento), incluso cuando esté en un terreno nivelado. Consulte *Cambio a PARK (estacionamiento)* ⇨ *209*.

Cuando el vehículo esté detenido, oprima ENGINE START/STOP (arrancar/detener el motor) para apagar el vehículo. La transmisión cambiará a P (estacionamiento) automáticamente a menos que se seleccione N (Neutral).

El vehículo no cambiará a P (Estacionamiento) si se está moviendo muy rápido. Detenga el vehículo y cambie a P (Estacionamiento).

Para cambiar dentro y fuera de P (Estacionar), vea *Cambio a PARK (estacionamiento)* ⇨ *209* y *Cambio fuera de PARK (estacionamiento)* ⇨ *210*.

R: Utilice esta velocidad para avanzar hacia atrás.

Si el vehículo se cambia a R (Reversa) mientras la velocidad sea muy alta, el vehículo cambiará a N (Neutral). Reduzca la velocidad del vehículo y trate de cambiar nuevamente.

Para cambiar a R (Reversa):

1. Detenga el vehículo por completo.
2. Jale el interruptor R (Reversa) en la consola central.

Para salir de R (Reversa):

1. Detenga el vehículo por completo.
2. Cambie a la velocidad deseada.

A velocidades bajas, R (reversa) puede utilizarse para mecer el vehículo hacia atrás y hacia adelante para salir de la nieve, hielo o arena sin dañar la transmisión. Consulte *Si el vehículo se atasca* ⇨ *198*.

N: En esta posición el motor no engancha con las ruedas. Para volver a arrancar el motor cuando el vehículo ya está en movimiento, utilice únicamente N (neutral).

⚠ Advertencia

Es peligroso cambiar a una velocidad de manejo cuando el motor está revolucionado. A menos que su pie esté presionando el pedal del freno muy firmemente, el vehículo podría moverse de manera muy rápida. Podría perder el control del vehículo y golpear objetos o personas. No cambie a una velocidad de manejo cuando el motor esté revolucionado.

Precaución

El cambiar a una velocidad diferente a P (estacionamiento) o N (neutral) con el motor revolucionado podría dañar la transmisión. Las reparaciones no estarían cubiertas por la garantía del vehículo. Asegúrese de que el motor no esté revolucionado al cambiar la velocidad del vehículo.

Precaución
El vehículo no está diseñado para permanecer en N (Neutral) por periodos prolongados de tiempo. Cambiará automáticamente a P (Estacionamiento).

Para cambiar a N (Neutral), presione y sostenga el interruptor N (Neutral) hasta que el indicador N sea rojo.

Para cambiar fuera de N (Neutro):

1. Detenga el vehículo por completo.
2. Cambie a la velocidad deseada.

Mantener N (Neutral) con el motor apagado

Este vehículo incluye un método para mantener el vehículo en N (Neutral) mientras el motor está apagado.

Este método no se debe usar para el remolque del vehículo. Si se necesita remolcar el vehículo, consulte *Transporte de vehículo deshabilitado* ⇨ *360*.

El conductor permanece en el vehículo: Para colocar el vehículo en N (Neutral) con el motor apagado y el vehículo ocupado:

1. Asegúrese que el vehículo esté en terreno nivelado, el motor esté en operación y el vehículo esté en P (estacionamiento).
2. Presione el pedal del freno.
3. Cambie a N (neutral).
4. Apague el motor y libere el pedal del freno.
5. El indicador debe continuar mostrando N. Si no lo hace, arranque el motor y repita los pasos 2-4.
6. El vehículo ahora permanecerá en N (Neutral).

El conductor deja el vehículo: Para colocar el vehículo en N (Neutral) con el motor apagado y el vehículo desocupado:

1. Asegúrese que el vehículo esté en terreno nivelado, el motor esté en operación y el vehículo esté en P (estacionamiento).
2. Presione el pedal del freno.
3. Abra la puerta.
4. Cambie a N (neutral).
5. Apague el motor y libere el pedal del freno.
6. El indicador debe continuar mostrando N. Si no lo hace, arranque el motor y repita los pasos 2-5.
7. Salga del vehículo y cierre la puerta.
8. El vehículo puede cambiar automáticamente a P (estacionamiento) al volver a entrar.

Precaución
Se puede mostrar un mensaje de transmisión caliente si el fluido de la transmisión está demasiado caliente. Conducir bajo esta condición puede dañar el vehículo. Pare y opere el motor en marcha en vacío para enfriar el fluido de la transmisión. Este mensaje se borra cuando el fluido de la transmisión se ha enfriado lo suficiente.

D: Esta posición es para el manejo normal. Si necesita más potencia para rebasar, presione el pedal del acelerador.

Si el vehículo se cambia a D (conducción) mientras la velocidad es demasiado alta, la transmisión estará lista para conectar D (conducción). Reduzca la velocidad del vehículo, y la transmisión conectará D (conducción).

Para cambiar a D (Conducción):

1. Detenga el vehículo por completo.

2. Jale el interruptor D (conducción) en la consola central.

Para salir de D (Conducción):

1. Detenga el vehículo por completo.
2. Cambie a la velocidad deseada.

Al hacer un cambio a una velocidad inferior en un camino resbaloso el vehículo podría derrapar. Consulte "Derrape" en *Pérdida de control* ➪ *182*.

La transmisión se puede cambiar a transmisión manual usando los controles de paleta de cambios mientras se encuentra en D (Conducir). Consulte *Modo manual* ➪ *215*.

Precaución
El girar las llantas o mantener el vehículo en su lugar en una pendiente utilizando únicamente el pedal acelerador podría dañar la transmisión. La reparación no estará cubierta por la garantía del vehículo. Si el vehículo está atascado, no haga girar las ruedas. Al detenerse en una pendiente utilice los frenos para mantener el vehículo en su lugar.

Modo manual

Cambio de paleta manual

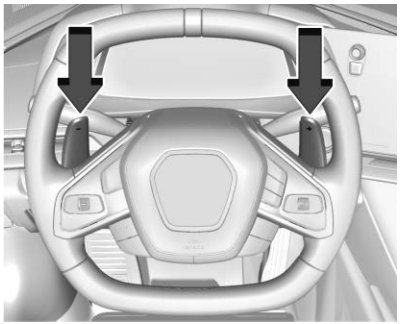

Con la transmisión en D (conducción), presione el interruptor M (Modo manual) en la consola central para entrar al Modo manual. Use las paletas en el volante para hacer un cambio ascendente o descendente a la transmisión. La paleta derecha + (más) hace cambios ascendentes, y la paleta izquierda - (menos) hace cambios descendentes.

Cuando se use el sistema de Cambio de paleta manual, la velocidad actual se mostrará en el grupo de instrumentos, o en la Pantalla transparente (HUD), si está equipado. Consulte *Pantalla superior (HUD)* ➪ *115*.

Al acelerar el vehículo desde una parada en condiciones de nieve o hielo, cambiar a 2 (Segunda) velocidad, cuando esté disponible, permitirá que el vehículo obtenga mayor tracción.

El sistema de paleta manual se puede desactivar jalando el interruptor D (Conducción) en la consola central.

Con la transmisión en D (conducción), jale la paleta derecha + o la paleta izquierda – para colocar la transmisión en Modo de cambio de paleta manual temporal.

Para salir del modo de Cambio de paleta manual temporal, realice uno de los siguientes:

- Sostenga la paleta + por más de un segundo.
- Conduzca en una velocidad estable sin cambios manuales o giros agresivos por varios segundos.
- Disminuya la velocidad del vehículo a 6 km/h (4 mph) o menos.

Mientras el sistema de Cambio de paleta manual está activo, la transmisión cambia en forma descendente automáticamente a través de las diferentes velocidades cuando el vehículo reduce su velocidad. La transmisión selecciona la velocidad 1 (Primera) cuando el vehículo se detiene. Desde un alto total, el vehículo arrancará y se mantendrá en 1 (Primera) velocidad a menos que se usen los Cambios de paleta manuales para cambiar a una velocidad diferente, o si se selecciona D (Conducción).

Para hacer que la transmisión cambie de forma ascendente a la velocidad menor posible para la velocidad del vehículo, en modo de Cambio de paleta manual o Cambio de paleta manual temporal:

- Jale y sostenga brevemente la paleta -. Si la paleta continúa sosteniéndose conforme el vehículo se desacelera, los cambios descendente continuarán como lo permita la velocidad del vehículo.

El sistema de Cambio de paleta manual no realizará el cambio ascendente ni el cambio descendente si la velocidad del vehículo es demasiado alta o demasiado baja, y no arrancará desde cualquier otra velocidad diferente a 1 (Primera).

Si no se realiza un cambio ascendente cuando es necesario en el modo de cambio manual de paletas, la velocidad del vehículo se limita para proteger el motor. Cuando esté en modo de Cambio de paleta manual temporal, la transmisión cambiará de forma ascendente automáticamente si se presiona el pedal del acelerador completamente hasta el piso.

El cambio de paleta manual se puede usar con control de velocidad constante. Consulte *Control de velocidad constante* ⇨ *246*.

En la velocidad máxima del motor (rpm), se producirán cambios automáticos después de un período de tiempo específico para proteger el motor.

Las velocidades del vehículo requeridas para los cambios ascendentes del Cambio de paleta manual dependen de varias entradas del vehículo, lo cual variará la velocidad del cambio ascendente permitido por unos cuantos km/h (mph).

Para evitar daños al tren motriz, los cambios descendentes de paleta manual no se pueden realizar arriba de ciertas velocidades.

Las velocidades del vehículo para los cambios de paleta manual permitidos pueden variar de acuerdo con el modelo del vehículo o el equipo opcional; como el Stingray Z51 con diferencial de deslizamiento limitado electrónico (eLSD) difiere del que no es Z51 con diferencial de deslizamiento limitado mecánico (mLSD).

Stingray (LT2) con Diferencial de deslizamiento limitado electrónico (Z51) y E-Ray		
Cambio ascendente permitido (en velocidad)	En aproximadamente	
	km/h	MPH
2da	15	9
3ra	25	16
4ta	36	22
5ta	47	29
6ta	60	37
7ta	76	47
8ta	92	57
Velocidad de inhibición de cambio descendente máxima (en velocidad)	En aproximadamente	
	km/h	MPH
1ra	30	19
2da	63	39
3ra	104	65
4ta	164	102

5ta	232	144
6ta	Limitado aerodinámica mente	Limitado aerodinámica mente
7ta	Limitado aerodinámica mente	Limitado aerodinámica mente

Stingray (LT2) con Diferencial de deslizamiento limitado mecánico (sin Z51)		
Cambio ascendente permitido (en velocidad)	En aproximadamente	
	km/h	MPH
2da	16	10
3ra	26	16
4ta	37	23
5ta	49	30
6ta	63	39

Stingray (LT2) con Diferencial de deslizamiento limitado mecánico (sin Z51)		
7ta	80	50
8ta	97	60
Velocidad de inhibición de cambio descendente máxima (en velocidad)	En aproximadamente	
	km/h	MPH
1ra	30	19
2da	63	39
3ra	113	70
4ta	174	108

5ta	245	152
6ta	Limitado aerodinámica mente	Limitado aerodinámica mente
7ta	Limitado aerodinámica mente	Limitado aerodinámica mente

Z06 (LT6)		
Cambio ascendente permitido (en velocidad)	En aproximadamente	
	km/h	MPH
2da	14	9
3ra	24	15
4ta	39	24
5ta	52	32
6ta	60	37

Z06 (LT6)		
7ta	77	48
8ta	93	58
Velocidad de inhibición de cambio descendente máxima (en velocidad)	En aproximadamente	
	km/h	MPH
1ra	66	41
2da	113	69
3ra	162	101
4ta	225	140

5ta	303	188
6ta	Limitado aerodinámica mente	Limitado aerodinámica mente
7ta	Limitado aerodinámica mente	Limitado aerodinámica mente

Desembrague de palanca doble

El uso de Desembrague de paleta doble en caminos públicos podría resultar en ruido del escape que exceda las leyes locales.

El Desembrague de palanca doble permite que el vehículo desconecte temporalmente el motor de las ruedas, similar a N (Neutral). Esta función se activa jalando y sosteniendo la palanca + y la palanca − al mismo tiempo mientras el vehículo está en R (Reversa), D (Conducción), o M (Modo manual). El vehículo permanecerá en esta condición hasta que se liberen ambas palancas + y −. El indicador R, D, o M en la consola de cambio central parpadeará en rojo para indicar que el vehículo está en Desembrague de palanca doble. Además, el indicador de estado de velocidad actual en el Centro de información del conductor (DIC) cambiará a parpadeo azul para indicar que el vehículo está en Desembrague de palanca doble. Para salir de Desembrague de palanca doble, libere ambas palancas + y −. El motor se volverá a conectar a las ruedas y el indicador de cambio dejará de parpadear. Hay dos estilos de salida de Desembrague de palanca doble:

Salida estándar: La potencia del motor se aplica suavemente a las ruedas para apoyar la operación normal del vehículo en caminos públicos. Esto ocurre cuando las palancas se liberan en cualquiera de estas condiciones:

- El pedal del acelerador está completamente liberado
- La velocidad del vehículo es mayor a 10 km/h (6 mph)
- El vehículo está en R (Reversa)
- Las paletas se liberan por separado

Si el vehículo estaba en el modo de cambio de palanca manual temporal antes de entrar en Desembrague de palanca doble, el vehículo regresará a D (conducción) con cambio automático al salir del desembrague de palanca doble.

Salida rápida: Está diseñada para uso en pista de carreras de curso cerrado y no en caminos públicos. La potencia del motor se vuelve a aplicar a las ruedas rápidamente para soportar la conducción agresiva. La tasa de arranque depende sobre qué tanto se presiona el pedal del acelerador cuando se liberan las palancas. Mientras más se presione el pedal del acelerador, mayor será la tasa de arranque. Puede ocurrir que las llantas patinen si el sistema de control de tracción (TCS) se apaga mientras se realiza una salida rápida. El arranque de salida rápida se produce cuando se cumplen todas las condiciones siguientes:

- La velocidad del vehículo es menor a 10 km/h (6 mph)

- El vehículo está en D (Conducir) o M (Modo manual)
- Ambas paletas se sueltan al mismo tiempo.

Con el acelerador completamente presionado y el motor en el limitador de revoluciones, el desempeño máximo sólo ocurre si las palancas se liberan dentro de un corto período de tiempo después de alcanzar el límite de revoluciones (es decir, unos cuantos segundos).

Arranque manual : Mientras el vehículo está en desembrague de doble paleta, se puede activar el arranque manual para obtener un control más preciso sobre la velocidad del motor para prepararse para una salida estándar o rápida. Para activar esta función, primero ingrese al Desembrague de doble paleta, luego suelte y vuelva a tirar de la paleta + o la paleta - mientras mantiene presionada la paleta opuesta. La luz de Transmisión de desempeño activa se iluminará en el grupo de indicadores para indicar que se activó el arranque manual. Consulte *Transmisión de desempeño activa* ⇨ *105*. Cuando el arranque manual está activo, el motor responderá de manera diferente cuando se presiona el pedal del acelerador en comparación con el desembrague de doble paleta normal. Se debe presionar más el pedal del acelerador para aumentar las rpm del motor y se aplicará un límite inferior de rpm del motor. Esta función también proporciona una respuesta más rápida del motor durante una Salida rápida si se ha seleccionado cualquiera de los modos de Administración de tracción de desempeño (PTM) o StabiliTrak/Control electrónico de estabilidad (ESC) apagado. Para salir del Arranque manual, suelte las paletas + y –. El vehículo también saldrá de Desembrague de paleta doble y el motor se volverá a conectar a las ruedas. Se realizará una Salida Estándar o una Salida Rápida en base a las mismas condiciones enumeradas anteriormente.

⚠ Advertencia

Al salir de Desembrague de palanca doble, el vehículo puede moverse rápidamente. Podría perder el control y provocar un accidente con personas u objetos cercanos. Esté listo para soltar el pedal del acelerador o aplique los frenos de inmediato si el vehículo se mueve demasiado rápido. No use el Desembrague de palanca doble cuando haya personas u objetos cerca.

Frenos

Refuerzo de freno eléctrico

Los vehículos equipados con refuerzo de freno eléctrico tienen circuitos de freno hidráulico que son controlados electrónicamente cuando se aplica el pedal del freno durante la operación normal. El sistema realiza pruebas de rutina y se apaga dentro de unos cuantos minutos después de que se apaga el vehículo. Se puede escuchar ruido durante este tiempo. Si se presiona el pedal del freno durante las pruebas o cuando el sistema de refuerzo de freno eléctrico está apagado, se puede sentir un cambio perceptible en la fuerza y recorrido del pedal. Esto es normal.

Sistema de frenos antibloqueo (ABS)

El Sistema de frenos antibloqueo (ABS) ayuda a prevenir el deslizamiento de frenado y mantener la dirección durante un frenado fuerte.

Si hay un problema con el sistema ABS, la luz de advertencia se mantendrá encendida. Consulte *Luz de advertencia del Sistema de Frenos Antibloqueo (ABS)* ⇨ *105*.

El ABS no cambia el tiempo necesario para poner un pie en el pedal del freno y no siempre disminuye la distancia de frenado. Si se acerca demasiado al vehículo al frente, no tendrá tiempo para aplicar los frenos si dicho vehículo disminuye la velocidad o se detiene bruscamente. Siempre deje suficiente espacio al frente para frenar, incluso con el sistema ABS.

Uso del sistema ABS

No bombee los frenos. Sólo sostenga el pedal de freno hacia abajo firmemente. Escuchar y sentir que el ABS opere es normal.

Frenado en emergencias

El ABS permite la dirección y frenado al mismo tiempo. En muchas emergencias, la dirección puede ayudar más que el frenado.

Freno de estacionamiento eléctrico

El Freno de estacionamiento eléctrico (EPB) siempre puede aplicarse, incluso con el vehículo apagado. En caso de falta de energía eléctrica, el EPB no puede activarse ni liberarse. Para evitar que se agote la batería, evite ciclos repetidos innecesarios del EPB.

El sistema tiene una luz roja de Estado del freno de estacionamiento y una luz ámbar de advertencia de servicio del freno de estacionamiento . Ver *Luz de freno eléctrico de estacionamiento* ⇨ *104* y *Luz del freno de estacionamiento eléctrico de servicio* ⇨ *104*. También hay mensajes del Centro de información del conductor (DIC) relacionados con el freno de estacionamiento.

Antes de abandonar el vehículo, compruebe la lámpara roja de estado del freno de estacionamiento para estar seguro de que el freno de estacionamiento se encuentra aplicado.

Activación del EPB

Para aplicar el EPB:

1. Asegúrese de que el vehículo está totalmente detenido.
2. Oprima el interruptor EPB momentáneamente.

La luz roja de estado del freno de estacionamiento parpadeará y luego se quedará encendida una vez que el EPB esté totalmente aplicado. Si la luz roja de estado del freno de estacionamiento destella de manera continua, entonces el EPB sólo está aplicado parcialmente, o existe algún problema con el EPB. En el DIC se muestra un mensaje. Libere el EPB e intente aplicarlo nuevamente. Si la luz no se enciende o continúa parpadeando, haga que el vehículo reciba servicio. No conduzca

el vehículo si la luz roja de estado del freno de estacionamiento se encuentra destellando. Consulte a su distribuidor.

Si la luz ámbar de advertencia de servicio de freno de estacionamiento está encendida, presione el interruptor de EPB. Continúe sosteniendo el interruptor hasta que la luz roja de estado del freno de estacionamiento se mantenga encendida. Si la luz ámbar de advertencia de servicio del freno de estacionamiento se encuentra encendida, acuda a su distribuidor.

Si el EPB se aplica mientras el vehículo esté en movimiento, el vehículo desacelerará mientras se oprima el interruptor. Si el interruptor se oprime hasta que el vehículo se detenga, el EPB permanecerá activado.

El vehículo puede aplicar automáticamente el freno electrónico de freno (EPB) en algunas situaciones cuando el vehículo no está en movimiento. Esto es normal y se realiza para verificar periódicamente el funcionamiento correcto del sistema EPB, o a solicitud de otras funciones de seguridad que utilizan el EPB.

Si el EPB no se activa, bloquee las ruedas traseras para evitar el movimiento del vehículo.

Liberación del EPB

Para liberar el EPB:

1. Encienda la ignición o colóquela en modo de accesorios.
2. Aplique y mantenga presionado el pedal del freno.
3. Oprima el interruptor EPB momentáneamente.

El EPB está liberado cuando la luz roja de estado del freno de estacionamiento se encuentra apagada.

Si la luz ámbar de advertencia de servicio de freno de estacionamiento está encendida, libere el EPB oprimiendo sin soltar el interruptor del EPB. Continúe sosteniendo el interruptor hasta que la luz roja de estado del freno de estacionamiento se apague. Si cualquiera de las luces permanece encendida después de intentar liberar el freno, consulte a su distribuidor.

Precaución

El manejar con el freno de estacionamiento activado podría sobrecalentar el sistema de frenado y provocar desgaste prematuro o daños a las partes del sistema de frenado. Asegúrese de que el freno de estacionamiento esté totalmente liberado y la luz de advertencia del sistema de frenado esté apagada antes de manejar.

Liberación automática del EPB

El EPB se liberará automáticamente cuando el vehículo esté encendido, se ponga una velocidad, y se realice un intento de manejar. Evite aceleraciones rápidas cuando el EPB esté aplicado para mantener la vida útil de las balatas del freno de estacionamiento.

Asistencia del freno

La Asistencia de frenos detecta aplicaciones del pedal del freno rápidas debido a situaciones de frenado de emergencia y proporciona frenado adicional para activar el Sistema de frenos anti-bloqueo (ABS) si el pedal del freno no se presiona lo suficiente fuerte para activar el ABS normalmente. Puede ocurrir ruido

menor, pulsación del pedal del freno, y/o movimiento del pedal durante este tiempo. Continúe aplicando el pedal del freno según lo dicte la situación de conducción. La Asistencia de frenos se desactiva cuando se libera el pedal del freno.

Asistencia de arranque en subidas (HSA)

⚠ Advertencia

No confíe únicamente en la función HSA. HSA no reemplaza la necesidad de poner atención y conducir con seguridad. Puede ser que usted no escuche o no sienta las alertas o advertencias de este sistema. No tener el cuidado adecuado al conducir puede dar como resultado lesiones, la muerte o daños al vehículo. Consulte *Conducción defensiva* ⇨ *179*.

Cuando el vehículo se detiene en una pendiente, la Asistencia de arranque en colina (HSA) evita que el vehículo ruede en una dirección inadvertida durante la transición de la liberación del pedal del freno a la aplicación del pedal del acelerador. Los frenos se liberan cuando se aplica el pedal del acelerador. Si el pedal del acelerador no se aplica dentro de unos minutos, se aplicará el Freno de estacionamiento eléctrico. Los frenos también se pueden liberar bajo otras condiciones. No confíe plenamente en HSA para sostener el vehículo.

HSA está disponible cuando el vehículo ve cuesta arriba en una velocidad de avance, o cuando ve cuesta abajo en R (Reversa). El vehículo se debe detener por completo en una pendiente para que HSA se active.

Frenado regenerativo

Los modelos E-Ray tienen un sistema de frenado regenerativo que se activa cuando se aplica el pedal del freno.

El frenado regenerativo captura un poco de energía a partir del vehículo en movimiento y la convierte en energía eléctrica. Esta energía entonces se guarda en el sistema de la batería de alto voltaje, contribuyendo a incrementar la eficiencia de la energía.

El sistema de freno usa frenado regenerativo, frenado hidráulico convencional, o una combinación de ambos conforme sea apropiado.

Cuando se aplica el pedal del freno, se puede escuchar un ligero sonido. Esto es normal.

Sistemas de control de recorrido

Control de tracción/Control electrónico de estabilidad

El vehículo tienen un Sistema de control de tracción (TCS) y un sistema StabiliTrak/Control Electrónico de Estabilidad (ESC). Estos sistemas ayudan a limitar el giro de la rueda y ayudan al conductor a mantener el control, en especial en condiciones de camino resbaloso.

TCS se activa solamente si detecta que las ruedas traseras giran demasiado o empiezan a perder tracción. Cuando esto ocurre, el sistema TCS aplica los frenos traseros a las ruedas que estén girando y reduce la potencia del motor (cerrando la mariposa y controlando la chispa de encendido del motor) para limitar el giro de las ruedas.

El sistema StabiliTrak/ESC se activa cuando el vehículo detecta una diferencia entre la ruta deseada y la dirección en la cual el vehículo está avanzando en realidad. StabiliTrak/ESC aplica selectivamente presión de frenado a cualquiera

de los frenos de rueda del vehículo para ayudar al conductor a mantener el vehículo sobre la ruta prevista.

Si se está utilizando el control de velocidad constante cuando el TCS empieza a limitar el giro de las ruedas, el control de velocidad constante se desacopla automáticamente. El control de velocidad constante se puede volver a activar cuando las condiciones del camino lo permitan. Consulte *Control de velocidad constante* ⇨ *246*.

Si el conductor desactiva el TCS, se desconectará el Control de velocidad constante. El Control de velocidad constante también se desactivará si se selecciona la Administración de tracción de desempeño (PTM), o si StabiliTrak/ESC se apaga.

Ambos sistemas se encienden automáticamente cuando se arranca el vehículo y comienza a moverse. Se pueden escuchar o sentir los sistemas mientras estén en operación o mientras realizan verificaciones de diagnóstico. Esto es normal y no significa que hay un problema con el vehículo.

Se recomienda dejar el sistema ambos sistemas encendidos para condiciones de conducción normal, pero puede ser necesario apagar el sistema de control de tracción (TCS) si el vehículo está atascado en arena, lodo, hielo, o nieve. Consulte *Si el vehículo se atasca* ⇨ *198* y "Activación y desactivación de sistemas" más adelante en esta sección.

La luz indicadora para ambos sistemas está en el grupo de instrumentos. Esta luz:

- Parpadeará cuando el sistema de control de tracción (TCS) esté limitando el giro de las ruedas
- Parpadeará cuando StabiliTrak/ESC esté activado
- Parpadea cuando ABS está activo
- Se encenderá y permanecerá encendida cuando el sistema no esté funcionando

Si cualquier sistema falla en encenderse o activarse, se muestra un mensaje en el centro de información del conductor (DIC), y se enciende y permanece encendido para indicar que el sistema está inactivo y no ayuda al conductor a mantener el control. Es seguro conducir el vehículo, pero la conducción se debe ajustar de manera acorde.

Si se enciende y permanece encendido:

1. Apague el vehículo.
2. Apague el motor y espere 15 segundos.
3. Arranca el motor.

Conduzca el vehículo. Si se enciende y permanece encendido, el vehículo puede necesitar más tiempo para diagnosticar el problema. Si la condición persiste, consulte a su distribuidor.

Activación y desactivación de Sistemas

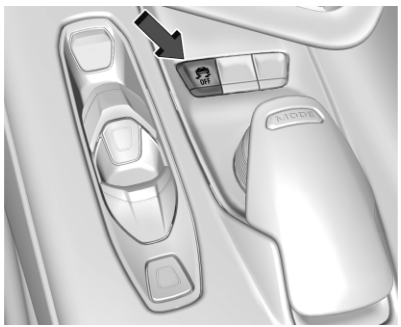

El botón TCS/StabiliTrak/ESC está en la consola central.

Precaución
No frene en forma repetida o acelere fuertemente cuando el TCS está apagado. La línea de impulso del vehículo podría resultar dañada.

Para desactivar sólo el sistema de control de tracción (TCS), oprima y libere OFF. La luz Traction Off (Tracción desactivada) se ilumina en el grupo de instrumentos. Para activar el sistema de control de tracción (TCS) de nuevo, oprima y libere OFF. La luz traction off (tracción apagada) mostrada en el grupo de instrumentos se apagará.

Si el sistema de control de tracción (TCS) está limitando el giro de las ruedas cuando se presiona OFF, el sistema no se apagará hasta que las ruedas dejen de girar.

Para apagar tanto el Sistema de control de tracción (TCS) como StabiliTrak/ESC, presione sin soltar OFF hasta que la luz de Tracción apagada y la luz StabiliTrak/ESC apagado OFF se iluminen y permanezcan encendidas en el grupo de instrumentos.

Para activar el sistema de control de tracción (TCS) y StabiliTrak/ESC de nuevo, oprima y libere OFF. La luz traction off (tracción apagada) la luz StabiliTrak/ESC OFF se apagan en el grupo de instrumentos.

Si el Sistema de Monitoreo de presión de llantas (TPMS) está fallando y el DIC muestra DÉ SERVICIO A SISTEMA DE MONITOR DE LLANTAS, StabiliTrak/ESC se verá afectado de la siguiente manera:

- StabiliTrak/ESC no puede apagarse por el conductor.
- Si StabiliTrak/ESC está apagado, se encenderá automáticamente.
- Se encuentra disponible la Modalidad de conducción de competencia o la Administración de tracción de desempeño.
- StabiliTrak/ESC se sentirá diferente para ayudar y mantener el control direccional.

El agregar accesorios puede afectar el desempeño del vehículo. Consulte *Accesorios y modificaciones* ⇨ *270*.

Sólo para modelos Z06

Cuando el toldo convertible está abajo o el techo rígido removible se quita del vehículo y el StabiliTrak/ESC está en modo competitivo, modo de Administración de tracción de desempeño (PTM), o si se ha apagado, la luz StabiliTrak/ESC Off se apagará cuando el vehículo exceda 160 km/h (100 mph), lo que indica que StabiliTrak/ESC está completamente activado.

Control de rodado hacia atrás en colina

Si el vehículo está en velocidad y rueda en una dirección indeseada, el Control de retroceso de colina se activa para desacelerar la velocidad de rodado. Se muestra un mensaje del Centro de información del conductor (DIC) cuando la función está activa, y puede escuchar un ruido. Esto es normal.

Control de modo del conductor

El Control de modo del conductor (DMC) permite al conductor ajustar la experiencia de manejo general para adaptarse mejor a las preferencias al seleccionar diferentes modos.

La disponibilidad del modo de conducción y los sistemas del conductor afectados dependen del nivel de carrocería del vehículo, la región y las características opcionales. Los modos de conductor pueden incluir: Clima. Turismo, Sport, y Pista, junto con dos modos personalizables: Mi Modo y Modo Z

Si está equipado con E-Ray, hay dos modos de conducción EV adicionales y una función de carga de batería híbrida (Carga+). Los dos modos de conducción de vehículo eléctrico (EV), el modo Transporte y Furtivo, se pueden utilizar sin encender el motor. La función Carga+ afecta la operación de cada modo de conducción.

Los controles de clima se desactivan en los modos de conducción EV, ya que el motor debe estar en operación para generar calor u operar el sistema de aire acondicionado. El motor arranca automáticamente cuando se encienden los controles de clima. Si está equipado, los asientos con calefacción y enfriamiento, y el volante con calefacción están activados en los modos de conducción EV.

Cuando se seleccione cada modo, se encenderá un indicador en el cuadro de instrumentos y permanecerá encendido.

Activación de modo

Para activar Mi Modo, Clima, Turismo, Sport y modo Pista, gire la perilla de DMC en la consola central para realizar una selección de modo. Cuando se seleccione un modo, se encenderá un indicador en el cuadro de instrumentos y permanecerá encendido. Consulte "E-Ray – Activación del modo de conducción EV" más adelante en esta sección para obtener detalles sobre la activación de los modos de conducción EV.

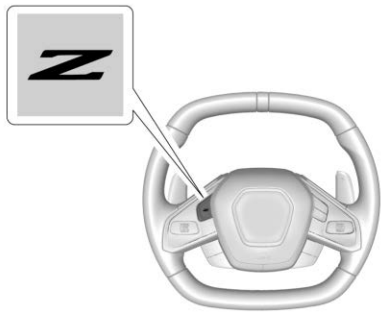

Para activar el Modo Z, presione el botón Modo Z en el volante. Para desactivar, seleccione un modo diferente a través de la perilla DMC, o presione el botón de Modo Z en el volante.

E-Ray – Activación de modo de conducción EV

Para activar el modo Furtivo o Transporte:

1. Ingrese al vehículo y abróchese el cinturón de seguridad.
2. Mantenga presionado el pie en el pedal del freno.

3. Gire la perilla DMC. El menú de selección se muestra en el grupo de instrumentos con los modos de conducción EV disponibles. La disponibilidad de un modo EV depende de varios factores. Consulte "Atributos de modo de conducción EV" más adelante en esta sección.
4. Para seleccionar el modo de conductor, gire la perilla DMC para resaltar el modo de arranque deseado.
5. Presione el botón de arranque y coloque el vehículo en D (Conducir) para ingresar al modo de conducción EV seleccionado.

Descripción del modo

Clima: Se utiliza para superficies resbaladizas para ayudar a controlar la velocidad de las ruedas. Esto puede comprometer la aceleración en el asfalto seco.

Esta función no está destinada a utilizarse cuando el vehículo esté atascado en arena, lodo, hielo, nieve, o grava. Si se atasca el vehículo, consulte *Si el vehículo se atasca* ⇨ *198*. Consulte "Atributos de Modo del conductor", más adelante en esta sección.

Turismo: Utilícelos para conducción normal en ciudad y en carretera para brindar una marcha tranquila y suave. Este ajuste proporciona un ajuste equilibrado entre comodidad y manejo. Éste es el modo estándar. Consulte "Atributos de Modo del conductor", más adelante en esta sección.

Sport: Utilícelo cuando las condiciones del camino o sus preferencias de manejo demanden una respuesta más controlada. Cuando se selecciona este modo, el vehículo realizará inmediatamente un cambio descendente. La dirección cambiará para brindar un control más preciso. Si el vehículo cuenta con Control de viaje magnético, la suspensión cambiará para brindar un mejor rendimiento en curvas.

Se puede tener acceso al modo competitivo a través de este modo. Consulte *Conducción de desempeño* ⇨ *240*.

Pista: Uso para pistas de carreras cerradas. Se utiliza cuando se desea la manipulación máxima del vehículo. Cuando se esté en modo de Pista, la transmisión de embrague dual y la dirección se ajustarán de manera similar a la configuración de Pista. En este modo el vehículo también monitorea los comportamientos de conducción y habilita automáticamente las funciones de cambios para mejor desempeño al detectar la conducción competitiva. Estas funciones mantienen la transmisión en los rangos bajos para aumentar la potencia de frenado con motor y mejorar la respuesta de aceleración. El vehículo saldrá de esta función y volverá a la operación normal después de un corto tiempo, cuando ya no se detecte conducción deportiva. Si está equipado, este modo también modifica el amortiguamiento de tiempo real, la afinación de válvula de escape, el sonido del motor, la sensación del pedal del freno, el desempeño de StabiliTrak/Control electrónico de estabilidad (ESC) y el desempeño del Sistema de control de tracción (TCS).

Se puede acceder a la Administración de tracción de desempeño (PTM) a través de este modo. Vea "Administración de tracción de desempeño", más adelante en esta sección.

Mi Modo: Úselo para personalizar la conducción diaria. Este modo permite que el conductor configure los sistemas del conductor a sus preferencias de conducción. Este modo modifica la suspensión, la dirección, la sensación de los frenos y el sonido del motor. Mi Modo permanecerá activo durante los ciclos de ignición.

A través de la pantalla central, los siguientes subsistemas del vehículo pueden estar disponibles para la personalización en este modo:

Sonido de motor: Furtivo, Turismo, Sport, Pista

Dirección: Turismo, Sport, Pista

Suspensión: Turismo, Sport, Pista

Sensación de freno: Turismo, Sport, Pista

Para una descripción más detallada sobre cómo se cambia cada sistema de conductor, vea "Personalización de modo de conducción", más adelante en esta sección. Adicionalmente el tema del cuadro de instrumentos se puede ajustar con el menú de pantalla en el cuadro de instrumentos.

Modo Z : Úselo para personalizar la conducción dinámica. Este modo permite que el conductor configure los sistemas del conductor a su propia preferencia para manejo máximo. El Modo Z mejora adicionalmente la experiencia al agregar una personalización del tren motriz. Este modo modifica el motor/cambio, la sensación de los frenos, la dirección, la suspensión, el sonido del motor y la administración de la tracción del desempeño, si está equipado.

A través de la pantalla central, el conductor puede personalizar varios ajustes. Los siguientes subsistemas del vehículo pueden estar disponibles para la personalización en este modo:

Sonido de motor: Furtivo, Turismo, Sport, Pista

Dirección: Turismo, Sport, Pista

Suspensión: Turismo, Sport, Pista

Motor/Cambio: Clima, Turismo, Sport, Pista

Sensación de freno: Turismo, Sport, Pista

PTM: Apagado, Húmedo. Seco, Sport, Carrera 1, Carrera 2

Para una descripción más detallada sobre cómo se cambia cada sistema de conductor, vea "Personalización de modo de conducción", más adelante en esta sección. Para más información sobre PTM, vea "Administración de tracción de desempeño", más adelante en esta sección. Adicionalmente, el tema del cuadro de instrumentos se puede ajustar con el menú de pantalla en el cuadro de instrumentos.

Sólo E-Ray

Carga de batería híbrida (Carga+)

La función Carga+ se utiliza para cargar rápidamente la batería de alto voltaje hasta un estado de carga (SOC) casi máximo. Esta característica es útil para prepararse para el máximo esfuerzo en una pista de carreras o para usar el modo Furtivo. Al activar la función Carga+, aumenta rápidamente el estado SOC de la batería híbrida a la zona azul 100 % completa. Consulte *Indicador de energía* ⇨ *98*. Cuando la función Carga+ está activada, el SOC de la batería aún puede agotarse durante una conducción agresiva.

La función Charge+ se puede usar junto con cualquier modo de conducción, excepto Clima, modo Furtivo o Transporte.

En una pista de carreras, el uso de la función Carga+ optimiza la tasa de descarga de la batería de alto voltaje para sostener vueltas continuas o para establecer su vuelta más

rápida. Cuando la función Carga+ está activada, se activa una tasa de descarga estratégica, que es la mejor para dar vueltas continuas en la pista de carreras. Cuando la función Carga+ está desactivada, se produce una tasa de descarga máxima, que es la mejor para establecer el tiempo de vuelta más rápido. Para obtener detalles adicionales sobre la preparación de pista del vehículo, consulte Chevrolet.com > Experiencia Corvette > Guías > Guía de preparación de pista.

No deje la función Carga+ activada más tiempo del necesario, ya que se puede consumir combustible adicional debido a una carga agresiva. Carga+ aprovecha la potencia del motor para ayudar a recargar la batería rápidamente, en lugar de cargarla de manera eficiente a través del frenado o la regeneración por inercia. Cuando la batería de alto voltaje está llena, no se puede capturar energía de regeneración adicional de ningún tipo.

Cuando la función Carga+ está desactivada, el sistema de impulso de alto voltaje usa eficientemente la energía de la batería para mejorar el ahorro de combustible o el desempeño. Esto deja espacio en la batería de alto voltaje para la próxima oportunidad de carga de regeneración. La batería de alto voltaje busca automáticamente su SOC nominal en la zona blanca del Medidor de batería híbrida, entre 50-80%. El estado SOC se muestra en el mosaico de información de BATERÍA HÍBRIDA y se muestra en el estado azul de la batería híbrida. Consulte "Mosaicos de información" en *Cuadro de instrumentos* ⇨ *91*.

La función Carga+ sólo es efectiva cuando se conduce el vehículo. La carga óptima de la batería de alto voltaje se produce cuando la velocidad del vehículo supera los 56 km/h (35 mph).

Encendido o apagado de Carga+

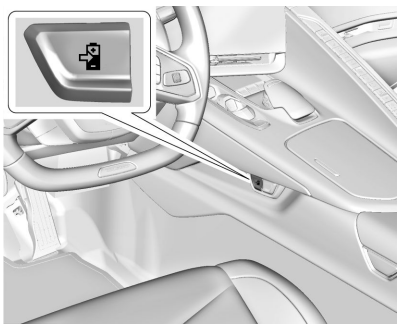

Presione el botón Charge+ en el lado del conductor de la consola central. Cuando la función Carga+ está activa, la luz de carga de la batería híbrida se muestra en el DIC. Consulte *Luz de carga de batería híbrida (Carga+)* ⇨ *98*. Además, también aparecerá una pequeña ventana emergente que muestra el SOC exacto y la entrada/salida de energía eléctrica. El indicador de batería híbrida muestra el llenado creciente de SOC en la zona azul. Consulte *Indicador de energía* ⇨ *98*.

Atributos del modo de conducción EV

Modo Furtivo: Úselo para salir silenciosamente de su residencia antes de que el motor se encienda para obtener la máxima capacidad de desempeño. El rango típico en el modo Furtivo es de aproximadamente tres a cuatro millas, dependiendo del SOC inicial, la velocidad del vehículo y otras condiciones de conducción. El Indicador de capacidad del modo de Conducción Furtiva en el grupo de instrumentos informa al conductor cuándo arrancará el motor, consulte *Indicador de capacidad de modo de conducción furtiva* ⇨ *97*.

El modo Furtivo se desactiva automáticamente y el motor arranca automáticamente si ocurre algo de lo siguiente:

- La velocidad del vehículo excede 72 km/h (45 mph).
- La temperatura exterior es menor de 10°C (50°F).
- El SOC de la batería de alto voltaje es inferior al 21%.
- Presiona rápidamente el pedal del acelerador.
- Presiona el pedal del acelerador más de un tercio del recorrido.
- Se encienden los controles de clima. Consulte *Sistema de climatización automática dual* ⇨ *171*.

Si ocurre una de las condiciones, aparece un indicador en el Centro de información del conductor (DIC) que explica que el modo Furtivo se desactivó automáticamente.

Cuando el modo Furtivo está desactivado, el vehículo pasará al modo de conductor predeterminado.

El modo oculto sólo se puede activar una vez por ciclo de encendido/apagado. Una vez que el motor arranca automáticamente mientras está en el modo Furtivo, la única forma de volver a ingresar al modo Furtivo es poner el vehículo en P (Estacionamiento), apagar el vehículo y repetir los pasos anteriores en la sección "E-Ray – Activación del modo de conducción EV".

Una vez que el motor arranca, el sistema de impulso cambia de impulso EV a potencia del motor. Aparecerá un mensaje en el menú de selección de EV para indicar cuánto tiempo llevará la transición de potencia del motor. Esta transición puede tomar de dos a cuatro segundos dependiendo de la temperatura del motor.

El indicador de potencia eléctrica indicará una transición de impulso EV a impulso del motor. El grupo de instrumentos mostrará dos o tres fases de la transición (rojo, amarillo, verde) y luego mostrará el tacómetro del motor cuando se complete la transición.

Si se usó el modo Furtivo al comienzo de un ciclo de conducción, el sistema de paro/arranque se desactivará. El vehículo debe apagarse y reiniciarse normalmente para activar el sistema Paro/Arranque. Consulte *Sistema de Paro/Arranque* ⇨ *207*.

⚠ Advertencia

Al salir del modo Furtivo, espere suficiente tiempo para que el vehículo arranque automáticamente el motor y desarrolle toda la potencia de impulso del sistema antes de incorporarse al tráfico. Intentar incorporarse al tráfico antes de que el motor haya alcanzado su máxima potencia podría causar un choque que resulte en daños al vehículo, lesiones personales o la muerte. Lo mejor es salir primero del modo Furtivo y dejar que el motor alcance su máxima capacidad antes de involucrarse en el tráfico.

Modo de Transporte: Se utiliza para impulsor el vehículo utilizando únicamente energía eléctrica. En el modo de Transporte, la velocidad máxima del vehículo se limita a 24 km/h (15 mph). Adicionalmente, el motor no arrancará automáticamente. El vehículo debe apagarse y volverse a arrancar normalmente para permitir la operación del motor. El modo de Transporte no está diseñado para vías públicas El rango típico en el modo de Transporte es de aproximadamente cuatro a cinco millas, dependiendo del SOC inicial, la velocidad del

vehículo, el terreno y otras condiciones de conducción. Mientras el vehículo está en modo de Transporte, el grupo de instrumentos sólo muestra la velocidad del vehículo, el indicador de batería y un indicador de energía eléctrica.

La pantalla de infoentretenimiento sólo mostrará la fecha y la hora. Si está equipado, el sistema HUD no funcionará.

El modo de Transporte limita el torque de impulso si ocurre cualquiera de lo siguiente:

- La velocidad del vehículo excede 24 km/h (15 mph).
- La temperatura exterior es menor de –10°C (14°F).
- El SOC de la batería de alto voltaje es 0%.

Para desactivar el modo de Transporte, ponga el vehículo en P (Estacionamiento) y apáguelo. Después, arranque el vehículo normalmente.

El modo de Transporte comenzará automáticamente a reducir la potencia de impuso cuando el SOC alcance el 0%. El mensaje Arranque el motor para cargar la batería aparecerá en el grupo de instrumentos cuando el SOC alcance el 5%.

Si no se arranca el motor, la potencia de impulso se reduce automáticamente y el vehículo se detiene.

La única forma de cargar la batería es arrancar y hacer funcionar el vehículo desde el modo Normal. Consulte "Modo Normal" más adelante en esta sección.

No almacene la batería híbrida con un SOC bajo durante un período de tiempo prolongado. Lo mejor es guardar la batería en la zona blanca de eAWD.

Modo Normal: Úselo para tener un arranque normal del motor al pasar por el proceso de selección del modo de conducción EV.

Arrancar y conducir el vehículo desde el modo Normal permite que el motor impulse el vehículo, permitiendo que la unidad de impulso delantero regenere energía para cargar la batería híbrida.

Atributos de modo de conductor

Modos:	Mi Modo	CLIMA	PASEO	DEPORTIVO	PISTA	Modo Z
Pantalla del grupo de instrumentos	Turismo (Predeterminado), Sport, Pista, Clima (con cualquier configuración de mosaico de información)	Clima	Paseo	Deportivo	Pista	Turismo, Sport, Pista, Clima (con cualquier configuración de mosaico de información)
Progresión del acelerador	Paseo	Clima	Paseo	Deportivo	Pista	Turismo, Sport, Pista, Clima
Modo de transmisión de cambios (si está equipado)	Paseo	Clima	Paseo	Deportivo	Pista	Turismo, Sport, Pista, Clima
Administración activa de combustible	Activado (en 4ta - 8va velocidad para vehículos mLSD)	Activado (en 4ta - 8va velocidad para vehículos mLSD)	Activado (en 4ta - 8va velocidad)	Activado (en 5ta - 8va velocidad)	Desactivar	Turismo, Sport, Pista, Clima
Disponibilidad de Tracción de desempeño o Modo de conducción competitivo	No disponible	No disponible	No disponible	Modo competitivo (disponible)	PTM (disponible)	PTM (disponible)

Sonido de motor	Furtivo, Turismo, Sport, Pista	Furtivo	Paseo	Deportivo	Pista	Furtivo, Turismo, Sport, Pista
Dirección	Turismo, Sport, Pista	Paseo	Paseo	Deportivo	Pista	Turismo, Sport, Pista
Suspensión (si está equipado con Conducción magnética)	Turismo, Sport, Pista	Paseo	Paseo	Deportivo	Pista	Turismo, Sport, Pista
Respuesta de freno	Turismo, Sport, Pista	Paseo	Paseo	Deportivo	Pista	Turismo, Sport, Pista

Pantalla del grupo de instrumentos

Para obtener más información sobre los temas de pantalla de los modos de conducción en el grupo de instrumentos, consulte *Cuadro de instrumentos* ⇨ *91* > Opciones > Temas de pantalla.

Progresión del acelerador

Ajusta la sensibilidad del acelerador seleccionando qué tan rápido o lento reacciona el acelerador al estímulo.

La Progresión de acelerador es un ajuste preestablecido del Tren motriz y no se puede modificar o cambiar de forma independiente.

Operación de cambio de transmisión

Básica:

- Los cambios ascendentes y descendentes de la transmisión se seleccionan en función de la velocidad del vehículo y la posición del acelerador para optimizar la comodidad y el ahorro de combustible durante condiciones de manejo moderadas.

Selección de velocidad influenciado por el conductor:

- La conducción agresiva influirá en los puntos de cambio ascendente y descendente en todos los modos. Cuando está activado, se muestra la luz de Transmisión de desempeño Activa. Consulte *Transmisión de desempeño activa* ⇨ *105*. Cuando la Transmisión de desempeño se activa desde alto, al seleccionar PTM Carrera 1 o Carrera 2, el mapa de cambios de la transmisión está en el estado más agresivo donde los cambios ascendentes sólo se logran

a altas revoluciones por minuto (rpm), los cambios descendentes ocurren antes y la velocidad más baja se selecciona para tomar curvas. El comportamiento de la transmisión pasará a un nivel apropiado para el comportamiento de conducción actual después de un corto período de tiempo. Si PTM Carrera 1 o Carrera 2 no están seleccionados, el comportamiento de Transmisión de desempeño activa todavía se activa automáticamente después de que se detecta un período sostenido de conducción de alto desempeño. Vea "Administración de tracción de desempeño (PTM)", más adelante en esta sección.

- Los criterios que influyen son: modo de conducción, acelerador, frenos, carga lateral, y longitudinal.
- Los cambios en el comportamiento de selección de marcha debido a la conducción agresiva pueden incluir:
  - Cambio descendente temprano con rpm más altas durante el frenado agresivo (es decir, entrar en una curva)
  - Alterar los cambios ascendentes mientras experimenta aceleración lateral
  - No cambiar en forma ascendente cuando se suelta el acelerador para evitar cambios innecesarios si el acelerador se vuelve a aplicar
  - Reconocer la conducción deportiva y anticipar las próximas curvas con la selección de velocidad adecuada al entrar y salir de las curvas
- Modos de conductor
  - Los cambios influenciados por el conductor son efectivos en todos los modos de conducción, sin embargo, la agresividad de la respuesta de transmisión aumentará entre los modos Turismo, Sport y Pista respectivamente.

Administración activa de combustible (los cilindros del motor se apagan)

Si está equipado con Administración Activa de Combustible (AFM), el motor utiliza la demanda del conductor para desactivar los cilindros y mejorar el desempeño del combustible. Al acelerar, prevalece el modo V8. Para aplicaciones de aceleración más ligeras, el sistema puede desactivar los cilindros para que funcionen en modo de 4 cilindros para ahorrar combustible.

La Administración activa de combustible es un ajuste preestablecido del Tren motriz y no se puede modificar o cambiar de forma independiente.

Sonido de motor

Precaución
Usar el ajuste de sonido de motor furtivo durante condición competitiva causará que el sistema de escape se sobrecaliente y dañe las válvulas de escape variable. No use este ajuste en eventos de auto-cross o conduciendo en pistas de alta velocidad.

Si está disponible, la configuración de sonido del motor cambia cuando se abren las válvulas de escape variable.

Dirección (Asistencia de esfuerzo)

Ajusta de una sensación ligera de dirección a asistencia reducida para mayor sensación de dirección.

Control de viaje magnético

Si está equipado, esta función ajusta la firmeza de amortiguación de golpes basándose en las condiciones de conducción para mejorar la comodidad y el desempeño.

Personalización de modo de conducción

El vehículo está equipado para modificar los siguientes ajustes del vehículo en función del contenido del vehículo. A través de la pantalla de inicio de infoentretenimiento, seleccione Configuración > Vehículo > "Personalización de Modo de conducción" para personalizar Mi Modo y/o Modo Z.

Sonido de motor

Sonido de motor ajusta el volumen del ruido del motor. Ajuste de rango desde volumen más silencioso a más fuerte conforme se mueve de Furtivo a Pista.

- Furtivo, Turismo, Sport, Pista

Dirección

Esta configuración ajusta el esfuerzo requerido para girar el volante. El volante ofrece mejor retroalimentación pero requiere más esfuerzo conforme se mueve de Turismo a Pista.

- Turismo, Sport, Pista

Suspensión

Esta configuración ajusta la firmeza de la suspensión en el vehículo. La suspensión ajusta la rigidez de los amortiguadores y/o resortes. La conducción es más cómoda en ajustes menores y es más rígida en ajustes mayores para mejor control.

- Turismo, Sport, Pista

Motor/Cambio

Esta configuración ajusta la respuesta del acelerador, el cambio de velocidad y desempeño del motor. Una mayor respuesta del acelerador mejora la sensación de aceleración a medida que avanza hacia Pista, pero con una compensación cómoda debido a cambios de velocidad más agresivos.

- Clima, Turismo, Sport, Pista

Sensación de freno

Esta configuración ajusta la respuesta del pedal del freno. Los ajustes van desde una respuesta más lenta para una conducción más cómoda hasta la respuesta más rápida para una desaceleración más rápida. Pista permite una precisión de pedal mejorada en mayores desaceleraciones para una conducción de alto desempeño.

- Turismo, Sport, Pista

Administración de tracción de desempeño (PTM)

Para activar PTM a través de Modo Z, configure el modo Z en el estado PTM deseado en la columna central (Configuración > Vehículo > Personalización de modo de conducción > Modo Z). Presione el botón Modo Z una vez para activar el Modo Z. Cuando el PTM está activado, aparecerá un mensaje en el Centro de información del conductor (DIC) "Modo Z activo — Presione nuevamente para encender PTM — ESC puede estar desactivado".

Para confirmar, e ingresar a PTM, presione el botón de Modo Z de nuevo. El estado de PTM ahora se puede modificar usando la perilla de modo o cambiando el ajuste de Modo Z en la columna central. Se mostrarán los indicadores de Modo Z y PTM.

Para cancelar, presione el botón descartar central en el volante (el Modo Z permanece activo). Seleccionar estados PTM puede modificar otras opciones de pesonalización de Modo Z.

- Apagado, Húmedo. Seco, Sport, Carrera 1, Carrera 2

Sistema de elevación delantera

Un actuador de elevación de dos posiciones (uno por amortiguador) con 35 mm (1.5 pulg.) de carrera elevará hidráulicamente el frente del vehículo para proporcionar aproximadamente 50 mm (2 pulg.) de incremento de espacio en aproximadamente tres segundos (la altura y tiempo variarán por vehículo). El sistema de elevación delantera le permitirá elevar el frente del vehículo para entrar a una cochera, conducir sobre aceras, topes o rampas o un remolque.

Para usar el Sistema de elevación delantera, presione el botón en la consola central para levantar o bajar el vehículo. Esta función se puede operar en velocidades hasta de 38 km/h (24 mph) cuando el motor esté en operación. El sistema funciona en base al estado o modo de operación del vehículo:

- El sistema no se levantará cuando las puertas o el compartimiento de almacenamiento debajo del cofre estén abiertos.
- El sistema se puede elevar o bajar por el botón, cuando el vehículo está en modo RUN (operación) o modo de accesorios.
- Si el vehículo está en la posición elevada y se conduce en velocidades mayores a 38 km/h (24 mph), bajará automáticamente.
- Si el vehículo se apaga, bajará automáticamente.
- Si se abre la puerta de un vehículo durante el descenso, el movimiento se detendrá durante 15 segundos y luego continuará bajando, pero a un ritmo más lento.

Si está equipado, la altura delantera se puede elevar automáticamente mediante la navegación GPS en el vehículo. El vehículo se elevará automáticamente hasta en 1,000 ubicaciones programables. Una vez que se presiona el botón, aparecerá una notificación en el Centro de información del conductor (DIC) y le avisará al conductor si desea "Recordar" la ubicación. El conductor puede seleccionar esta función a través de los controles del volante; consulte *Controles al volante* ⇨ *135*.

El conductor también puede eliminar las ubicaciones almacenadas para la elevación automática.

Si el vehículo se eleva automáticamente con el GPS, bajará automáticamente una vez que el vehículo se ubica aproximadamente a 60 metros (197 pies) desde la ubicación programada. Para desactivar esta función, desactive la ubicación GPS a través de la configuración de personalización del vehículo. El Sistema de elevación frontal ahora sólo funcionará con el comando del botón y no se mostrará el mensaje de confirmación "Ubicación de elevación automática recordada".

El Sistema de elevación delantera también se puede usar en modo de accesorios. Coloque el vehículo en modo de accesorios, y presione y sostenga el botón en la consola central por 10 segundos consecutivos para elevar automáticamente el vehículo.

El Centro de información del conductor (DIC) puede mostrar el mensaje "Sistema de elevación no disponible" si:

- cualquier puerta está entreabierta
- el cofre del vehículo está abierto
- el vehículo se mueve a más de 38 km/h (24 mph)
- demasiadas solicitudes de elevación dentro de un periodo corto

El Sistema de elevación delantero no se debe usar para dar servicio al vehículo. No coloque nada o partes del cuerpo bajo el vehículo mientras está elevado. Consulte *Líquidos y lubricantes recomendados* ⇨ *379*.

Conducción de desempeño

Si está equipado, los sistemas de modo de Conducción de competencia, Administración de tracción de desempeño (PTM), y Control de arranque están diseñados para permitir un mejor desempeño al acelerar y/o virar. Esto se logra regulando y optimizando el desempeño del motor, de los frenos y de la suspensión. Estos modos de operación son para usarse en pistas de carreras cerradas y no tienen por objeto usarse en caminos públicos. Estos sistemas no compensan la falta de experiencia del conductor ni la falta de familiaridad con una pista de carreras.

A los conductores que prefieran permitir que el sistema tenga más control del motor, de los frenos y de la suspensión se les aconseja que enciendan los sistemas de control de tracción y StabiliTrak/Control Electrónico de Estabilidad (ESC) normales.

Si está equipado con E-Ray, hay una aplicación Performance en la pantalla de infoentretenimiento que muestra la potencia/torque eléctrico y del motor del vehículo. Consulte "Aplicación E-Ray Performance" más adelante en esta sección para obtener más información.

Aplicación E-Ray Performance

Si está equipado con E-Ray, para acceder a la aplicación Performance, seleccione el icono de la aplicación Performance en la pantalla de infoentretenimiento. La pantalla de inicio de la aplicación Performance es la página de indicadores.

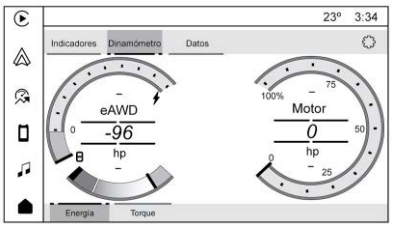

Manómetro

La página Indicadores muestra la potencia/torque eléctrico en el indicador izquierdo y la potencia/torque del motor en el indicador derecho. Las unidades de potencia o torque se pueden elegir en la parte inferior de la página. El centro de la página es una vista de estructura de cables del vehículo que ilumina el eje delantero y/o trasero a medida que se utiliza cada sistema de impulso. Cuanto más brillante sea la pantalla de la estructura de cables, más potencia/torque se proporciona.

Dinamómetro

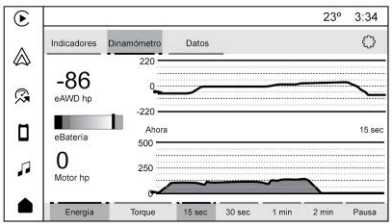

Durante la conducción

La página Dyno (Dinamómetro) muestra tanto la potencia/torque eléctrico como del motor en formato numérico y de secuencias de comandos. Esto muestra el uso a lo largo del tiempo en intervalos de 15 o 30 segundos, o uno o dos minutos. Estos son los mismos datos que se muestran en la página de indicadores, pero en un formato de visualización diferente.

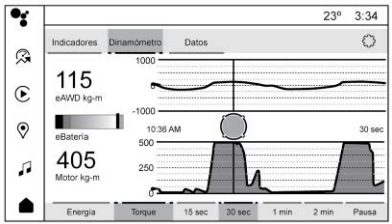

Mientras que en P (Estacionamiento)

Cuando el vehículo cambia a P (Estacionamiento), el cursor de visualización aparece para permitir que el conductor analice los datos en el incremento de tiempo de visualización.

Las páginas de indicadores y dinamómetro incluyen el indicador de batería híbrida que indica cuánta carga de batería está presente.

La potencia/torque eléctrico puede ser positivo o negativo. Cuando se está proporcionando energía eléctrica, el indicador muestra valores positivos y se ilumina en naranja. Cuando se está almacenando energía eléctrica, el indicador muestra valores negativos y se ilumina en verde.

La potencia del motor es sólo positiva y se enciende en blanco.

Datos

Hay dos pantallas disponibles para la página de datos. Deslice la pantalla hacia la izquierda para acceder a la segunda pantalla. Consulte *Cómo usar el sistema* ⇨ *136*.

La pantalla predeterminada muestra los siguientes datos sobre el desempeño híbrido del vehículo y la eficiencia del vehículo guardados desde el último reinicio:

- La carga ganada es la acumulación de regeneración por frenado y por inercia en unidades de energía.
- Carga utilizada es la cantidad de energía que se ha utilizado para mejorar el desempeño o la eficiencia.
- Combustible ahorrado es la carga ganada a través de la energía regenerada y convertida en litros de combustible ahorrado.

La segunda pantalla muestra los datos vitales híbridos, como la potencia del motor eléctrico y las Revoluciones por minuto (RPM), y la temperatura de la batería híbrida y del motor eléctrico.

Ajustes

El menú de configuración permite que la pantalla se muestre en la unidad preferida de unidades métricas o inglesas.

Para acceder al menú de configuración desde cualquier página de la aplicación Performance, toque el icono de configuración en la esquina superior derecha.

Modo de conducción competitiva

El modo de Conducción de competencia permite toda la potencia del motor al mismo tiempo que StabiliTrak/ESC ayuda a mantener el control direccional del vehículo mediante la aplicación selectiva del freno. En este modo, el Sistema de control de tracción (TCS) se encuentra apagado y el Control de arranque se encuentra disponible.

Ajuste su estilo de conducción para la potencia disponible del motor. Vea "Control de lanzamiento", más adelante en esta sección.

Estas luces se encienden cuando el vehículo está en modo de Conducción competitiva.

Para seleccionar este modo de manejo opcional, el modo del vehículo debe ser Sport o Pista (si está equipado con PTM, entonces el modo de Conducción competitiva sólo está disponible en Sport). Entonces presione rápidamente OFF en la consola central dos veces. Se mostrará STABILITRAK/ESC COMPETITIVE MODE en el Centro de información del conductor (DIC).

Cuando se presione OFF otra vez, la luz de tracción apagada TC y la luz de StabiliTrak/ESC apagado OFF se apagarán.

Administración de tracción de desempeño (PTM)

Si está equipado, el sistema de Administración de tracción de desempeño (PTM) integra los Sistemas de control de tracción (TCS), StabiliTrak/ESC, y Control de recorrido magnético para proporcionar giros óptimos en curva y desempeño de tracción. La cantidad de potencia del motor disponible se basa en la modalidad seleccionada, en las condiciones de la pista, en la pericia del conductor y en el radio de cada esquina.

Estas luces se encienden cuando el vehículo está en modo de Administración de Tracción de Desempeño (PTM).

Para seleccionar el modo PTM, el modo del vehículo debe estar en modo de Pista. Después presione rápidamente OFF en la consola central dos veces. Tracción de desempeño húmeda - Se muestra StabiliTrak/ESC encendido en el DIC.

PTM se activa en dos métodos diferentes. Para obtener más información sobre cómo activar PTM a través del modo Z, consulte *Control de modo del conductor* ⇨ *228*.

Para experimentar los beneficios de desempeño de este sistema, después de entrar a una curva y en el punto donde ocurre la aceleración normal, presione el pedal del acelerador a fondo. El sistema de Administración de tracción de desempeño (PTM) modifica el nivel de potencia del motor para una salida de la curva suave y consistente.

El Sistema de Administración de tracción de desempeño (PTM) contiene cinco modos. Estos modos se seleccionan girando el interruptor MODE (modo) en la consola central. Desplácese a través de los modos girando la carátula de control de modo.

La siguiente es una descripción de la pantalla del DIC y el uso recomendado de cada modalidad:

Tracción de desempeño – Húmedo

- Diseñada para todos los niveles de pericia del conductor
- Sólo condiciones húmedas o mojadas - no está diseñada para usarse en lluvia intensa o en agua estancada
- StabiliTrak/ESC se encuentra encendido y la potencia del motor se reduce de acuerdo a las condiciones

Tracción de desempeño – Seco

- Para que la utilicen los conductores menos experimentados o durante el aprendizaje de una nueva pista
- Sólo condiciones secas
- StabiliTrak/ESC se encuentra encendido y la potencia del motor se reduce ligeramente

Tracción de desempeño – Sport

- Para que la utilicen los conductores familiarizados con la pista
- Sólo condiciones secas
- Requiere mayor habilidad de conducción que la Tracción de desempeño - Seco
- StabiliTrak/ESC se enciende y hay más potencia del motor disponible que en Tracción de desempeño - Seco

Tracción de desempeño – Carrera 1

- Para que la utilicen los conductores familiarizados con la pista
- Sólo condiciones secas
- Requiere mayor habilidad de conducción que Tracción de desempeño - Seco - Tracción de desempeño - Sport
- StabiliTrak/ESC está apagado y la potencia disponible del motor es igual que en Tracción de desempeño - Sport

Tracción de desempeño – Carrera 2

- Para que la utilicen los conductores experimentados que estén familiarizados con la pista
- Sólo condiciones secas
- Requiere de mayor pericia de conducción que las otras modalidades
- StabiliTrak/ESC está apagado y se cuenta con potencia del motor para velocidad de viraje máxima

Presione y suelte OFF para apagar el PTM y regresar a los sistemas TCS y StabiliTrak/ESC. La luz traction off (tracción apagada) y la luz StabiliTrak/ESC Off OFF se apagan.

Control de arranque (sólo modo Sport y Pista)

Hay una función de Control de arranque, dentro del modo de Conducción competitiva o PTM, en todos los vehículos para permitir al conductor alcanzar altos niveles de aceleración del vehículo en línea recta. El Control de arranque es una forma de TCS que administra el giro de las llantas, y el embrague de las transmisiones, mientras arranca el vehículo. Esta función está diseñada para usarse en eventos de carreras en pistas cerradas, en los que es deseable contar con tiempos consistentes en aceleración de cero a 60 y para cuarto de milla.

Precaución
El periodo de asentamiento de vehículo nuevo se debe completar antes de usar la función de control de arranque, de otra manera el desempeño se limitará y puede ocurrir daño al tren motriz/motor. Consulte *Rodaje de vehículo nuevo* ⇨ *202*.

El Control de arranque solamente está disponible cuando se cumplen los siguientes criterios:

- Modo de conducción competitiva o cualquier modo PTM están seleccionados (si está equipado).
- El volante debe estar recto.
- La puerta del conductor debe estar cerrada.
- El vehículo debe estar en D (Conducción) o M (modo Manual).
- El freno de estacionamiento no debe estar activado.

Arranque del vehículo

- Asegúrese que el vehículo esté en modo de Conducción competitiva o cualquier modo PTM.
- El pedal del freno debe ser presionado firmemente contra el piso, equivalente a un evento de freno en pánico.
- Mientras mantiene el pedal del freno, el pedal del acelerador se aplica rápidamente al acelerador completamente abierto. Si el vehículo rueda debido a que el acelerador está completamente abierto o la velocidad del motor no excede las 3,000 RPM, suelte el acelerador, presione el pedal del freno con más firmeza y vuelva a pisar el acelerador con el acelerador completamente abierto.
    - Si el motor está frío, el vehículo se puede limitar a 3000 rpm hasta que las condiciones sean adecuadas para la aceleración.

Inicialmente, la función de Control de arranque inicialmente limita la velocidad del motor cuando el conductor pise rápidamente el pedal del acelerador a fondo. Permita que las RPM del motor se estabilicen. La liberación uniforme y rápida del pedal del freno, mientras el pedal del acelerador se mantiene a fondo, controlará el deslizamiento de las llantas y el embrague de las transmisiones. Una vez que el vehículo ha arrancado, el sistema continúa en modo de Conducción competitiva o modo de tracción de desempeño (PTM).

Control de arranque personalizado

Si está equipado, el Control de arranque personalizado permite modificar los siguientes parámetros para el Control de arranque:

- Lanzamiento de RPM
- Objetivo de deslizamiento (5%–15%)

Ajustar las RPM de arranque también cambiará el comportamiento de la transmisión durante el inicio del arranque. Mientras más altas sean las RPM de arranque, más rápido se aplicará el embrague, lo que dará como resultado una mayor aceleración. Este parámetro se puede usar para hacer coincidir el comportamiento de arranque con la tracción disponible de la llanta. Si las ruedas de tracción giran excesivamente durante el arranque, reduzca las RPM de arranque.

Para ajustar las RPM del lanzamiento, todas estas condiciones deben cumplirse:

- Modo de conducción competitiva o cualquier modo PTM están seleccionados (si está equipado). Consulte *Control de modo del conductor* ⇨ *228*.
- El volante debe estar recto.
- La puerta del conductor debe estar cerrada.

- El vehículo debe estar en D (Conducción) o M (modo Manual).
- El freno de estacionamiento no debe estar activado.

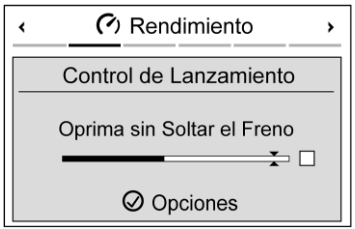

1. Usando los botones del DIC en el lado derecho del volante, navegue hasta el menú de desempeño. Consulte *Cuadro de instrumentos* ⇨ *91*.
2. Seleccione Control de arranque > Personalizado.

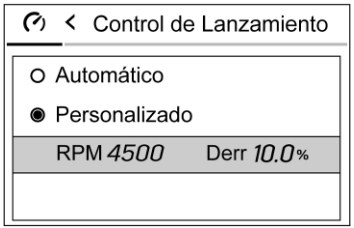

3. Desplácese hacia abajo a RPM de arranque.

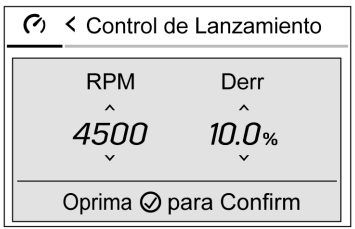

4. Ajuste las RPM deseadas: 3500, 4000, 4500, 4750, 5000
5. Establezca Objetivo de deslizamiento en la configuración deseada personalizada.

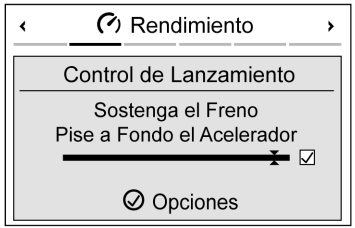

6. Regrese a la página de inicio de Control de arranque. Presione firmemente y sostenga el pedal del freno para activar el Control de lanzamiento.

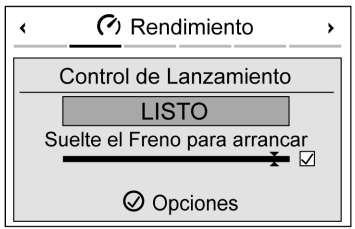

7. Presione completamente el acelerador. Suelte el pedal del freno para arrancar el vehículo.

Diferencial de desliz limitado

El diferencial de deslizamiento limitado mecánico estándar proporciona mayor tracción sobre nieve, lodo, arena o grava. Trabaja como un eje estándar la mayoría del tiempo, pero cuando la tracción es baja, esta característica permite que la rueda de tracción con la mayor tracción mueva el vehículo. Ver *Conducción de desempeño* ⇨ *240* y *Programa de mantenimiento* ⇨ *375*.

Sólo modelos Stingray, E-Ray, y Z06

El diferencial de deslizamiento limitado eléctrico (eLSD) ubicado en el eje trasero es un sistema de embrague accionado hidráulicamente. Puede variar infinitamente el acoplamiento del embrague entre 0 y 2250 N*m (1659 lbs-pie) de torque de arranque entre las ruedas traseras. Cuando sea necesario responde desde abierto a conexión completa en fracciones de segundo. Ajustes más pequeños de embrague suceden aún más rápido.

El eLSD:

- Utiliza los sensores del vehículo y las acciones del conductor para determinar la cantidad óptima de acoplamiento del embrague para las condiciones.
- Mejora la tracción en las curvas cambiando el acoplamiento para lograr un equilibrio entre el control de dirección y la aceleración.
- Proporciona un acoplamiento óptimo para control de alta velocidad y estabilidad sin afectar la dirección precisa y las curvas.
- Mejora la estabilidad del vehículo durante la conducción enérgica y maniobras evasivas. Está totalmente integrado con los sistemas de Manejo Activo y Administración de Tracción de Desempeño (PTM), si está equipado.

Hay calibraciones únicas basadas en la configuración del Sistema de Control de Tracción (TCS). Los modos de eLSD cambian automáticamente cuando se presiona el botón de control de tracción. No se requiere acción del conductor.

- El Modo 1 es el modo estándar cuando se arranca el vehículo. Proporciona una calibración de giro con énfasis en la estabilidad del vehículo. El Modo 1 también se utiliza en el modo de PTM Mojado.
- El Modo 2 se activa cuando TCS y StabiliTrak/Control Electrónico de Estabilidad (ESC) están apagados. Esta calibración proporciona vueltas más ágiles en curvas, y está sesgado para una mejor tracción en las curvas.
- El Modo 3 se activa cuando PTM está activo en modos Seco, Sport, Carrera 1 y Carrera 2. Esta es una calibración ágil con funcionalidad similar que el Modo eLSD 2, sin embargo, está integrado para trabajar con PTM.
- El Modo 4 se activa cuando se desactiva TCS, pero StabiliTrak/ESC permanece activado. La estabilidad del vehículo sigue siendo la prioridad, al tiempo que permite una tracción optimizada en las curvas.

Control de velocidad constante

El Control de velocidad constante permite que el vehículo mantenga una velocidad constante sin mantener el pie en el pedal del acelerador a velocidades de aproximadamente 40 km/h (25 mph) o más. El control de velocidad constante no funciona a velocidades por debajo de los 40 km/h (25 mph).

⚠ Advertencia

El control de velocidad crucero podría ser peligroso en los lugares donde no es posible manejar a una velocidad constante de manera segura. No utilice el control crucero en caminos con cruces o tráfico pesado.

El control de velocidad crucero puede ser peligros en caminos resbalosos. En dichos caminos, los cambios rápidos de tracción en las llantas podrían provocar el giro sin tracción excesivo y podría perder el control del vehículo. No utilice el control de velocidad crucero en caminos resbalosos.

El Control de velocidad constante se desactivará si:

- El Sistema de control de tracción (TCS) o el sistema StabiliTrak/Control electrónico de estabilidad (ESC) se activa para limitar el giro de la rueda. Consulte *Control de tracción/Control electrónico de estabilidad* ⇨ *226*.
- TCS o StabiliTrak/Control electrónico de estabilidad (ESC) se apaga.
- Ocurre una alerta de colisión. Consulte *Sistema de alerta de choque de frente (FCA)* ⇨ *255*.
- Se aplican los frenos.

Cuando las condiciones del camino lo permitan y sea seguro, puede utilizar nuevamente el control de velocidad constante.

Para los modelos E-Ray, el Control de velocidad constante no está disponible en los modos de Transporte o Furtivo. Consulte *Control de modo del conductor* ⇨ *228*.

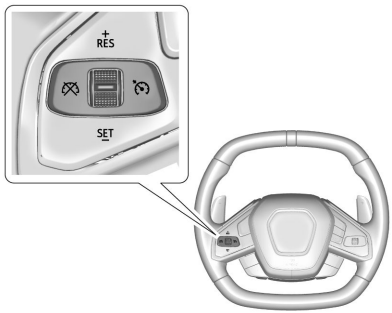

: Presione para encender o apagar el control de velocidad constante. Una luz indicadora de Control de velocidad constante blanca se enciende en el tablero de instrumentos cuando el control de velocidad constante está encendido.

+RES: Si hay una velocidad establecida en la memoria, presione la rueda giratoria hacia arriba brevemente para reanudar a esa velocidad o presione hacia arriba y sostenga para acelerar. Si el Control de velocidad constante ya está activado, úselo para incrementar la velocidad del vehículo.

SET- (establecer) : Si el control de velocidad constante ya está activado, presione la rueda giratoria hacia abajo brevemente para elegir la velocidad establecida y activar el control de velocidad constante. Si el Control de velocidad constante ya está activado, úselo para disminuir la velocidad del vehículo.

: Presione este botón para desactivar el control de velocidad constante sin borrar de la memoria la velocidad establecida.

Establecimiento del control de velocidad constante

Si el control de velocidad constante está encendido pero no está activado, la rueda giratoria se puede presionar a SET– o +RES y activar el control de velocidad constante cuando no lo desee. Apague el control de

velocidad constante cuando no esté en uso. Para apagar el control de velocidad constante, presione .

Para establecer la velocidad crucero:

1. Presione .
2. Acelere a la velocidad crucero deseada.
3. Presione y suelte la rueda giratoria hacia abajo hasta SET–.
4. Quite su pie del pedal acelerador.

Cuando el control de velocidad constante está activado, la luz indicadora del control de velocidad constante en el grupo de instrumentos se ilumina en verde. Consulte *Cuadro de instrumentos* ⇨ *91*.

Volver a una velocidad establecida

Si el control de velocidad constante está conectado en una velocidad establecida y a continuación presiona el freno o se presiona , el control de velocidad constante se desactiva sin borrar la velocidad de la memoria.

Una vez que el vehículo alcance una velocidad de 40 km/h (25 mph) o más, presione brevemente la rueda giratoria hacia arriba hasta +RES y suéltela para activar el Control de velocidad constante a la velocidad establecida anteriormente.

Aumentar la velocidad usando el control de velocidad constante

Si el Control de velocidad constante ya está activado:

- Acelere hasta la velocidad crucero deseada utilizando el pedal del acelerador. Cuando se alcance la de crucero más alta deseada, presione brevemente la rueda giratoria hacia abajo hasta SET– y suéltela, y después quite el pie del pedal del acelerador. El vehículo tendrá ahora el crucero en la velocidad establecida más alta.
- Presione sin soltar la rueda giratoria hacia arriba a +RES hasta que se alcance la velocidad deseada, después suéltela.
- Para aumentar la velocidad del vehículo en incrementos pequeños, oprima brevemente la rueda giratoria hacia arriba hasta +RES y libérelo. Para cada presión, la velocidad del vehículo se incrementa aproximadamente 1 km/h (1 mph).

Se puede visualizar la lectura del velocímetro ya sea en unidades inglesas o métricas. Consulte *Configuraciones* ⇨ *161*. El valor del incremento utilizado depende de las unidades que se estén proyectando.

Reducir la velocidad usando el control de velocidad constante

Si el Control de velocidad constante ya está activado:

- Presione sin soltar la rueda giratoria hacia abajo a SET– hasta que se alcance la velocidad deseada más baja, después suéltelo.
- Para disminuir la velocidad del vehículo en incrementos pequeños, oprima brevemente la rueda giratoria hacia abajo hasta SET– y libérelo. Para cada presión, la velocidad del vehículo disminuye aproximadamente 1 km/h (1 mph).

Rebasar utilizando el control de velocidad constante

Para rebasar a otro vehículo mientras el control de velocidad constante está activado, use el pedal del acelerador para incrementar la velocidad del vehículo. Al retirar el pie del pedal del acelerador, el vehículo reducirá la velocidad

hasta llegar a la velocidad previamente establecida. Mientras presiona el pedal del acelerador o poco después de liberarlo para anular el control de velocidad constante, presionar brevemente y liberar la rueda giratoria hacia abajo a SET– resultará en que la velocidad crucero se establezca en la velocidad actual del vehículo.

Uso del control de velocidad constante en pendientes

El comportamiento del Control de velocidad constante en una pendiente depende de la velocidad y carga del vehículo, y de la inclinación de la pendiente. Cuando conduzca en una pendiente inclinada, puede necesitar aplicar el pedal del acelerador para mantener la velocidad crucero. Al bajar por una pendiente, puede necesitar frenar o cambiar a una velocidad menor para mantener baja la velocidad del vehículo. Si se aplica el pedal de freno, el control de velocidad constante se desenganchará.

Control de velocidad constante en modalidad selección de velocidad de Cambio de paleta manual

Cuando el vehículo se encuentra en M (Modo Manual) y los controles de cambio de paleta manual no se están utilizando, el control de velocidad constante funciona de la misma manera que D (conducir).

Cuando el vehículo se encuentra en M (Modo Manual) y los controles de cambio de paleta manual se están utilizando, el control de velocidad constante funciona de la siguiente manera:

- Si el control de velocidad constante se activa y se selecciona una velocidad con los controles de cambio de paleta manual, la velocidad del vehículo se mantiene en la velocidad seleccionada por el conductor y no realizará un cambio ascendente o descendente de la transmisión mientras la selección de velocidad del conductor se encuentre activa.
- Si se conduce en terreno con pendiente, el control de velocidad constante puede no ser capaz de mantener la velocidad del vehículo si el conductor no selecciona un cambio ascendente o descendente. Mientras conduce en terreno con pendiente y el control de velocidad constante está activo con una selección de velocidad de cambio de paleta, el conductor debe seleccionar la velocidad adecuada para el terreno o cambiar a D (Conducir) para la operación de la transmisión completamente automática. Consulte *Modo manual* ➪ *215*.

Terminar el control de velocidad constante

Hay cuatro formas de terminar el Control de velocidad constante:

- Presione ligeramente el pedal del freno.
- Presione .
- Presione .
- Coloque la transmisión en N (neutral).

Borrar la velocidad de la memoria

La velocidad establecida en el control de velocidad constante se borra de la memoria si presiona el botón o cuando apaga el vehículo.

Sistemas avanzados de asistencia al conductor

Este vehículo puede tener funciones que trabajan juntas para ayudar a evitar accidentes o para reducir el daño por accidente al conducir, al ir en reversa y al estacionarse. Lea esta sección completa antes de utilizar estos sistemas.

⚠ Advertencia

No se confié a los Sistemas de asistencia al conductor. Estos sistemas no remplazan la necesidad de poner atención y de conducir de manera segura. Puede ser que usted no escuche o no vea las alertas o advertencias de estos sistemas. No tener el cuidado adecuado al conducir puede dar como resultado lesiones, la muerte o daños al vehículo. Consulte *Conducción defensiva* ⇨ *179*.

Bajo muchas condiciones, estos sistemas no:

- Detectarán niños, peatones, ciclistas o animales.

(Continúa)

Advertencia (Continúa)

- Detectarán vehículos u objetos fuera del área monitoreada por el sistema.
- Funcionarán a todas las velocidades de conducción.
- Le advertirán o proporcionarán el tiempo suficiente para evitar un choque.
- Funcionarán con falta de visibilidad o malas condiciones climáticas.
- Trabajarán si el sensor de detección no se ha limpiado o si está cubierto por hielo, nieve, barro o suciedad.
- Funciona si el sensor de detección está cubierta, tal como con una calcomanía, imán, o placa metálica.
- Funciona si el área alrededor del sensor de detección está dañada o no se reparó adecuadamente.

Se necesita siempre la completa atención al conducir, y usted debe estar listo para tomar medidas y aplicar los frenos y/o dar dirección al vehículo para evitar choques.

Alerta audible

Algunas funciones de asistencia al conductor alertan al conductor de obstáculos mediante un pitido. Para ver la configuración disponible para esta función, toque el icono Configuración en la página de inicio de infoentretemiento. Seleccione "Vehículo" para mostrar la lista de opciones disponibles y seleccione "Comodidad y conveniencia".

Limpieza

Dependiendo de las opciones del vehículo, mantenga estas áreas del vehículo limpias para asegurar el mejor desempeño de la función de asistencia al conductor. Se pueden mostrar mensajes del Centro de Información del Conductor (DIC) cuando los sistemas no estén disponibles o estén bloqueados.

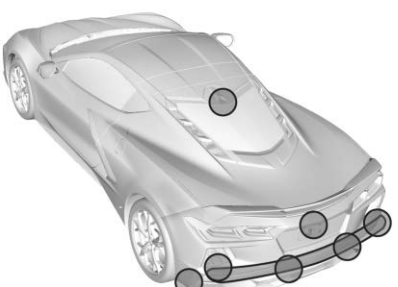

- Las defensas delantera y trasera y el área debajo de las defensas
- Rejilla delantera y faros
- Lentes de la cámara frontal en la rejilla delantera o cerca del emblema delantero
- Tableros laterales delanteros y laterales traseros
- Fuera del parabrisas enfrente del espejo retrovisor
- Defensas de esquina lateral trasera
- Cámara de visión trasera arriba de la matrícula

Frecuencia de radio

Este vehículo puede estar equipado con sistemas de asistencia del conductor que operan usado frecuencia de radio. Consulte *Norma de Radiofrecuencia* ⇨ *391*.

Alertas de asistencia para Estacionarse o Ir de Reversa

Si está equipada, la Cámara de visión trasera (RVC), Asistencia de estacionamiento trasero (RPA), y la Cámara de visión delantera pueden ayudar al conductor a estacionarse o a evitar objetos. Compruebe siempre alrededor del vehículo al estacionar o ir en reversa.

Cámara de visión trasera (RVC)

Cuando se cambie el vehículo a R (Reversa), la RVC proyecta una imagen del área detrás del vehículo en la pantalla de infoentretenimiento. La pantalla previa muestra cuando el vehículo se cambia desde R (reversa) después de una demora breve. Para regresar a la pantalla anterior más rápido, presione Home (Inicio) o Back (atrás) en el sistema de infoentretenimiento, cambie a P (Estacionamiento), o llegue a una velocidad del vehículo de aproximadamente 12 km/h (8 mph) mientras esté en D (conducción).

La cámara está encima de la placa.

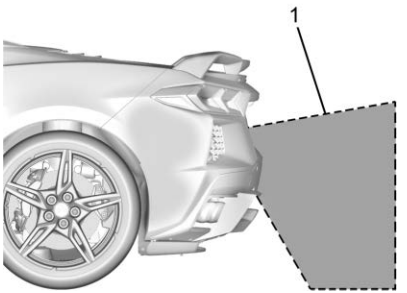

1. Vista mostrada por la cámara.

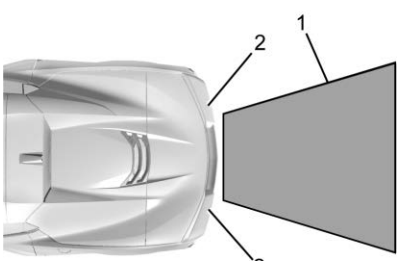

1. Vista mostrada por la cámara.
2. Esquina de la defensa trasera.

Las imágenes proyectadas pueden estar más lejos o más cerca de lo que parecen. El área proyectada es limitada y no se proyectan los objetos que estén cercanos a cualquier esquina de la defensa o debajo de la defensa.

⚠ Advertencia

Las cámaras no muestran niños, peatones, ciclistas, tráfico cruzando, animales, ni ningún otro objeto fuera del campo de visión de la cámara, debajo de la defensa o debajo el vehículo. Las distancias mostradas pueden ser diferentes a las distancias reales. No conduzca ni estacione el vehículo usando solamente estas cámaras. Siempre revise detrás y alrededor del vehículo antes de conducir. No tener el cuidado adecuado puede dar como resultado lesiones, la muerte o daños al vehículo.

Encendido o apagado de las funciones

Para desactivar las líneas de orientación:

1. En el sistema de infoentretenimiento, toque SETTINGS (configuración).
2. Seleccione la cámara trasera.
3. Seleccione las Líneas de orientación y luego seleccione Off (apagado) u On (encendido).

Cuando el sistema parece no funcionar de manera adecuada

El sistema RVC puede no funcionar de manera adecuada o mostrar una imagen clara si:

- Está oscuro.
- El sol o la luz de otras lámparas están reflejándose directamente hacia el lente de la cámara.
- Se acumula nieve, hielo, lodo o cualquier otro material en el lente de la cámara. Limpie el lente, enjuáguelo con agua y séquelo con un paño suave.
- La parte trasera del vehículo está dañada. La posición y el ángulo de montaje de la cámara pueden cambiar o pueden afectar la cámara. Asegúrese de pedir a su distribuidor que revise la posición y ángulo de montaje de la cámara.

Cámara de visión frontal

⚠ Advertencia

Las cámaras no muestran niños, peatones, ciclistas, tráfico cruzando, animales, ni ningún otro objeto fuera del campo de visión de la cámara, debajo de la defensa o debajo el vehículo. Las distancias mostradas pueden ser diferentes a las distancias reales. No conduzca ni estacione el vehículo usando solamente estas cámaras. Siempre revise detrás y alrededor del vehículo antes de conducir. No tener el cuidado adecuado puede dar como resultado lesiones, la muerte o daños al vehículo.

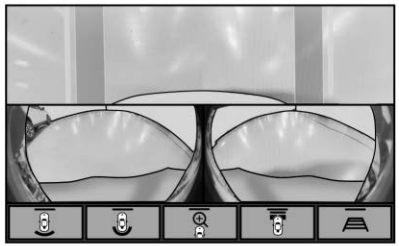

Si está equipado, se muestra una vista del área delante del vehículo en la pantalla de infoentretenimiento. La pantalla muestra una vista frontal, de arriba hacia abajo en la parte superior e imágenes de la cámara frontal izquierda y derecha en la parte inferior.

La vista frontal se muestra después de cambiar de R (Reversa) a una marcha hacia adelante, u oprimiendo el botón de cámara en la consola central, y cuando el vehículo se está moviendo hacia adelante a menos de 8 km/h (5 mph).

Las cámaras frontales están en ambos lados de la fascia delantera.

Vista de empalme trasera

Muestra una vista de tráfico cruzado trasero que muestra objetos directamente a la izquierda y derecha de la parte trasera del vehículo. Toque la Vista de empalme en la pantalla de infoentretenimiento cuando la vista de cámara está activa.

Asistente aparcamiento

Con RPA, cuando el vehículo retrocede a una velocidad de menos de 9 km/h (6 mph), los sensores en la defensa trasera pueden detectar objetos de hasta 2.5 m (8 pies) detrás del vehículo dentro de una zona de 25 cm (10 pulg.) de alto desde el suelo y debajo del nivel de la defensa. Estas distancias de detección puede ser mas cortas durante climas cálidos o húmedos.

Los sensores bloqueados no detectaran objetos y también pueden causar falsas detecciones. Mantenga los sensores limpios de barro, suciedad, nieve, hielo y aguanieve; y limpie los sensores después de un lavado de autos en las temperaturas de congelación.

⚠ Advertencia

El sistema de Asistencia de estacionamiento no es substituto para una conducción cuidadosa y atenta. El sistema de asistencia de estacionamiento no detecta niños, peatones, ciclistas, animales ni objetos ubicados debajo de la defensa o que esté demasiado cerca o demasiado alejados del vehículo. No está disponible en velocidades mayores a 9 km/h (6 mph). Para evitar lesiones, la muerte o daños al vehículo, incluso con el sistema de Asistencia de estacionamiento, siempre revise el área alrededor del vehículo y verifique todos los espejos antes de avanzar o retroceder.

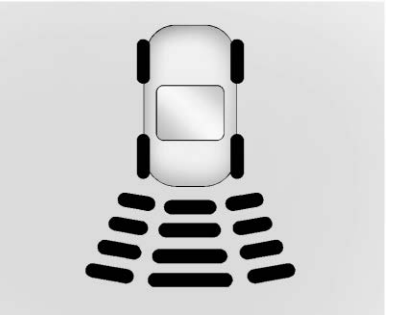

El cuadro de instrumentos puede tener una pantalla de Asistente de estacionamiento con barras que muestren "distancia hasta el objeto" y la información de la ubicación del objeto para RPA. Al acercarse el objeto, más barras se encienden y las barras cambian de color de amarillo a ámbar y a rojo.

Cuando se detecta un objeto por primera vez en la parte trasera, sonará un pitido desde atrás. Cuando un objeto está demasiado cerca (<0.6 m (2 pies) en la parte trasera del vehículo). se escucharán cinco bips desde la parte trasera.

Encendido o apagado de las funciones

Para ver las configuraciones disponibles desde la pantalla de inicio de infoentretenimiento, toque Configuración > Vehículo > Sistemas de colisión/detección.

Sistema de Alerta de Tráfico Trasero Cruzando (RCTA)

Si está equipado, la alerta de tráfico trasero cruzando (RCTA) muestra un triángulo rojo con una flecha hacia la derecha o izquierda en la pantalla RVC para advertir sobre el tráfico que viene de la izquierda o la derecha. Este sistema detecta objetos que se aproximan desde 20 m (65 pies) desde el lado izquierdo o derecho de la parte trasera del vehículo. Cuando se detecta un objeto, suenan tres pitidos desde el lado izquierdo o derecho, dependiendo de la dirección del vehículo detectado.

RCTA se puede activar o desactivar a través de la configuración del vehículo. Para ver las configuraciones disponibles desde la pantalla de infoentretenimiento, toque Configuración > Vehículo > Sistemas de colisión/detección.

Sistemas de asistencia para conducción.

Si están equipados, al conducir el vehículo en una velocidad hacia adelante, la Alerta de colisión delantera (FCA), Asistencia de conservación de carril (LKA), la Alerta de zona ciega lateral (SBZA), el Frenado automático de emergencia (AEB) y/o el Sistema de frenado por peatón delantero (FPB) pueden ayudar a evitar un choque o a reducir el daño por choque.

Sistema de alerta de choque de frente (FCA)

⚠ Advertencia

FCA es un sistema de advertencia y no aplica los frenos. Al acercarse a un vehículo más lento o completamente detenido demasiado rápido, o al seguir a un vehículo muy de cerca, el FCA podría no proporcionar una advertencia con suficiente tiempo para evitar un choque. Es posible que tampoco pueda dar ninguna advertencia. El FCA no advierte sobre peatones, animales,

(Continúa)

Advertencia (Continúa)

letreros, barandales, puentes, barriles de construcción u otros objetos. Prepárese para entrar en acción y aplicar los frenos. Consulte *Conducción defensiva* ⇨ *179*.

⚠ Advertencia

FCA no proporciona una advertencia para ayudar a evitar un accidente, a menos que detecte un vehículo. FCA puede no detectar un vehículo al frente si el sensor FCA está bloqueado por suciedad, nieve, o hielo, o si el parabrisas está dañado. También puede ser que no detecte un vehículo en caminos con viento o colinas, o en condiciones que puedan limitar la visibilidad tales como niebla, lluvia o nieve, o si los faros o el parabrisas no están limpios o en buenas condiciones. Mantenga el parabrisas, los faros, y los sensores FCA limpios y en buenas condiciones.

El sistema FCA puede ayudar a evitar o reducir los daños causados por colisiones frontales. Al acercarse a un vehículo de frente demasiado rápido, FCA proporciona una alerta color rojo en el parabrisas y se escuchan pitidos rápidos. FCA también hace parpadear una alerta visual color amarillo si se sigue a otro vehículo demasiado cerca.

El FCA detecta los vehículos dentro de una distancia aproximada de 60 m (197 pies) y funciona a velocidades por encima de 8 km/h (5 mph).

FCA se puede desactivar a través de la configuración del vehículo. Para ver las configuraciones disponibles desde la pantalla de infoentretenimiento, toque Configuración > Vehículo > Sistemas de colisión/detección.

Detectar al vehículo adelante

Las advertencias FCA no ocurrirán a menos que el sistema FCA detecte un vehículo por delante. Cuando se detecta un vehículo, el indicador de vehículo adelante se mostrará verde. Los vehículos pueden no ser detectados en curvas, rampas de salida de autopista, o colinas, debido

a poca visibilidad; o si un vehículo al frente está bloqueado parcialmente por peatones u otros objetos. El FCA no detectará otro vehículo al frente hasta que esté completamente en el carril de conducción.

Alerta de colisión

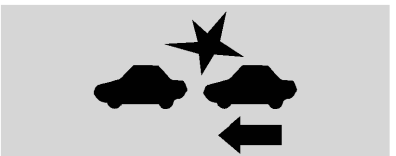

Con Pantalla superior

Sin Pantalla superior

Cuando su vehículo se aproxime a otro vehículo detectado demasiado rápido, las luces rojas FCA parpadearán en el parabrisas. Además, sonarán ocho pitidos agudos rápidos desde el frente. Cuando se produce esta alerta de colisión, el sistema de frenos puede prepararse para que el frenado del conductor ocurra más rápidamente, lo cual puede causar una desaceleración breve y suave. Continúe aplicando el pedal de freno según se requiera.

Alerta por seguir demasiado cerca

El indicador de vehículo al frente se mostrará en ámbar cuando usted esté siguiendo a un vehículo que vaya adelante demasiado cerca.

Seleccionar el tiempo de alerta

El control de alerta de colisión se encuentra en el volante. Oprima para ajustar el tiempo de FCA a Lejos, Medio, o Cerca. La primera opresión del botón muestra la configuración actual del DIC. Opresiones adicionales del botón cambian esta configuración. La configuración elegida permanecerá hasta que se cambie y afectará el tiempo tanto a la función de Alerta de colisión como a la de seguir muy cerca. El tiempo de ambas alertas varía basándose en la velocidad del vehículo. A mayor velocidad del vehículo, más alejada ocurrirá la alerta. Considere las condiciones de tráfico y del clima al seleccionar el tiempo de la alerta. El rango de tiempos de selección de la alerta puede no ser adecuado para todos los conductores y condiciones de conducción.

Indicador de distancia de seguimiento

Si cuenta con esta característica, la distancia de seguimiento a un vehículo en movimiento adelante en su camino se indica en tiempo de seguimiento en segundos en el Centro de información del conductor (DIC). El tiempo de seguimiento mínimo es 0.5 segundos de separación. Si no se detecta un vehículo al frente, o el vehículo al frente está fuera del rango del sensor, se mostrarán guiones.

Alertas innecesarias

Puede ser que FCA proporcione alertas innecesarias por vehículos que dan vuelta, vehículos en otros carriles, objetos que no

son vehículos, o a sombras. Estas alertas son una operación normal y el vehículo no requiere servicio.

Limpiar el sistema

Si el sistema FCA no parece operar adecuadamente esto puede corregir el problema:

- Limpie el exterior del parabrisas al frente del espejo retrovisor.
- Limpie el frente completo del vehículo.
- Limpie los faros.

Frenado automático de emergencia (AEB)

El sistema AEB puede ayudar a evitar o reducir el daño causado por accidentes frontales. AEB también incluye Asistencia de frenado inteligente (IBA). Cuando el sistema detecta un vehículo al frente en su camino que viaja en la misma dirección con el que pudiera chocar, puede proporcionar un refuerzo al frenado o frenar el vehículo automáticamente. Esto puede ayudar a evitar o aminorar la severidad de accidentes cuando se conduce en velocidad hacia el frente. Dependiendo de la situación, el vehículo puede frenar automáticamente de forma moderada o fuerte. Siempre use el cinturón de seguridad y asegúrese que todos los pasajeros estén asegurados adecuadamente. Este frenado autónomo de emergencia solo puede ocurrir si se detecta un vehículo. Esto se muestra al encenderse la luz indicadora de vehículo al frente del FCA. Consulte *Sistema de alerta de choque de frente (FCA)* ➪ *255*.

El sistema funciona cuando se conduce en velocidad de avance entre 8 km/h (5 mph) y 135 km/h (84 mph). Puede detectar vehículos hasta aproximadamente 60 m (197 pies).

⚠ Advertencia

AEB es una función de emergencia de preparación para choque y no está diseñada para evitar choques. No confíe en AEB para frenar el vehículo. AEB no frenará fuera de su rango de velocidad de operación y sólo responde a los vehículos detectados.

AEB puede no:

- Detectar un vehículo que va adelante en caminos ventosos o colinas.

(Continúa)

Advertencia (Continúa)

- Detectar todos los vehículos, en especial vehículos con un remolque, tractores, vehículos enlodados, etc.
- Detectar un vehículo cuando el clima limita la visibilidad, como en niebla, lluvia, o nieve.
- Detectar un vehículo al frente si está bloqueado parcialmente por peatones u otros objetos.

Se necesita siempre la completa atención al conducir, y usted debe estar listo para tomar medidas y aplicar los frenos y/o dar dirección al vehículo para evitar choques.

AEB puede desacelerar el vehículo hasta detenerlo completamente para tratar de evitar un choque potencial. Si esto sucede, AEB puede activar el freno eléctrico de estacionamiento (EPB) para detener el vehículo. Libere el EPB o presione firmemente el pedal del acelerador.

⚠ Advertencia

AEB puede frenar automáticamente el vehículo repentinamente en situaciones en las que es inesperado y no deseado. Podría responder a un vehículo por delante dando vuelta, barandales, señales y otros objetos inmóviles. Para anular el AEB, presione firmemente el pedal del acelerador, si es seguro hacerlo.

Asistencia de frenado inteligente (IBA)

IBA se puede activar cuando se aplica rápidamente el pedal del freno brindando un refuerzo al frenado con base en la velocidad de acercamiento y la distancia al vehículo que va por delante.

Las pulsaciones leves del pedal del freno o el movimiento del pedal durante este tiempo son normales y se debe continuar aplicando el pedal del freno según sea necesario. IBA se desactivará automáticamente solo cuando se suelte el pedal del freno.

⚠ Advertencia

IBA puede aumentar el frenado del vehículo en situaciones en la que pueda no ser necesario. Usted podría bloquear el flujo del tráfico. Si esto ocurre, quite su pie del pedal del freno y después aplique los frenos según sea necesario.

⚠ Advertencia

Utilizar AEB o IBA mientras está arrastrando un remolque podría causarle que pierda el control del vehículo y choque. Apague el sistema o cámbielo a alerta al arrastrar un remolque.

AEB e IBA se pueden desactivar a través de la configuración del vehículo. Para ver las configuraciones disponibles desde la pantalla de inicio de infoentretenimiento, toque Configuración > Vehículo > Sistemas de colisión/detección.

Se puede desplegar un mensaje system unavailable (sistema no disponible) si:

- El frente del vehículo o el parabrisas no está limpio.
- Lluvia fuerte o nieve interfiere con la detección de objetos.
- Hay un problema con el sistema StabiliTrak/Control Electrónico de Estabilidad (ESC).

El sistema AEB no necesita servicio.

Sistema de frenado ante peatón al frente (FPB)

Si cuenta con esta característica, el Sistema FPB puede ayudar a evitar o reducir el daño causado por colisiones frontales con peatones y ciclistas cerca a la trayectoria delantera del vehículo al conducir hacia adelante. El FPB muestra un indicador ámbar, cuando se detecta un peatón o ciclista cercano adelante. Al acercarse muy rápidamente a un peatón detectado, el FPB proporciona una alerta roja parpadeante en el parabrisas y pitidos rápidos. El FPB puede proporcionar un refuerzo de frenado o frenar automáticamente el vehículo. Este sistema incluye la Asistencia inteligente de frenado (IBA), y el sistema de Frenado autónomo de emergencia (AEB) también podría responder a los peatones o ciclistas. Siempre use el cinturón de seguridad y asegúrese que todos

los pasajeros estén asegurados adecuadamente. Consulte *Frenado automático de emergencia (AEB)* ➪ *257*.

El sistema FPB puede detectar y alertar sobre peatones y ciclistas al estar el vehículo en una marcha al frente y a velocidades de entre 8 km/h (5 mph) y 80 km/h (50 mph). Durante la conducción diurna, el sistema detecta peatones y ciclistas a una distancia de hasta aproximadamente 40 m (131 pies). Durante la conducción nocturna, el desempeño del sistema es muy limitado.

⚠ Advertencia

El FPB no proporciona una alerta ni frena automáticamente el vehículo, a menos que detecte un peatón o ciclista. El FPB podría no detectar peatones, incluyendo niños o ciclistas, en estos casos:

- Cuando el peatón o ciclista no está directamente al frente, totalmente visible o en posición vertical, o cuando es parte de un grupo.

(Continúa)

Advertencia (Continúa)

- Debido a la visibilidad reducida, incluyendo la noche, niebla, lluvia o nieve.
- SI el sensor FPB está bloqueado por suciedad, nieve o hielo.
- Si los faros o el parabrisas no están limpios o en las condiciones adecuadas.

Prepárese para entrar en acción y aplicar los frenos. Para obtener más información, consulte *Conducción defensiva* ➪ *179*. Mantenga el parabrisas, los faros, y el sensor FPB limpio y en buenas condiciones.

El FPB puede configurarse como Apagado, Alerta, o Alerta y frenado, mediante la configuración del vehículo. Para ver las configuraciones disponibles desde la pantalla de infoentretenimiento, toque Configuración > Vehículo > Sistemas de colisión/detección.

Detección del peatón o ciclista al frente

Las alertas y el frenado automático del FPB no se producirán a menos que el sistema FPB detecte un peatón o ciclista. Cuando se detecta un peatón o ciclista que pueda entrar en la trayectoria hacia el frente del vehículo, el indicador de peatón al frente se mostrará en ámbar.

Alerta de peatón delante

Con Pantalla superior

Sin Pantalla superior

Cuando el vehículo se acerca a un peatón delante demasiado rápido, la alerta FPB parpadeará en rojo en el parabrisas. Sonarán ocho pitidos agudos rápidos desde el frente. Cuando se produce esta Alerta de peatón, el sistema de frenos puede prepararse para que el frenado del conductor ocurra más rápidamente, lo cual puede causar una desaceleración breve y suave. Continúe aplicando el pedal de freno según se requiera. El Control de velocidad constante puede desactivarse con la alerta de peatón delante.

Frenado Automático

Si el FPB detecta que está por chocar con un peatón o ciclista directamente adelante y no se han aplicado los frenos, FPB puede frenar automáticamente en forma moderada o fuerte. Esto puede ayudar a evitar algunos choques con peatones y ciclistas a muy baja velocidad, o a reducir las lesiones al peatón. El FPB puede frenar automáticamente ante los peatones o ciclistas detectados entre 8 km/h (5 mph) y 80 km/h (50 mph). Los niveles de frenado automático pueden reducirse bajo ciertas condiciones, tales como velocidades mayores.

FPB puede desacelerar el vehículo hasta detenerlo completamente para intentar y evitar una colisión potencial con un peatón. Si esto sucede, el frenado automático puede detener el vehículo momentáneamente o activar el Freno de estacionamiento eléctrico (EPB), si está equipado. Presione firmemente el pedal del acelerador o suelte el EPB para continuar conduciendo.

⚠ Advertencia

El FPB puede alertar o automáticamente frenar el vehículo repentinamente en situaciones en las que es inesperado y no deseado. Podría alertar o frenar en falso al detectar objetos con forma o tamaño similar a un peatón o ciclista, incluyendo sombras. Esta es una operación normal y el vehículo no requiere servicio. Para anular el Frenado automático, presione firmemente el pedal del acelerador, si es seguro hacerlo.

El Frenado automático se puede desactivar por medio de la configuración del vehículo. Para ver las configuraciones disponibles desde la pantalla de infoentretenimiento, toque Configuración > Vehículo > Sistemas de colisión/detección.

Limpiar el sistema

Si el FPB no parece funcionar adecuadamente, limpiar el exterior del parabrisas frente al espejo retrovisor puede corregir este inconveniente.

Alerta de zona ciega lateral (SBZA)

Si está equipado, el sistema de Alerta de zona ciega lateral (SBZA) es una ayuda para cambios de carril que apoya al conductor evitando colisiones que ocurren con vehículos en movimiento que se encuentran en la zona ciega lateral, o áreas de zona ciega. La pantalla de advertencia de alerta de zona ciega lateral (SBZA) se encenderá en el espejo lateral exterior correspondiente y parpadeará si la direccional en el lado correspondiente está encendida.

⚠ Advertencia

SBZA no alerta al conductor sobre vehículos que se aproximan rápidamente fuera de las zonas ciegas laterales, peatones, ciclistas o animales. Puede no proveer alertas al cambiar de carril bajo algunas condiciones de manejo. No tener el cuidado adecuado al cambiar de carril puede dar como resultado lesiones, la muerte o daños al vehículo. Antes de hacer un cambio de carril, siempre revise todos los espejos, mire sobre su hombro, y use las direccionales.

Zonas de detección del sistema SBZA

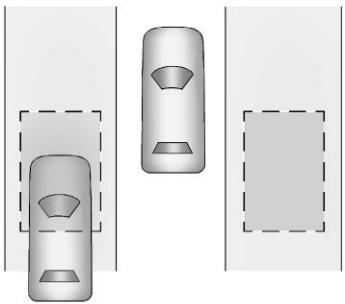

El sensor del sistema SBZA cubre una zona de aproximadamente un carril a ambos lados del vehículo, o aproximadamente 3.5 m (11 pies). La altura de la zona se encuentra aproximadamente entre 0.5 m (1.5 pies) y 2 m (6 pies) arriba del piso. Esta zona comienza aproximadamente a la mitad del vehículo y se extiende hacia atrás a 5 m (16 pies).

Funcionamiento del sistema

El símbolo SBZA se enciende en los espejos laterales cuando el sistema detecta un vehículo en movimiento en el siguiente carril que está en la zona ciega lateral. Esto indica que puede ser inseguro cambiar de carriles. Antes de hacer un cambio de carril, revise la pantalla del SBZA, revise todos los espejos, mire sobre su hombro, y use las direccionales.

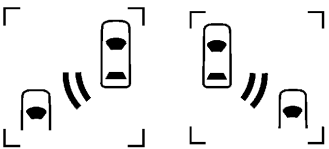

Despliegue del espejo lateral izquierdo **Despliegue del espejo lateral derecho**

Cuando se arranca el vehículo, ambos despliegues SBZA de los espejos laterales se encienden brevemente para indicar que el sistema está funcionando. Cuando el vehículo está en velocidad de avance, el despliegue del espejo lateral izquierdo y derecho se ilumina si se detecta un vehículo en movimiento en esa zona ciega. Si la dirección se activa en la misma dirección como un vehículo detectado, esta pantalla parpadeará como una advertencia adicional para no cambiar de carril.

El SBZA puede ser desconectado a través de la personalización del vehículo. Para ver las configuraciones disponibles desde la pantalla de infoentretenimiento, toque Configuración > Vehículo > Sistemas de colisión/detección. Si el conductor inhabilita el sistema SBZA, los despliegues SBZA de los espejos no se iluminan.

Cuando el sistema parece no funcionar de manera adecuada

Las pantallas SBZA podrían no encenderse al pasar un vehículo rápidamente, para un vehículo detenido. El sistema SBZA puede alertar sobre objetos conectados al vehículo, tal como bicicletas, o un objeto que se extienda

hacia afuera en cualquier lado del vehículo. Éste es el funcionamiento normal del sistema; el vehículo no necesita servicio.

El SBZA puede no siempre alertar al conductor de vehículos en la zona ciega lateral, especialmente en condiciones húmedas. El sistema no necesita que se le de servicio. El sistema puede iluminarse debido a barandales, señales, árboles, arbustos, y otros objetos inmóviles. Éste es el funcionamiento normal del sistema; el vehículo no necesita servicio.

El sistema SBZA puede no funcionar cuando los sensores SBZA en las esquinas izquierda o derecha de la defensa trasera se encuentran cubiertas con lodo, suciedad, nieve, hielo, o nieve medio derretida, o en tormentas fuertes. Para instrucciones de limpieza, vea "Lavando el vehículo" bajo *Cuidado exterior* ⇨ *363*. Si el centro de información del conductor (DIC) muestra el mensaje de sistema no disponible después de limpiar ambos lados del vehículo hacia las esquinas traseras del vehículo, consulte a su distribuidor.

Si las pantallas del SBZA no se iluminan cuando hay vehículos en la zona ciega y el sistema está limpio, puede ser que el sistema necesite servicio. Lleve el vehículo con su distribuidor.

Cuando el SBZA está deshabilitado por cualquier motivo distinto a que el conductor lo haya apagado, la opción de Alerta de zona ciega encendida no estará disponible en el menú de personalización.

Asistente de mantenimiento de carril (LKA)

⚠ Advertencia

El sistema LKA no dirige continuamente el vehículo. Puede que no mantenga el vehículo en el carril o proporcione una alerta de Advertencia de alejamiento del carril (LDW), incluso si se detecta un carril marcado.

Los sistemas LKA y LDW podrían no:

- Proporcionar una alerta o suficiente asistencia a la dirección para evitar una salida del carril o un accidente.
- Detectar las marcas de carril en condiciones meteorológicas o de visibilidad malas. Esto puede ocurrir si el parabrisas o los faros están bloqueados

(Continúa)

Advertencia (Continúa)

por suciedad, nieve o hielo, si no están en condiciones adecuadas, o si el sol brilla directamente en la cámara.

- Detectar bordes de la carretera.
- Detectar los carriles sobre carreteras sinuosas o montañosas.

Si LKA sólo detecta marcas de carril en un lado del camino, sólo le ayudará o proporcionara una alerta LDW cuando se acerque al carril en el lado que detectó el marcador de carril. Incluso con LKA y LDW, debe dirigir el vehículo. Siempre mantenga su atención en el camino y conserve la posición adecuada del vehículo dentro del carril, o podría ocurrir daño al vehículo, lesiones o muerte. Siempre mantenga el parabrisas, los faros, y los sensores de cámara limpios y en buenas condiciones. No utilice LKA en condiciones de mal tiempo.

⚠ Advertencia

Usando LKA mientras arrastra un remolque o en caminos resbalosos podría ocasionar la pérdida del control del vehículo y un accidente. Apague el sistema.

Si está equipado, LKA puede ayudar a evitar choques debido a alejamientos involuntarios del carril. Este sistema usa una cámara para detectar las marcas de carril. El sistema LKA puede estar listo para ayudar arriba de aproximadamente 50 km/h (31 mph). LKA puede ayudar girando suavemente el volante si el vehículo se acerca a una marca de carril detectada. También puede proporcionar una alerta de Advertencia de desvío de carril (LDW) si el vehículo cruza inadvertidamente una marca de carril detectada. LKA no ayudará o alertará si la direccional está activa en la dirección del desvío del carril, o si detecta que está acelerando, frenando o realizando dirección activa. LKA se puede anular girando el volante. Si el sistema detecta que dirige intencionalmente a través de un marcador de carril, la LDW puede no proporcionarse. No espere que la LDW ocurra cuando cruce intencionalmente un marcador de carril.

Funcionamiento del sistema

El sensor de la cámara LKA se encuentra en el parabrisas, adelante del espejo retrovisor.

Para encender y apagar LKA, presione en la consola superior.

LKA puede no estar disponible en temperaturas extremadamente frías de menos de aproximadamente −30° f (−34° c).

Cuando este encendido, es blanco y cambia a verde si LKA está disponible para asistir y proporcionar alertas LDW. Puede ayudar haciendo girar suavemente el volante y mostrar en ámbar si el vehículo se acerca a un carril detectado marcado sin necesidad de utilizar una señal de giro en esa dirección. También puede proporcionar una alerta LDW parpadeando en ámbar al cruzar la marca de carril. Además, podría escuchar tres sonidos a la derecha o izquierda, dependiendo de la dirección de salida del carril.

Tome la dirección

El sistema LKA no dirige continuamente el vehículo. Si LKA no detecta conducción activa, puede proporcionar una alerta, un sonido o un mensaje del Centro de información del conductor (DIC). Mueva el volante de dirección para descartar.

Cuando el sistema parece no funcionar de manera adecuada

El rendimiento del sistema puede verse afectado por:

- Vehículos cercanos adelante.
- Cambios repentinos de iluminación, como cuando se conduce a través de túneles.
- Carreteras ladeadas.
- Caminos con marcas pobres de carril, como las carreteras de dos carriles.

Si el sistema LKA no funciona correctamente cuando las marcas de carril son claramente visibles, la limpieza del parabrisas puede ayudar.

Un mensaje de sistema no disponible se puede mostrar si la cámara está bloqueada. El sistema LKA no necesita servicio.

Las alertas de asistencia LKA y/o LDW pueden ocurrir debido a marcas de alquitrán, sombras, grietas en la carretera, marcas de carril temporales o en construcción, o de otras imperfecciones de la carretera. Éste

es el funcionamiento normal del sistema; el vehículo no necesita servicio. Apague LKA si estas condiciones continúan.

Combustible

Combustible Top Tier

GM recomienda el uso de Gasolina detergente TOP TIER para mantener el motor limpio, reducir depósitos del motor, y mantener el desempeño óptimo del vehículo. Busque el Logotipo TOP TIER o vea www.toptiergas.com respecto a una lista de comercializadores de Gasolina detergente TOP TIER y países aplicables.

Combustible recomendado

Se requiere gasolina sin plomo Premium que cumpla la especificación D4814 de ASTM con una clasificación de octanaje publicada (R+M)/2 de 91 o mayor. El uso del combustible correcto es una parte importante del mantenimiento adecuado del vehículo y una condición de la garantía del vehículo. Si se escucha un golpeteo fuerte al utilizar gasolina de 91 octanos o mayor, el motor necesita servicio.

No use ningún combustible etiquetado como E85 o FlexFuel. No utilice gasolina con niveles de etanol mayor a 15% en volumen.

Combustibles prohibidos

Precaución

No utilice combustibles con cualquiera de las siguientes condiciones; ya que podría dañar el vehículo y anular su garantía:

- Para vehículos que no son FlexFuel, combustible etiquetado con más de 15% de etanol por volumen, tal como mezclas de etanol de nivel medio (etanol de 16–50%), E85, o FlexFuel.
- Combustible con cualquier cantidad de metanol, metilal, ferroceno, y anilina. Estos combustibles pueden corroer las partes metálicas del sistema de combustible o dañar las partes de plástico o hule.
- Combustible que contenga metales como manganeso metilciclopentadienil tricarbonilo (MMT), los cuales pueden dañar el sistema de control de emisiones y las bujías.

(Continúa)

Precaución (Continúa)

- Combustible con un octanaje publicado de menos que el combustible recomendado. El uso de este combustible reducirá la economía de combustible y el rendimiento, y puede disminuir la vida útil del catalizador de emisiones.

Combustible en países extranjeros

Las puntuaciones de octanaje de combustible publicadas de Estados Unidos, Canadá y México en el índice antidetonante (AKI). Para combustible no para su uso en un país extranjero, consulte *Combustibles prohibidos* ⇨ *264*.

Aditivos del combustible

Se recomienda ampliamente el uso de Gasolina detergente TOP TIER para uso con su vehículo. Si su país no tiene Gasolina Detergente TOP TIER, agregue Tratamiento de Sistema de Combustible ACDelco Plus – Gasolina al tanque de combustible de gasolina del vehículo en cada cambio de aceite o 15 000 km (9,000 millas), lo que ocurra primero. La Gasolina detergente TOP TIER y el Tratamiento de Sistema de Combustible ACDelco Plus – Gasolina ayudarán a mantener el combustible del motor de su vehículo libre de depósitos y desempeñarse de manera óptima.

Llenado del tanque

Una flecha en el indicador de combustible indica en qué lado del vehículo está la puerta de combustible. Consulte *Indicador de combustible* ⇨ *97*.

⚠ Advertencia

Los vapores de combustible y combustible se incendian violentamente y puede causar lesiones o la muerte.

Siga estos reglamentos para ayudar a evitar lesiones a usted y a otros:

- Lea y siga todas las instrucciones en la isla de la bomba de combustible.
- Apague el motor al cargar gasolina.
- Mantenga las chispas, flamas y materiales humeantes lejos de la gasolina.

(Continúa)

Advertencia (Continúa)

- No deje la bomba de gasolina sin atención.
- Evite usar dispositivos electrónicos cuando cargue combustible.
- No vuelva a entrar en el vehículo mientras carga gasolina.
- Mantenga a los niños alejados de la bomba de gasolina; y nunca permita que los niños carguen gasolina.
- Antes de tocar la boquilla de relleno, toque un objeto metálico para descargar la electricidad estática de su cuerpo.
- El combustible se puede rociar si la boquilla de relleno se inserta demasiado rápido. Este rocío de gasolina puede suceder si el tanque está casi lleno, y es más común en clima caluroso. Inserte la boquilla de relleno despacio y espere a que se detenga cualquier ruido de silbido antes de comenzar el flujo de combustible.

La puerta de combustible se desbloquea cuando se desbloquean las puertas del vehículo. Consulte *Operación de llave remota* ⇨ *8*.

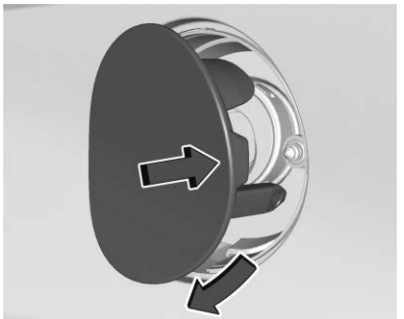

Para abrir la puerta del combustible, presione y suelte el borde central hacia atrás de la puerta.

El sistema de relleno de combustible sin tapa no tiene una tapa de combustible. Inserte completamente y asegure la boquilla de relleno, durante el reabastecimiento.

⚠ Advertencia

Llenar el tanque de combustible en exceso más de tres clics de una boquilla de llenado estándar puede causar:

- Problemas de desempeño del vehículo, incluyendo paro del motor y daño en el sistema de combustible.
- Derrames de combustible.
- Bajo ciertas condiciones el combustible se enciende.

Tenga cuidado de no derramar gasolina. Espere cinco segundos al terminar de cargar antes de retirar la boquilla de relleno. Limpie la gasolina de las superficies pintadas lo más rápido posible. Consulte *Cuidado exterior* ⇨ *363*. Empuje la puerta de combustible cerrada hasta que trabe.

⚠ Advertencia

Si comienza un incendio mientras está cargando gasolina, no retire la boquilla de relleno. Corte el flujo de gasolina apagando la bomba o notificando al encargado de la estación. Aléjese del área de inmediato.

Llenado del tanque con un contenedor portátil de combustible

Si el vehículo se queda sin combustible y debe ser llenado con un contenedor portátil de combustible:

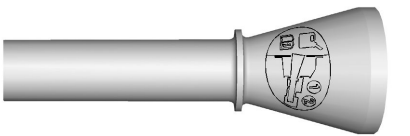

1. Localice el adaptador de embudo sin tapa.
2. Inserte y asegure el embudo dentro del sistema de combustible sin tapa.

⚠ Advertencia

Intentar reabastecer desde un contenedor de combustible portátil sin usar el adaptador de embudo puede causar un derrame y dañar el sistema de combustible sin tapa. Esto puede causar un incendio. Usted u otras personas pueden sufrir quemaduras graves y el vehículo se puede dañar.

3. Quite y limpie el adaptador de embudo y regréselo a su ubicación de almacenaje.

Cómo llenar un contenedor portátil combustible

⚠ Advertencia

Nunca llene un contenedor de combustible portátil dentro del vehículo. La descarga de electricidad estática del contenedor podría encender el vapor del combustible. Usted u otras personas pueden sufrir quemaduras graves y el vehículo se puede dañar. Para evitar lesiones a usted o a terceros:

- Llene combustible únicamente en contenedores aprobados.
- No rellene un contenedor mientras está dentro de un vehículo, en la cajuela de un vehículo, sobre la plataforma de una camioneta pickup o sobre cualquier superficie que no sea el suelo.

(Continúa)

Advertencia (Continúa)

- Ponga la boquilla en contacto con el interior de la abertura del contenedor antes de operarla. Mantenga el contacto hasta que se complete el relleno.
- Mantenga las chispas, flamas y materiales humeantes lejos de la gasolina.
- Evite usar dispositivos electrónicos cuando cargue combustible.

Remolque transporte

Información general sobre remolque

⚠ Advertencia

Nunca arrastre un remolque con su vehículo. No está diseñado ni destinado para arrastrar un remolque.

Conversiones y adiciones

Equipo eléctrico incorporado

⚠ Advertencia

El Conector de enlace de datos (DLC) se usa para servicio del vehículo y pruebas de Inspección/mantenimiento de emisiones. Consulte *Falla de luz indicadora (Luz Revise el motor)* ⇨ *101*. Un dispositivo conectado al DLC — como un dispositivo de mercado secundario de rastreo de flotilla o comportamiento del conductor — puede interferir con los sistemas del vehículo. Esto podría afectar la operación del vehículo y causar un accidente. Tales dispositivos también pueden tener acceso a la información guardada en los sistemas del vehículo.

Precaución

Algunos equipos eléctricos pueden dañar el vehículo o hacer que los componentes no funcionen y no estarían cubiertos por la

(Continúa)

Precaución (Continúa)
garantía del vehículo. Siempre verifique con su distribuidor antes de agregar equipos eléctricos.

El equipo agregado puede descargar la batería de 12 volts del vehículo, incluso cuando éste no esté en operación.

El vehículo cuenta con un sistema de bolsas de aire. Antes de intentar agregar algún dispositivo eléctrico al vehículo, consulte *Dar servicio a vehículos equipados con bolsa de aire* ⇨ *68* y *Agregar equipo a vehículos equipados con bolsa de aire* ⇨ *68*.

Cuidado del vehículo

Información general
Información general 270
Requisitos de materiales de perclorato de California 270
Accesorios y modificaciones 270
Cómo elevar el vehículo 271
Almacenamiento del vehículo 273

Verificaciones del vehículo
Realizar su propio servicio 273
Resumen de compartimiento debajo del cofre 273
Vista general del compartimiento del motor 276
Aceite del motor (Motor 5.5L LT6) 290
Aceite del motor (Motor 6.2L LT2) 294
Sistema de duración del aceite del motor 297
Fluido de transmisión de embrague dual 298
Sistema de vida de fluido de transmisión de embrague dual 299
Sistema de vida de filtro de aire del motor 300
Depurador/filtro de aire motor 301
Sistema de enfriamiento (Motor) 303
Sistema de enfriamiento (Impulso electrificado) 307
Sobrecalentamiento del motor 309
Líquido del lavaparabrisas 311
Frenos 311
Sistema de vida de balata (Si está equipado) 314
Líquido de frenos 314
Batería - Norteamérica 315
Revisión del freno y el mecanismo de estacionamiento P (estacionamiento) 319
Cambio de la pluma limpiaparabrisas 319
Reemplazo del parabrisas 320
Puntal(es) neumáticos 320

Direccionamiento de los faros
Orientación de faro frontal 321

Reemplazo de focos
Iluminación de LED 321

Sistema eléctrico
Sobrecarga del sistema eléctrico 321
Fusibles y cortacircuitos 322
Bloque de fusibles del tablero de instrumentos 323
Bloque de fusibles del compartimiento trasero 327

Ruedas y llantas
Llantas 332
Neumáticos para todas las estaciones 333
Llantas para invierno 333
Llantas de rodamiento sin aire (”run-flat”) 334
Llantas de perfil bajo 334
Llantas orientadas a la competición 335
Neumáticos para verano 336
Etiqueta de pared lateral de la llanta 336
Designaciones de llanta 337
Terminología y definiciones de llanta 338
Presión de llantas 340
Presión de las llantas para manejo a alta velocidad 341
Sistema de monitoreo de la presión de las llantas 343
Funcionamiento del sistema de monitoreo de presión de las llantas 344
Inspección de llantas 347
Rotación de la llanta 347
Cuándo se deben reemplazar las llantas 348
Compra de llantas nuevas 349
Diferentes tamaños de llantas y ruedas 350
Graduación de calidad uniforme de llanta 351
Alineación de ruedas y balanceo de llantas 352
Reemplazo de rueda 353
Dispositivos de tracción de llantas 354
Si se poncha una llanta 354

Arranque con cables pasacorríente
Arranque con cables pasacorríente - Norteamérica 355
Remolque del vehículo
Transporte de vehículo deshabilitado 360
Remolcar vehículo recreativo 363
Cuidado Apariencia
Cuidado exterior 363
Cuidado interior 369
Tapetes 372

Información general

Si necesita servicio o partes, visite a su distribuidor. Usted recibirá partes GM genuinas y servicio de personal capacitado por GM y que cuenta todo el respaldo de GM.

Las partes GM genuinas tienen una de las siguientes marcas:

Requisitos de materiales de perclorato de California

Ciertos tipos de accesorios de uso en automóviles, como los activadores de las bolsas de aire, los pretensores de los cinturones de seguridad y las baterías de litio de las llaves electrónicas pueden contener materiales con perclorato. Material con perclorato – puede aplicar el manejo especial. Consulte www.dtsc.ca.gov/hazardouswaste/perchlorate.

Accesorios y modificaciones

Instalar en el vehículo accesorios no aprobados por GM o hacer modificaciones al vehículo puede afectar el desempeño y la seguridad con las bolsas de aire, frenado, estabilidad, conducción y manejo, sistemas de emisiones, aerodinámica, durabilidad, Sistemas avanzados de asistencia al conductor y sistemas electrónicos, como los de frenos antibloqueo, control de tracción y control de estabilidad. Estos accesorios o modificaciones pueden causar fallas o daños no cubiertos por la garantía del vehículo.

Precaución
Al agregar accesorios u otro equipo después de adquirir su vehículo, asegúrese que no exceda las clasificaciones de peso del eje del vehículo o las clasificaciones de peso

(Continúa)

Precaución (Continúa)

generales. Sobrecargar el vehículo puede causar daño. Las reparaciones no estarían cubiertas por la garantía del vehículo.
No cargue excesivamente el vehículo.
Consulte *Límites de carga del vehículo* ⇨ *199* para clasificaciones de peso específicas.

El daño a los componentes de la suspensión causados por modificar la altura del vehículo fuera de los ajustes de fábrica no estará cubierto por la garantía del vehículo.

Los daños a los componentes del vehículo que sean resultado de la modificación o instalación o el uso de partes no certificadas por GM, incluyendo las modificaciones al módulo de control o software, no están cubiertos bajo los términos de la garantía del vehículo y pueden afectar la cobertura restante de la garantía para las partes afectadas.

Vea también *Agregar equipo a vehículos equipados con bolsa de aire* ⇨ *68*.

Cómo elevar el vehículo

⚠ Advertencia

Elevar un vehículo puede causar lesiones. El vehículo puede resbalarse del gato y arrollarlo a usted u otras personas. Usted y otras personas podrían resultar seriamente lesionados. Busque un sitio nivelado para elevar su vehículo. Para ayudar a evitar que el vehículo se mueva:

1. Aplique firmemente el freno de estacionamiento.
2. Ponga la transmisión en P (estacionamiento).
3. Apague el motor.

Para tener aún mayor certeza de que el vehículo no se moverá, coloque bloques en el frente y la parte trasera de las ruedas.

⚠ Advertencia

Introducirse debajo de un vehículo cuando esté levantado con un gato es peligroso. Si el vehículo se resbala del gato, usted podría sufrir lesiones graves o incluso podría perder la vida. Nunca se meta debajo de un vehículo que esté soportado únicamente por un gato.

⚠ Advertencia

Elevar el vehículo con el gato colocado en una posición incorrecta puede dañar el vehículo o éste puede caer y causarle lesiones a usted u otras personas.

Si se utiliza un gato para elevar el vehículo, siga las instrucciones incluidas con el gato y asegúrese de usar los puntos de elevación correctos, a fin de evitar daños al vehículo.

Precaución

Elevar el vehículo de manera incorrecta puede dañarlo y resultar en reparaciones muy costosas que no están cubiertas por la garantía del vehículo. Para elevar el vehículo correctamente y prevenir daños al vehículo:

- Asegúrese colocar un bloque o una almohadilla entre el gato y el vehículo.
- Coloque el gato solamente en las áreas indicadas en las ilustraciones siguientes.

Para información adicional, consulte a su distribuidor y el manual de servicio.

Precaución

Las almohadillas frontales del gato no deben hacer contacto con los paneles inferiores, el guardabarros delantero, ni la bandeja inferior. Si lo hacen, pueden resultar en daños.

Elevación desde el frente – Bastidor

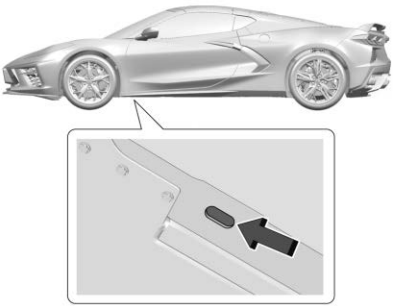

Use únicamente un gato de servicio con un diámetro de almohadilla de elevación de 64 mm (2.5 pulg) o más pequeño, y suficientemente grueso para asegurarse de que el gato no toque la carrocería del vehículo.

Coloque el gato de servicio y la almohadilla de elevación debajo del refuerzo de la ranura de embarque del riel del bastidor.

Elevación desde la parte trasera – Bastidor

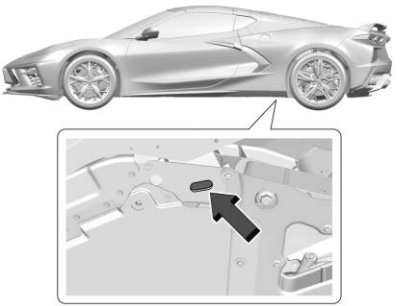

Use únicamente un gato de servicio con un diámetro de almohadilla de elevación de 64 mm (2.5 pulg) o más pequeño, y suficientemente grueso para asegurarse de que el gato no toque la carrocería del vehículo.

Coloque el gato de servicio y la almohadilla de elevación debajo del refuerzo de la ranura de embarque del riel del bastidor.

Para mayor información, vea *Realizar su propio servicio* ⇨ *273*.

Almacenamiento del vehículo

Asegúrese de revisar el depurador de aire del motor antes de almacenar los modelos Z06 y E-Ray por cualquier período de tiempo. Retire las hojas, la suciedad o los residuos del alojamiento del filtro de aire para maximizar el desempeño del motor y la vida útil del filtro de aire. Vea *Programa de mantenimiento* ➪ *375* y *Depurador/filtro de aire motor* ➪ *301*.

Verificaciones del vehículo

Realizar su propio servicio

⚠ Advertencia

Puede resultar peligroso realizar reparaciones en el vehículo sin el conocimiento, manual de servicio, herramientas y piezas adecuadas. Siempre

(Continúa)

Advertencia (Continúa)

siga los procedimientos del manual del propietario y consulte el manual de servicio de su vehículo antes de hacer cualquier trabajo de servicio.

Precaución

Incluso cantidades pequeñas de contaminación pueden causar daños a los sistemas del vehículo. No permita que contaminantes entren en contacto con los fluidos, tapas de depósitos o varillas de medición.

Si usted mismo realiza las tareas de servicio, use el manual de servicio adecuado. El manual de servicio le da mucha más información sobre como dar servicio al vehículo, que la que puede encontrar en este manual.

Este vehículo cuenta con un sistema de bolsas de aire. Antes de intentar realizar usted mismo las tareas de servicio, vea *Dar servicio a vehículos equipados con bolsa de aire* ➪ *68*.

Si el vehículo está equipado con arranque remoto, abra el cofre antes de realizar cualquier trabajo de servicio para prevenir el arranque remoto del vehículo accidentalmente. Vea *Arranque remoto* ➪ *13*.

Lleve un registro de todos los recibos de partes y anote el kilometraje y la fecha de todas las tareas de servicio realizadas.

Resumen de compartimiento debajo del cofre

Varios elementos que debe revisar periódicamente se encuentran debajo del cofre delantero. Para obtener instrucciones sobre cómo abrir el cofre, consulte *Cofre* ➪ *18*.

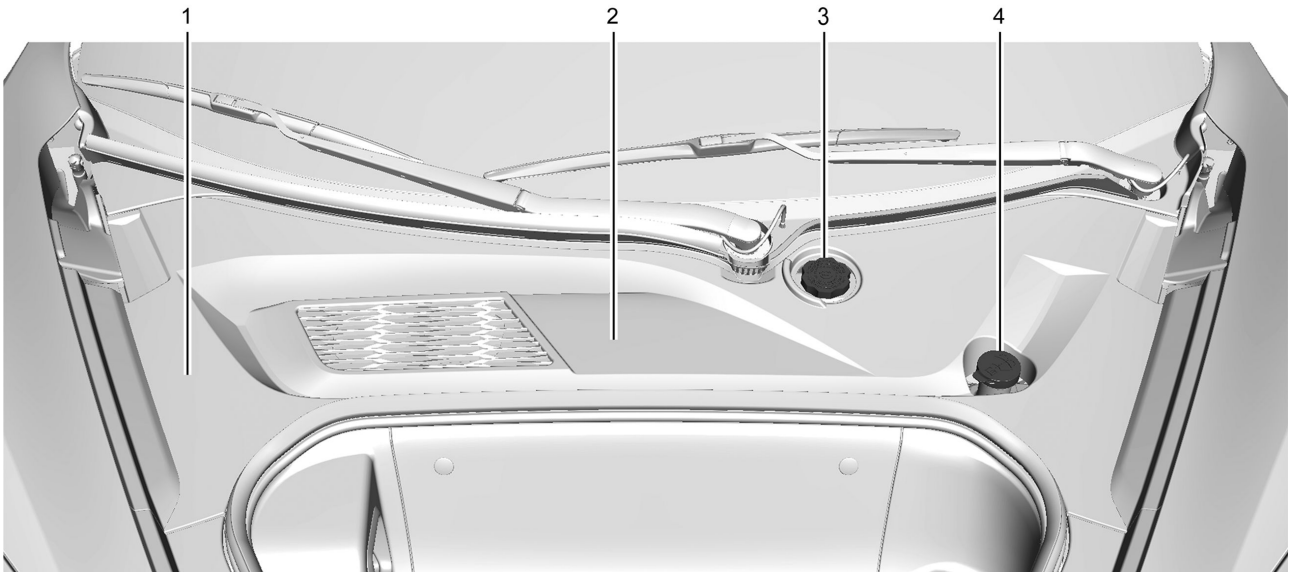

Stingray Coupé y Z06 Coupé (Convertibles son similares)

1. depósito de sistema de elevación delantera (debajo de la cubierta, si está equipado). Vea *Sistema de elevación delantera* ⇨ *239*.
2. Batería (cubierta inferior). Vea *Batería - Norteamérica* ⇨ *315*.
3. Depósito del líquido de frenos. Vea *Líquido de frenos* ⇨ *314*.
4. Depósito del líquido del lavaparabrisas. Vea *Líquido del lavaparabrisas* ⇨ *311*.

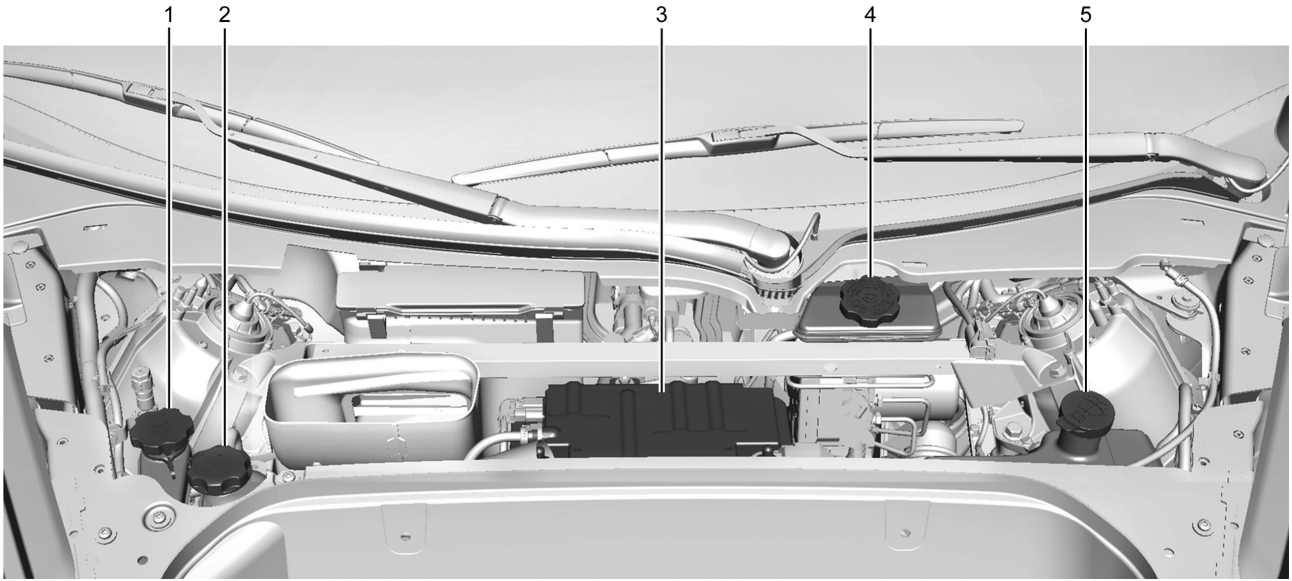

E-Ray Coupé (Convertible es similar)

1. depósito de sistema de elevación delantera (debajo de la cubierta, si está equipado). Vea *Sistema de elevación delantera* ⇨ *239*.
2. Depósito de circuito de enfriamiento electrónico de potencia. Vea a su distribuidor para que realice el mantenimiento.
3. Batería (cubierta inferior). Vea *Batería - Norteamérica* ⇨ *315*.
4. Depósito del líquido de frenos. Vea *Líquido de frenos* ⇨ *314*.
5. Depósito del líquido del lavaparabrisas. Vea *Líquido del lavaparabrisas* ⇨ *311*.

Vista general del compartimiento del motor

En los modelos coupé, abra la puerta trasera/cajuela para acceder al compartimiento del motor. Vea *Puerta trasera* ⇨ *21*.

En los modelos convertibles, abra la cubierta tonneau para acceder al compartimiento del motor. La puerta trasera/cajuela y el techo convertible deben estar cerrados y el vehículo debe estar en P (Estacionamiento). Vea *Toldo convertible* ⇨ *37*.

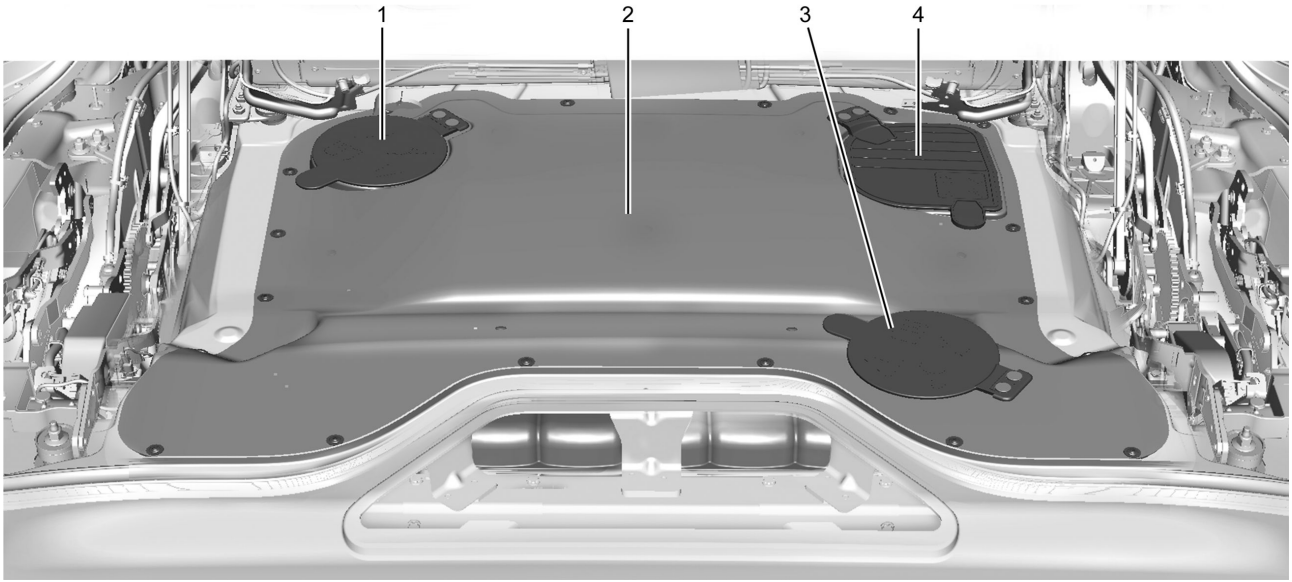

Cubierta del motor (sólo convertible)

1. Depósito de refrigerante de sistema de batería de alto voltaje Vea a su distribuidor para que realice el mantenimiento.
2. Cubierta del motor.
3. Tanque de compensación y tapón de presión del refrigerante del motor (debajo de la cubierta). Vea *Sistema de enfriamiento (Impulso electrificado)* ⇨ *307 Sistema de enfriamiento (Motor)* ⇨ *303*.

4. Varilla de medición de aceite del motor y Tanque de aceite del motor de sumidero seco y tapa de llenado (debajo de la cubierta). Vea *Aceite del motor (Motor 5.5L LT6)* ⇨ *290 Aceite del motor (Motor 6.2L LT2)* ⇨ *294*.

Si está equipado, la cubierta del motor protege el sistema de techo convertible plegable del calor y la contaminación debajo del cofre. La cubierta del motor incluye orificios de acceso para elementos comunes de mantenimiento, como se muestra a continuación. No debería necesitar retirar toda la cubierta del motor para el mantenimiento regular.

Para acceder a los elementos de mantenimiento, levante la lengüeta del tapón del orificio de acceso y doble el tapón para que no estorbe. Las bisagras retienen los tapones para que no se extravíen. Para cerrar el tapón, vuelva a colocarlo en su lugar.

Antes de cerrar la cubierta tonneau trasera, confirme que los tapones de los orificios de acceso en la cubierta del motor estén bien cerrados.

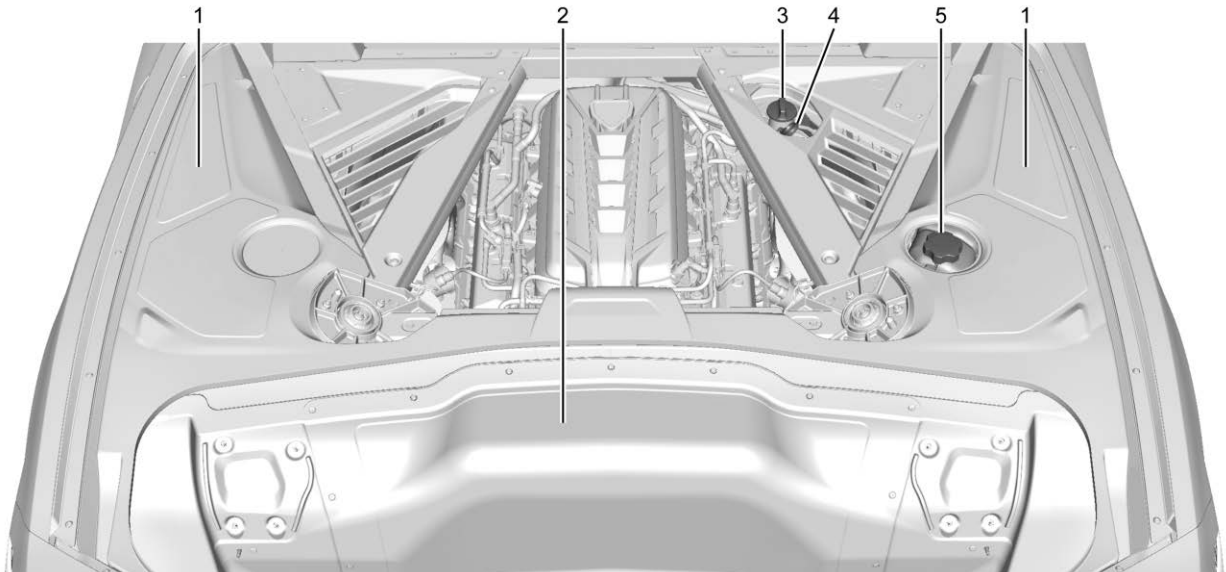

Stingray Coupé — Motor 6.2L V8 (LT2)

1. Ventilador de enfriamiento del motor (no visible). Vea *Sistema de enfriamiento (Impulso electrificado)* ⇨ *307 Sistema de enfriamiento (Motor)* ⇨ *303*.
2. Filtro de depurador de aire de motor (debajo de tablero de acceso). Vea *Depurador/filtro de aire motor* ⇨ *301*.
3. Tanque de aceite del motor de sumidero seco y tapa de llenado. Vea *Aceite del motor (Motor 5.5L LT6)* ⇨ *290 Aceite del motor (Motor 6.2L LT2)* ⇨ *294*.

4. Varilla de medición del aceite del motor. Vea *Aceite del motor (Motor 5.5L LT6)* ⇨ *290 Aceite del motor (Motor 6.2L LT2)* ⇨ *294*.
5. Tanque de compensación y tapón de presión del refrigerante del motor. Vea *Sistema de enfriamiento (Impulso electrificado)* ⇨ *307 Sistema de enfriamiento (Motor)* ⇨ *303*.

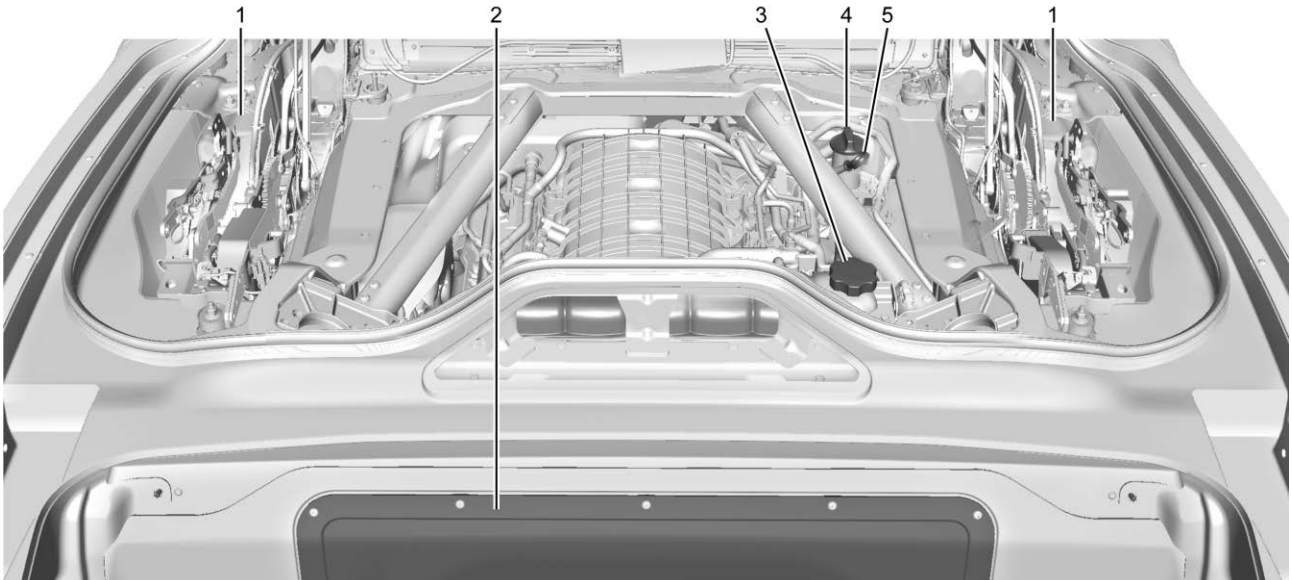

Stingray Convertible — Motor 6.2L V8 (LT2)

1. Ventilador de enfriamiento del motor (no visible). Vea *Sistema de enfriamiento (Impulso electrificado)* ⇨ *307 Sistema de enfriamiento (Motor)* ⇨ *303*.
2. Filtro de depurador de aire de motor (debajo de tablero de acceso). Vea *Depurador/filtro de aire motor* ⇨ *301*.

3. Tanque de compensación y tapón de presión del refrigerante del motor. Vea *Sistema de enfriamiento (Impulso electrificado)* ⇨ *307 Sistema de enfriamiento (Motor)* ⇨ *303*.
4. Tanque de aceite del motor de sumidero seco y tapa de llenado. Vea *Aceite del motor (Motor 5.5L LT6)* ⇨ *290 Aceite del motor (Motor 6.2L LT2)* ⇨ *294*.
5. Varilla de medición del aceite del motor. Vea *Aceite del motor (Motor 5.5L LT6)* ⇨ *290 Aceite del motor (Motor 6.2L LT2)* ⇨ *294*.

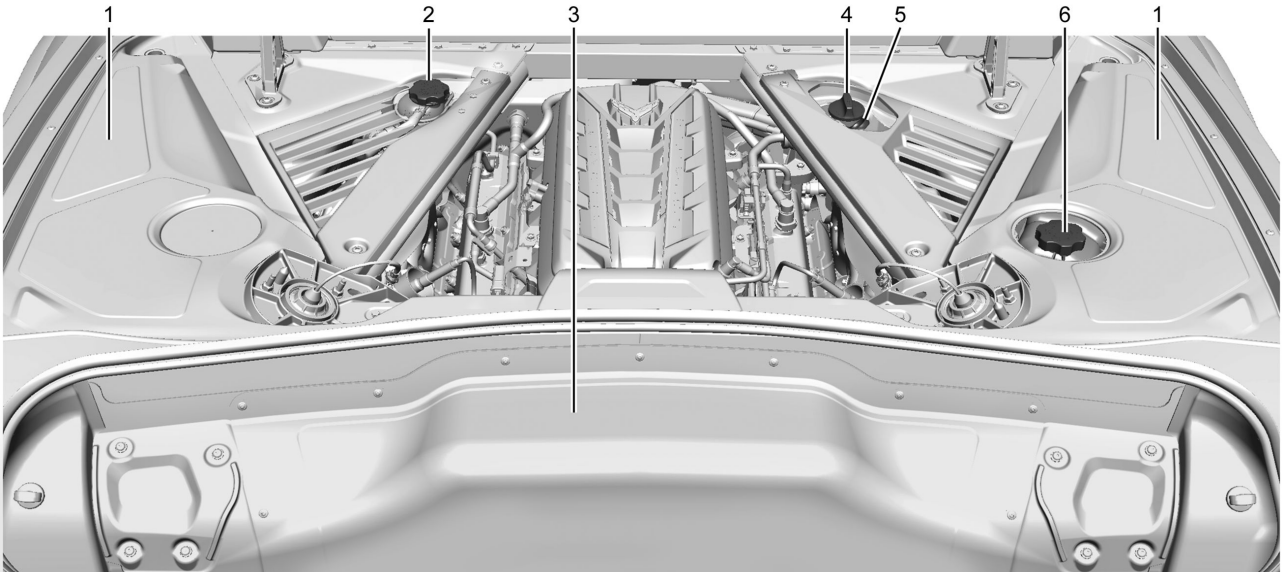

E-Ray Coupé — Motor 6.2L V8 (LT2)

1. Ventiladores de enfriamiento del motor (no visibles).
2. Depósito de refrigerante de sistema de batería de alto voltaje Vea a su distribuidor para que realice el mantenimiento.
3. Filtro de depurador de aire de motor (debajo de tablero de acceso). Vea *Depurador/filtro de aire motor* ⇨ *301*.

4. Tanque de aceite del motor de sumidero seco y tapa de llenado. Vea *Aceite del motor (Motor 5.5L LT6)* ⇨ *290 Aceite del motor (Motor 6.2L LT2)* ⇨ *294*.
5. Varilla de medición del aceite del motor. Vea *Aceite del motor (Motor 5.5L LT6)* ⇨ *290 Aceite del motor (Motor 6.2L LT2)* ⇨ *294*.
6. Tanque de compensación y tapón de presión del refrigerante del motor. Vea *Sistema de enfriamiento (Impulso electrificado)* ⇨ *307 Sistema de enfriamiento (Motor)* ⇨ *303*.

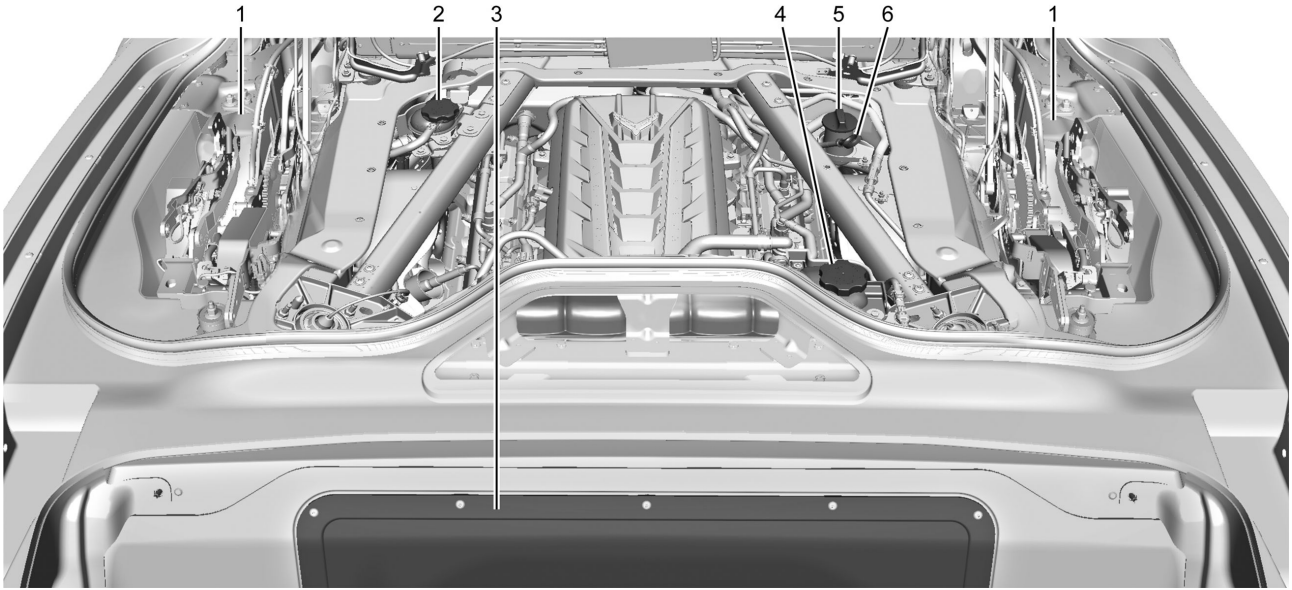

E-Ray Convertible — Motor 6.2L V8 (LT2)

1. Ventiladores de enfriamiento del motor (no visibles).
2. Depósito de refrigerante de sistema de batería de alto voltaje Vea a su distribuidor para que realice el mantenimiento.
3. Filtro de depurador de aire de motor (debajo de tablero de acceso). Vea *Depurador/filtro de aire motor* ⇨ *301*.

4. Tanque de compensación y tapón de presión del refrigerante del motor. Vea *Sistema de enfriamiento (Impulso electrificado)* ⇨ *307 Sistema de enfriamiento (Motor)* ⇨ *303*.
5. Tanque de aceite del motor de sumidero seco y tapa de llenado. Vea *Aceite del motor (Motor 5.5L LT6)* ⇨ *290 Aceite del motor (Motor 6.2L LT2)* ⇨ *294*.
6. Varilla de medición del aceite del motor. Vea *Aceite del motor (Motor 5.5L LT6)* ⇨ *290 Aceite del motor (Motor 6.2L LT2)* ⇨ *294*.

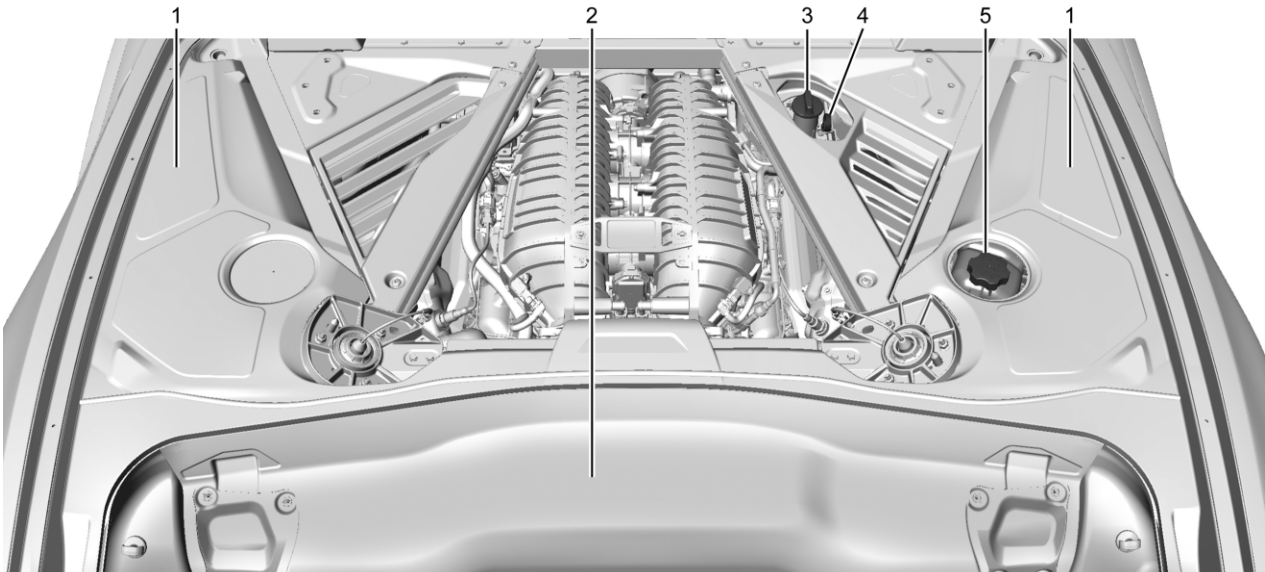

Z06 Coupé — Motor 5.5L V8 (LT6)

1. Ventilador de enfriamiento del motor (no visible). Vea *Sistema de enfriamiento (Impulso electrificado)* ⇨ *307 Sistema de enfriamiento (Motor)* ⇨ *303*.
2. Filtro de depurador de aire de motor (debajo de tablero de acceso). Vea *Depurador/filtro de aire motor* ⇨ *301*.
3. Tanque de aceite del motor de sumidero seco y tapa de llenado. Vea *Aceite del motor (Motor 5.5L LT6)* ⇨ *290 Aceite del motor (Motor 6.2L LT2)* ⇨ *294*.

4. Varilla de medición del aceite del motor. Vea *Aceite del motor (Motor 5.5L LT6)* ⇨ *290 Aceite del motor (Motor 6.2L LT2)* ⇨ *294*.
5. Tanque de compensación y tapón de presión del refrigerante del motor. Vea *Sistema de enfriamiento (Impulso electrificado)* ⇨ *307 Sistema de enfriamiento (Motor)* ⇨ *303*.

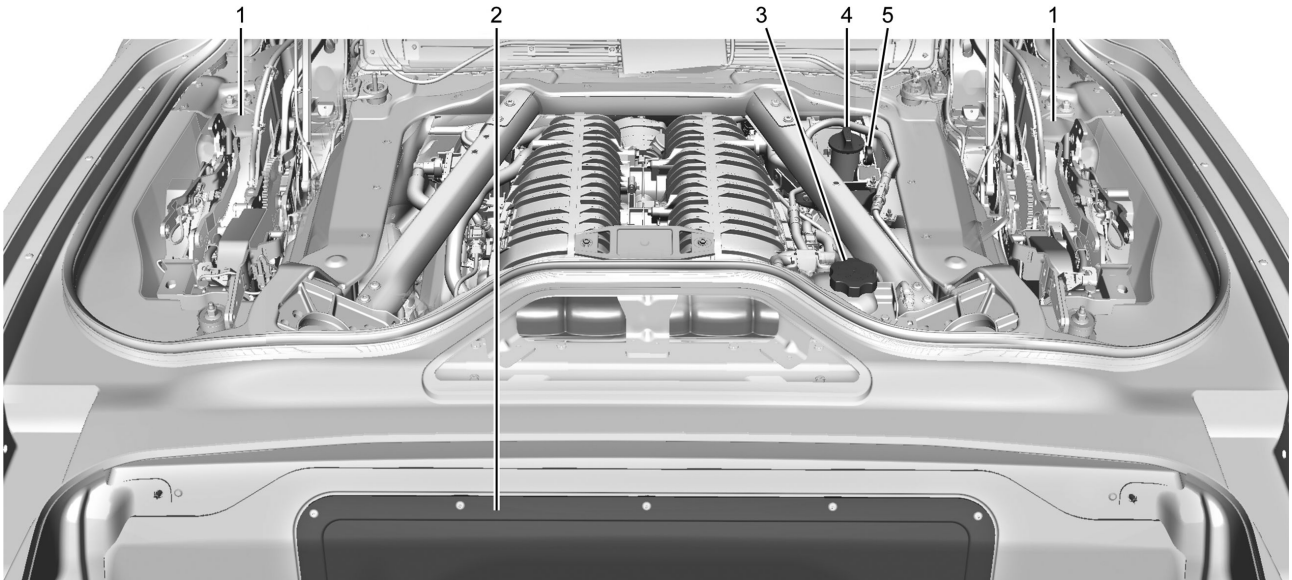

Z06 Convertible — Motor 5.5L V8 (LT6)

1. Ventilador de enfriamiento del motor (no visible). Vea *Sistema de enfriamiento (Impulso electrificado)* ⇨ *307 Sistema de enfriamiento (Motor)* ⇨ *303*.
2. Filtro de depurador de aire de motor (debajo de tablero de acceso). Vea *Depurador/filtro de aire motor* ⇨ *301*.

3. Tanque de compensación y tapón de presión del refrigerante del motor. Vea *Sistema de enfriamiento (Impulso electrificado)* ⇨ *307 Sistema de enfriamiento (Motor)* ⇨ *303*.
4. Tanque de aceite del motor de sumidero seco y tapa de llenado. Vea *Aceite del motor (Motor 5.5L LT6)* ⇨ *290 Aceite del motor (Motor 6.2L LT2)* ⇨ *294*.
5. Varilla de medición del aceite del motor. Vea *Aceite del motor (Motor 5.5L LT6)* ⇨ *290 Aceite del motor (Motor 6.2L LT2)* ⇨ *294*.

Aceite del motor (Motor 5.5L LT6)

Para asegurar que el motor tenga el desempeño adecuado y prolongar su vida útil, ponga mucha atención al aceite del motor. Siga estos pasos importantes:

- Use aceite para motores aprobado para la especificación indicada y del grado de viscosidad correcto. Ver "Seleccionar el aceite del motor correcto" más adelante en esta sección.
- Revise periódicamente el nivel del aceite del motor y mantenga el nivel adecuado. Consulte "Verificación de aceite del motor" y "Cuándo agregar aceite del motor" más adelante en esta sección.
- Cambie el aceite del motor a los intervalos adecuados. Vea *Sistema de duración del aceite del motor* ⇨ *297*.
- Deseche siempre el aceite del motor adecuadamente. Vea "Qué hacer con el aceite usado" en esta sección.

Verificación de aceite del motor

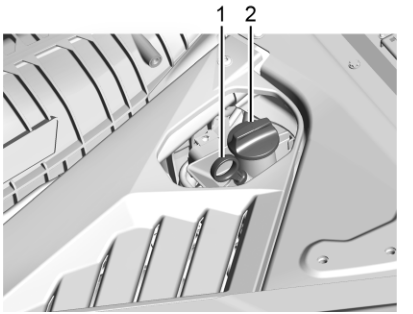

1. Varilla de medición del aceite del motor
2. Tapón del depósito del aceite del motor

Verifique el nivel de aceite del motor regularmente, cada 650 km (400 mi), en especial antes de un viaje prolongado. Para obtener una lectura exacta, el vehículo se debe estacionar sobre un terreno nivelado.

La manija de la varilla de aceite del motor es un aro. Vea *Vista general del compartimiento del motor* ⇨ *276* respecto a la ubicación.

El vehículo tiene un sistema de lubricación del motor de sumidero seco listo para pistas de carreras. Este sistema de alto desempeño funciona de manera distinta al sistema estándar de lubricación del motor y requiere un procedimiento especial para revisar el nivel del aceite del motor. Siga este procedimiento muy de cerca.

El nivel del aceite del motor debe revisarse cuando el motor esté caliente. El nivel del aceite frío en el tanque colector seco puede no indicar la cantidad real del aceite que hay en el sistema. El aceite del motor está contenido en un tanque externo, independiente del motor. En condiciones de operación normales, el cárter del aceite que está debajo del motor no contiene nada de aceite. Si el vehículo ha estado estacionado por un período prolongado sin arrancar el motor, algo de aceite volverá a filtrarse en el cárter de aceite. Esto reducirá

la cantidad de aceite retenido en el tanque de sumidero seco y podría no haber aceite de motor en la varilla de medición. Esto es normal, ya que la varilla de medición está diseñada para leer el nivel del aceite del motor solamente después de que el motor ha estado en funcionamiento lo suficiente para alcanzar la temperatura de operación normal. No añada aceite del motor basándose en las lecturas de la varilla de medición cuando el motor está frío. El nivel de aceite del motor en la varilla de medición debe verificarse mientras el motor está funcionando en marcha en vacío.

Para verificar el aceite del motor:

1. Encienda el motor y deje que se caliente al menos a 80 °C (175 °F).
2. Una vez que el motor esté caliente, verifique el aceite mientras el motor está funcionando en marcha en vacío.

⚠ Advertencia

El mango de la varilla de medición del aceite del motor puede estar caliente; lo puede quemar. Use una toalla o guante para tocar el mango de la varilla de medición.

3. Retire la varilla de medición y límpiela con una toalla de papel limpia sin pelusa o un paño. Vuelva a insertar la varilla de medición y empújela completamente hasta que se detenga.
4. Retire la varilla de medición de nuevo y lea el nivel en el área de líneas cruzadas. Vuelva a insertar la varilla de medición y empújela completamente hasta que se detenga.
5. Apague el motor.

Cuándo añadir aceite de motor

Precaución

No agregue demasiado aceite. Los niveles de aceite por arriba o por debajo del rango de operación aceptable indicado en la varilla son perjudiciales para el motor. Si el nivel del aceite está por arriba del rango de operación (es decir, el motor tiene tanto aceite que el nivel rebasa el área de líneas cruzadas que indica el rango de operación adecuado), el motor puede dañarse. Drene el exceso de aceite o limite el uso del vehículo, y busque ayuda de un profesional de servicio para eliminar el exceso de aceite.

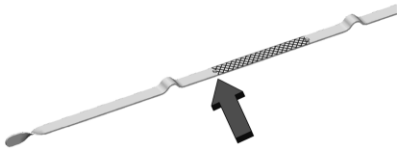

Si el aceite está por debajo del área de líneas cruzadas de la punta de la varilla de medición, añada por lo menos 1 L (1 qt) del aceite recomendado a través de la abertura del tapón de llenado del aceite en el tubo de relleno del tanque de aceite y revise el nivel otra vez. Consulte "Selección del aceite correcto para el motor" más adelante en esta sección respecto al tipo de aceite a usar. Para conocer la capacidad del cárter de aceite, consulte *Capacidades/especificaciones* ⇨ *381*.

Consulte *Vista general del compartimiento del motor* ⇨ *276* respecto a la ubicación de la varilla de medición del tanque externo del aceite del motor y el tapón de llenado.

Añada suficiente aceite para ajustar el nivel dentro de los límites de funcionamiento adecuados. Cuando termine, introduzca de nuevo la varilla de medición completamente en el tubo del tanque de aceite.

Cambio de aceite y filtro del motor

El vehículo requiere un procedimiento especial cuando cambie el aceite y filtro del motor. Siga este procedimiento muy de cerca.

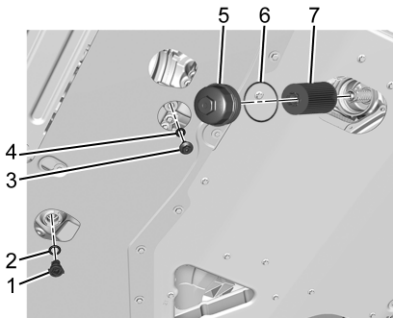

1. Tapón de drenaje de aceite del motor
2. Sello de anillo O de tapón de drenaje
3. Tapón de drenaje de aceite del motor
4. Sello de anillo O de tapón de drenaje
5. Tapón del filtro de aceite del motor
6. Sello de anillo O de tapón de filtro de aceite del motor
7. Elemento del filtro de aceite del motor

Para cambiar el aceite y filtro del motor:

1. Opere el motor en marcha en vacío durante aproximadamente 20 segundos para devolver todo el aceite al tanque de aceite de sumidero seco.
2. Apague el motor antes de drenar el aceite y retire el tapón de llenado de aceite para que el tanque de aceite pueda respirar mientras se drena.
3. Retire el tapón de drenaje de aceite del motor (1) de la parte inferior del tanque de aceite del motor. La desinstalación del tapón de drenaje permitirá que el aceite se drene del tanque de aceite externo. Permita que el aceite se drene.
4. Revise el sello del anillo O del tapón de drenaje (2) y reemplácelo si está dañado. Vuelva a instalar el tapón de drenaje en el tanque de aceite girándolo hasta el tope.
5. Retire el tapón de drenaje de aceite del motor (3) de la parte inferior del cárter del motor. La desinstalación del tapón de drenaje permitirá que el aceite residual se drene del sumidero del cárter. Permita que el aceite se drene.
6. Revise el sello del anillo O del tapón de drenaje (4) y reemplácelo si está dañado. Vuelva a instalar el tapón de drenaje en el sumidero del cárter y apriételos a 25 N•m (18 libras-pie).
7. Retire el tapón del filtro de aceite del motor (5) y el filtro (7) y permita que el aceite se drene.
8. Instale el tapón del filtro de aceite del motor (5) con un nuevo anillo de sello del tapón del filtro de aceite del motor (6) y el nuevo elemento del filtro de aceite (7) y apriete a mano.

   Apriete el tapón del filtro de aceite del motor (5) a 25 N•m (18 lbs pie).
9. Agregue aceite al tanque de aceite a través de la abertura en el tanque de aceite. Vea *Capacidades/especificaciones* ⇨ *381*.

⚠ Advertencia

Para ayudar a evitar lesiones personales y/o daños al motor, siempre instale la varilla de medición de aceite del motor y la tapa de llenado de aceite hasta que

(Continúa)

Advertencia (Continúa)

se detenga completamente. Si no está completamente asentado, el aceite podría escapar a las partes de escape calientes y provocar un incendio.

10. Instale el tapón de llenado de aceite e inserte la varilla de medición hasta que se asiente por completo hasta el tope, si se retiró.
11. Arranque el motor y verifique el nivel de aceite como se describe bajo "Verificación de aceite del motor" anteriormente en esta sección.

Elección del aceite correcto para el motor

Precaución

De no usarse el aceite para motores recomendado o un aceite equivalente, pueden provocarse daños en el motor que no están cubiertos por la garantía del vehículo.

La selección del aceite correcto para el motor depende tanto de la especificación adecuada del aceite, como del grado de viscosidad. Vea *Líquidos y lubricantes recomendados* ⇨ *379*.

Especificación

Utilice aceites de motor que cumplan con la especificación de aceite de motor de desempeño dexosR.

Los aceites para motor aprobados por GM que cumplen con la especificación dexosR están marcados con el logotipo de aprobación de dexosR. Consulte www.gmdexos.com.

GM recomienda aceites para motor Mobil 1 que muestren el logotipo aprobado por dexosR.

El grado de viscosidad

Utilice la viscosidad del aceite de motor de grado SAE 5W-50.

Al seleccionar el aceite con el grado adecuado de viscosidad, se recomienda seleccionar un aceite de las especificaciones correctas. Consulte "Especificación" anteriormente en esta sección.

Aditivos para el aceite del motor/purga del aceite del motor

No añada ningún aditivo al aceite. Los aceites recomendados que cumplen con la especificación dexos son lo únicos que se necesitan para un buen desempeño y protección del motor.

No se recomiendan los enjuagues del sistema de aceite del motor, ya que podrían ocasionar daños al motor no cubiertos por la garantía del vehículo.

Qué hacer con el aceite usado

El aceite de motor usado contiene ciertos elementos que pueden ser nocivos para la piel y que incluso pueden causar cáncer. No permita que el aceite usado permanezca mucho tiempo sobre la piel. Lávese la piel y las uñas con agua y jabón o con un buen limpiador de manos. Lave o deseche adecuadamente la ropa o los

trapos que tengan aceite para motores usado. Consulte las advertencias del fabricante sobre el uso y el desecho de productos de aceite.

El aceite usado puede ser una amenaza para el ambiente. Si usted mismo realiza el cambio de aceite, drene todo el aceite del filtro antes de desecharlo. Nunca deseche el aceite echándolo a la basura ni vertiéndolo en el suelo, drenajes o corrientes y cuerpos de agua. Recíclelo, llevándolo a un sitio de recolección de aceite usado.

Aceite del motor (Motor 6.2L LT2)

Para asegurar que el motor tenga el desempeño adecuado y prolongar su vida útil, ponga mucha atención al aceite del motor. Siga estos pasos importantes:

- Use aceite para motores aprobado para la especificación indicada y del grado de viscosidad correcto. Ver "Seleccionar el aceite del motor correcto" más adelante en esta sección.
- Revise periódicamente el nivel del aceite del motor y mantenga el nivel adecuado. Consulte "Verificación de aceite del motor" y "Cuándo agregar aceite del motor" más adelante en esta sección.
- Cambie el aceite del motor a los intervalos adecuados. Vea *Sistema de duración del aceite del motor* ⇨ *297*.
- Deseche siempre el aceite del motor adecuadamente. Vea "Qué hacer con el aceite usado" en esta sección.

Verificación de aceite del motor

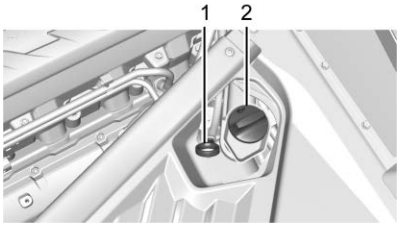

1. Varilla de medición del aceite del motor
2. Tapón del depósito del aceite del motor

Verifique el nivel de aceite del motor regularmente, cada 650 km (400 mi), en especial antes de un viaje prolongado. Para obtener una lectura exacta, el vehículo se debe estacionar sobre un terreno nivelado.

La manija de la varilla de aceite del motor es un aro. Vea *Vista general del compartimiento del motor* ⇨ *276* respecto a la ubicación.

El vehículo tiene un sistema de lubricación del motor de sumidero seco listo para pistas de carreras. Este sistema de alto desempeño funciona de manera distinta al sistema estándar de lubricación del motor y requiere un procedimiento especial para revisar el nivel del aceite del motor. Siga este procedimiento muy de cerca.

El nivel del aceite del motor debe revisarse cuando el motor esté caliente. El nivel del aceite frío en el tanque colector seco puede no indicar la cantidad real del aceite que hay en el sistema. El aceite del motor está contenido en un tanque externo, independiente del motor. En condiciones de operación normales, el cárter del aceite que está debajo del motor no contiene nada de aceite. Si el vehículo ha estado estacionado por un período prolongado sin arrancar el motor, algo de aceite volverá a filtrarse en el cárter de aceite. Esto reducirá la cantidad de aceite retenido en el tanque de sumidero seco y podría no haber aceite de motor en la varilla de medición. Esto es normal, ya que la varilla de medición está diseñada para leer el nivel del aceite del motor solamente después de que el motor ha estado en funcionamiento lo suficiente para alcanzar la temperatura de operación normal. No añada aceite del motor basándose en las lecturas de

la varilla de medición cuando el motor está frío. El nivel de aceite del motor en la varilla de medición debe verificarse mientras el motor está funcionando en marcha en vacío.

Para verificar el aceite del motor:

1. Encienda el motor y deje que se caliente al menos a 80 °C (175 °F).
2. Una vez que el motor esté caliente, verifique el aceite mientras el motor está funcionando en marcha en vacío.

⚠ Advertencia

El mango de la varilla de medición del aceite del motor puede estar caliente; lo puede quemar. Use una toalla o guante para tocar el mango de la varilla de medición.

3. Retire la varilla de medición y límpiela con una toalla de papel limpia sin pelusa o un paño. Vuelva a insertar la varilla de medición y empújela completamente hasta que se detenga.
4. Retire la varilla de medición de nuevo y lea el nivel en el área de líneas cruzadas. Vuelva a insertar la varilla de medición y empújela completamente hasta que se detenga.
5. Apague el motor.

Cuándo añadir aceite de motor

Precaución

No agregue demasiado aceite. Los niveles de aceite por arriba o por debajo del rango de operación aceptable indicado en la varilla son perjudiciales para el motor. Si el nivel del aceite está por arriba del rango de operación (es decir, el motor tiene tanto aceite que el nivel rebasa el área de líneas cruzadas que indica el rango de operación adecuado), el motor puede dañarse. Drene el exceso de aceite o limite el uso del vehículo, y busque ayuda de un profesional de servicio para eliminar el exceso de aceite.

Si el aceite está por debajo del área de líneas cruzadas de la punta de la varilla de medición, añada por lo menos 1 L (1 qt) del aceite recomendado a través de la abertura del tapón de llenado del aceite en el tubo de relleno del tanque de aceite y revise el nivel otra vez. Consulte "Selección del aceite correcto para el motor" más adelante en esta sección respecto al tipo de aceite a usar. Para conocer la capacidad del cárter de aceite, consulte *Capacidades/especificaciones* ⇨ *381*.

Consulte *Vista general del compartimiento del motor* ⇨ *276* respecto a la ubicación de la varilla de medición del tanque externo del aceite del motor y el tapón de llenado.

Añada suficiente aceite para ajustar el nivel dentro de los límites de funcionamiento adecuados. Cuando termine, introduzca de nuevo la varilla de medición completamente en el tubo del tanque de aceite.

Cambio de aceite y filtro del motor

El vehículo requiere un procedimiento especial cuando cambie el aceite y filtro del motor. Siga este procedimiento muy de cerca.

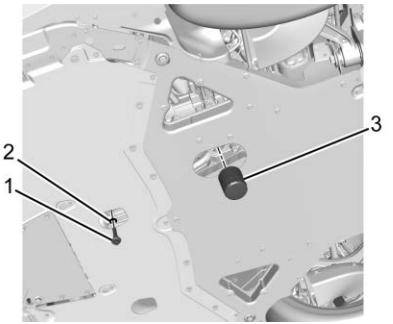

1. Tapón de drenaje de aceite del motor
2. Sello de anillo O
3. Filtro de aceite del motor.

Para cambiar el aceite y filtro del motor:

1. Opere el motor en marcha en vacío durante aproximadamente 20 segundos para devolver todo el aceite al tanque de aceite de sumidero seco.
2. Apague el motor antes de drenar el aceite.
3. Retire el tapón de drenaje de aceite del motor de la parte inferior del cárter de aceite del motor. La extracción del tapón de drenaje permitirá que el aceite se drene del tanque de aceite externo y el aceite residual del sumidero del cárter. Permita que el aceite se drene.
4. Retire el filtro de aceite del motor y permita que el aceite se drene.
5. Revise el sello del anillo O del tapón de drenaje y reemplácelo si está dañado. Vuelva a instalar el tapón de drenaje en el cárter de aceite y apriételo a 25 N.m (18 lbs pie).
6. Reemplace el filtro de aceite y apriételo tres cuartos a una vuelta después que el empaque haga contacto.
7. Retire el tapón de aceite del tanque de aceite externo del motor.

   Agregue aceite al tanque de aceite a través de la abertura en el tubo de llenado. Vea *Capacidades/especificaciones* ⇨ *381*.

⚠ Advertencia

Para ayudar a evitar lesiones personales y/o daños al motor, siempre instale la varilla de medición de aceite del motor y la tapa de llenado de aceite hasta que

(Continúa)

Advertencia (Continúa)

se detenga completamente. Si no está completamente asentado, el aceite podría escapar a las partes de escape calientes y provocar un incendio.

8. Coloque el tapón de llenado del aceite e inserte la varilla de medición, si antes la retiró.
9. Arranque el motor y verifique el nivel de aceite como se describe bajo "Verificación de aceite del motor" anteriormente en esta sección.

Elección del aceite correcto para el motor

La selección del aceite correcto para el motor depende tanto de la especificación adecuada del aceite, como del grado de viscosidad. Vea *Líquidos y lubricantes recomendados* ⇨ *379*.

Especificación

Precaución
De no usarse el aceite para motores recomendado o un aceite equivalente, pueden provocarse daños en el motor que no están cubiertos por la garantía del vehículo.

Use aceites de motor que cumplan la especificación dexosR.

Los aceites para motor aprobados por GM que cumplen con la especificación dexosR están marcados con el logotipo de aprobación de dexosR. Consulte www.gmdexos.com.

GM recomienda aceites para motor Mobil 1 que muestren el logotipo aprobado por dexosR.

El grado de viscosidad

Utilice la viscosidad del aceite de motor de grado SAE 0W-40.

Al seleccionar el aceite con el grado adecuado de viscosidad, se recomienda seleccionar un aceite de las especificaciones correctas. Consulte "Especificación" anteriormente en esta sección.

Aditivos para el aceite del motor/purga del aceite del motor

No añada ningún aditivo al aceite. Los aceites recomendados que cumplen con la especificación dexos son lo únicos que se necesitan para un buen desempeño y protección del motor.

No se recomiendan los enjuagues del sistema de aceite del motor, ya que podrían ocasionar daños al motor no cubiertos por la garantía del vehículo.

Qué hacer con el aceite usado

El aceite de motor usado contiene ciertos elementos que pueden ser nocivos para la piel y que incluso pueden causar cáncer. No permita que el aceite usado permanezca mucho tiempo sobre la piel. Lávese la piel y las uñas con agua y jabón o con un buen limpiador de manos. Lave o deseche adecuadamente la ropa o los trapos que tengan aceite para motores usado. Consulte las advertencias del fabricante sobre el uso y el desecho de productos de aceite.

El aceite usado puede ser una amenaza para el ambiente. Si usted mismo realiza el cambio de aceite, drene todo el aceite del filtro antes de desecharlo. Nunca deseche el aceite echándolo a la basura ni vertiéndolo en el suelo, drenajes o corrientes y cuerpos de agua. Recíclelo, llevándolo a un sitio de recolección de aceite usado.

Sistema de duración del aceite del motor

Cuándo cambiar el aceite del motor

Este vehículo cuenta con una computadora que indica cuándo cambiar el aceite del motor y el filtro. Esto está basado en una combinación de factores que incluyen las revoluciones del motor, la temperatura del motor y el kilometraje. Según las condiciones de manejo, el kilometraje al que sea indicado un cambio de aceite puede variar de manera considerable. Para que el sistema de vida del aceite funcione adecuadamente, el sistema debe reinicializarse cada vez que se cambie el aceite.

Este vehículo tiene un sistema de lubricación del motor de sumidero seco listo para pistas de carreras. Este sistema de alto desempeño funciona de manera distinta al sistema estándar de lubricación del motor y requiere un procedimiento especial para cambiar el aceite del motor y el filtro. Vea *Aceite del motor (Motor 5.5L LT6)* ➪ *290 Aceite del motor (Motor 6.2L LT2)* ➪ *294*.

Cuando el sistema calcula que la vida del aceite se ha reducido, indica que es necesario hacer un cambio de aceite. Se enciende un mensaje CAMBIAR PRONTO EL ACEITE DE MOTOR. Cambie el aceite tan pronto como sea posible, antes de que transcurran otros 1,000 km (600 mi). Es posible que, si las condiciones de manejo son las mejores, el sistema de vida del aceite pueda no indicar que sea necesario hacer un cambio de aceite hasta por más de un año. El aceite del motor y el filtro del aceite deben cambiarse por lo menos una vez al año, y en ese momento debe reinicializarse el sistema. Su distribuidor cuenta con personal de servicio capacitado que realizará esta tarea y reinicializará el sistema. También es importante revisar el aceite periódicamente durante el transcurso de un intervalo de vaciado de aceite y mantenerlo en el nivel adecuado.

Si el sistema se llega a reinicializar por accidente, hay que cambiar el aceite una vez transcurridos 5,000 km (3,000 mi) después del último cambio de aceite. Recuerde reinicializar el sistema de vida del aceite cada vez que haga un cambio de aceite.

Cómo reinicializar el sistema de duración del aceite del motor

Reinicialice el sistema cada vez que se cambie el aceite, de manera que el sistema pueda calcular cuándo deberá hacerse el siguiente cambio de aceite. Para reinicializar el sistema:

1. Desplácese a través el menú de Páginas de información de DIC hasta que se muestre el porcentaje Aceite del motor restante. Vea *Centro de información del conductor (DIC)* ➪ *112*.
2. Presione sin soltar la rueda giratoria en el DIC mientras la pantalla de vida del aceite está activa. Cuando se indique, confirme el restablecimiento. La vida del aceite cambiará a 100%.

Si el mensaje CAMBIAR PRONTO EL ACEITE DE MOTOR aparece de nuevo al encender el vehículo, quiere decir que el sistema de duración del aceite del motor no se ha reinicializado. Repita el procedimiento.

Fluido de transmisión de embrague dual

Cómo verificar el fluido de transmisión de embrague dual

No es necesario revisar el nivel del fluido de la transmisión. La única razón de una pérdida de fluido es una fuga del fluido de la transmisión. En caso de fuga, lleve el vehículo al distribuidor y haga que lo reparen tan pronto como sea posible.

El vehículo no cuenta con varilla de medición para el nivel del fluido de la transmisión. Existe un procedimiento especial para revisar y cambiar el fluido de la transmisión. Puesto que se trata de un procedimiento difícil, debe realizarse en el distribuidor. Para mayor información contacte al distribuidor, o bien puede encontrar el procedimiento en el manual de servicio.

Precaución

El uso de un líquido de transmisión incorrecto puede dañar el vehículo y el daño puede no estar cubierto por la garantía del mismo. Siempre use el fluido de transmisión correcto. Vea *Líquidos y lubricantes recomendados* ⇨ *379*.

Cambie el líquido y el filtro del depósito externo en los intervalos adecuados. Vea *Programa de mantenimiento* ⇨ *375*. Asegúrese de usar el fluido correcto. Vea *Líquidos y lubricantes recomendados* ⇨ *379*.

Sistema de vida de fluido de transmisión de embrague dual

Cuándo cambiar el fluido de transmisión de embrague dual

Este vehículo tiene una computadora que indica cuándo cambiar el fluido de transmisión. Esto está basado en una combinación de factores que incluyen la temperatura y el kilometraje conducido. Según las condiciones de manejo, el kilometraje en el que se indica un cambio de fluido puede variar de manera considerable. Para que el sistema de vida del fluido funcione adecuadamente, el sistema debe reinicializarse cada vez que se cambie el fluido. Cuando el sistema calcula que la vida del fluido se ha reducido, indica que es necesario hacer un cambio de fluido. Aparece el mensaje CHANGE TRANSMISSION FLUID SOON (Cambie el fluido de transmisión pronto). Cambie el fluido tan pronto como sea posible, antes de que transcurran otros 1 000 km (600 millas). Si no se cambia el fluido de la transmisión en los intervalos requeridos, se podría obtener un desempeño de transmisión menor al óptimo. Su distribuidor cuenta con técnicos de servicio capacitados que cambiarán el fluido y reinicializará el sistema. Si el sistema se llega a reinicializar por accidente, hay que cambiar el fluido una vez transcurridos 72 000 km (45,000 mi) después del último cambio de fluido.

Cuándo reemplazar el filtro del fluido de transmisión de embrague dual

Este vehículo tiene una computadora que indica cuándo cambiar el filtro de fluido del depósito externo de la transmisión. Esto se basa en la cantidad de millas recorridas como se describe en la sección Servicio y mantenimiento. Para que el sistema de vida del filtro de fluido funcione adecuadamente, el sistema debe reinicializarse cada vez que se reemplace el filtro. Cuando el sistema ha calculado que el filtro del depósito externo está cerca del intervalo de kilometraje, aparece el mensaje REPLACE TRANSMISSION OIL FILTER SOON (Reemplace el filtro de aceite de la transmisión pronto). Reemplace el filtro del depósito externo antes que el indicador alcance 0%.

Si no se reemplaza el filtro de la transmisión en los intervalos requeridos, se podría obtener un desempeño de transmisión menor al óptimo. Su distribuidor cuenta con técnicos de servicio capacitados que reemplazarán el filtro de depósito externo y reinicializará el sistema. Si el sistema se reinicia accidentalmente, el filtro debe reemplazarse de acuerdo con los intervalos de servicio indicados en la sección Servicio y mantenimiento hasta el siguiente cambio de filtro. Si el siguiente cambio de filtro es el primero, siga el intervalo de servicio hasta el segundo cambio de filtro, restableciendo el sistema de vida útil del filtro en cada cambio de filtro.

Cómo restablecer el Sistema de vida de fluido y filtro de transmisión de embrague dual

Restablezca el sistema respectivo cada vez que se reemplace el fluido de la transmisión o el filtro del depósito externo para que el sistema pueda calcular el siguiente intervalo de servicio.

Para restablecer:

1. Coloque el vehículo en P (estacionamiento).
2. Seleccione Vida útil del fluido de la transmisión o Vida útil del filtro de aceite de la transmisión en el menú del DIC. Vea *Centro de información del conductor (DIC)* ⇨ *112*.
3. Presione la rueda giratoria para continuar al submenú Restablecer. Seleccione Restablecer fluido de transmisión o Restablecer filtro de aceite de transmisión. Se mostrará una página de confirmación, presione la rueda giratoria nuevamente para confirmar el restablecimiento.
4. Cuando el Sistema de vida de fluido/filtro de transmisión se restablezca con éxito, se mostrará Vida de fluido restante 100%.

Sistema de vida de filtro de aire del motor

Si está equipado, esta función proporciona la vida restante del filtro de aire del motor y el mejor tiempo para el cambio. El tiempo para cambiar un filtro de aire del motor depende en las condiciones de conducción y ambientales.

Cuándo cambiar el filtro de aire del motor

Cuando el Centro de información del conductor (DIC) muestre un mensaje para reemplazar el filtro de aire del motor en el próximo cambio de aceite, siga este cronograma.

Cuando el DIC muestre un mensaje para reemplazar el filtro de aire del motor pronto, reemplace el filtro de aire del motor tan pronto como sea posible.

El sistema se debe restablecer después que se cambie el filtro de aire del motor.

Si el DIC muestra un mensaje para verificar el sistema de filtro de aire del motor, consulte a su distribuidor.

Cómo restablecer el sistema de vida de filtro de aire del motor

Restablezca el sistema cada vez que se reemplace el filtro de aire del motor, de manera que el sistema pueda calcular cuándo deberá hacerse el siguiente cambio de filtro de aire del motor.

Para restablecer:

1. Coloque el vehículo en P (estacionamiento).
2. El mensaje Air Filter Life (Vida de filtro de aire) aparece en el Centro de información del conductor (DIC). Consulte *Centro de información del conductor (DIC)* ⇨ *112*.
3. Presione la rueda giratoria en el volante para moverse al área de la pantalla de Restablecimiento/Desactivación. Seleccione Restablecer y presione la rueda giratoria por varios segundos.
4. Presione la rueda giratoria para confirmar el restablecimiento.

Depurador/filtro de aire motor

Retire con regularidad las hojas, la suciedad y los desechos del filtro del depurador de aire del motor y del alojamiento del filtro de aire para maximizar el desempeño del motor y la vida útil del filtro de aire.

Consulte *Vista general del compartimiento del motor* ⇨ *276* para conocer la ubicación del filtro del depurador de aire del motor.

Precaución
Si se rocía agua y entra en la entrada y en la carcasa del depurador/filtro del motor, se puede dañar el motor. Las reparaciones no estarían cubiertas por la garantía del vehículo.

Cuándo revisar el filtro del depurador de aire del motor

Para los intervalos de cambio e inspección del filtro de depurador de aire motor, consulte *Programa de mantenimiento* ⇨ *375*.

Para Z06 o E-Ray, se deben realizar inspecciones adicionales por temporadas, en regiones donde las hojas caídas son comunes y antes del almacenamiento a largo plazo del vehículo. Vea *Almacenamiento del vehículo* ⇨ *273*.

Cómo revisar/reemplazar el filtro del depurador de aire del motor

No arranque el motor o tenga el motor en operación con el alojamiento del filtro del depurador de aire del motor abierto. Antes de retirar el filtro del depurador de aire motor, asegúrese que el alojamiento del filtro del depurador de aire motor y los componentes cercanos estén libres de hojas, suciedad y desechos. No limpie el filtro del depurador de aire del motor o los componentes con agua o aire comprimido.

Para revisar o cambiar el filtro del depurador de aire:

1. Retire la red de conveniencia, si está equipada.

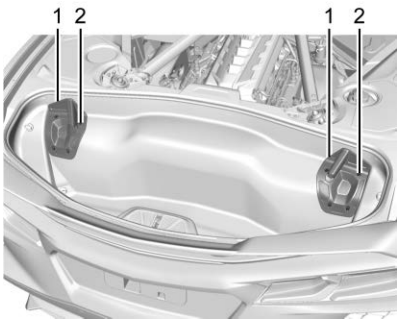

2. Retire los cuatro pernos del soporte de levantamiento (2) para retirar los soportes (1).

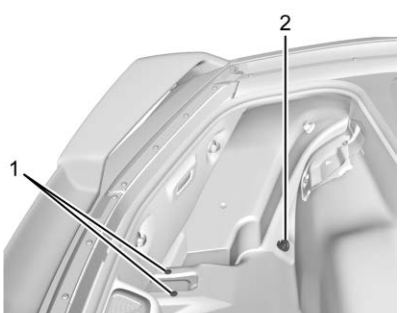

3. Retire los ganchos de la red de conveniencia (2) y los retenedores de plástico (1).
4. Retire la alfombra.

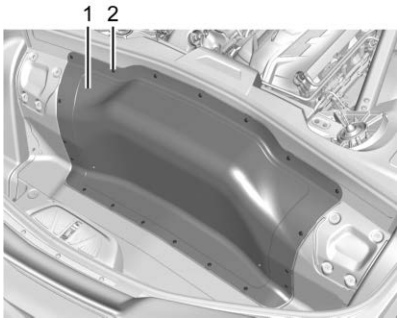

5. Retire los tornillos del tablero de acceso del compartimiento trasero (2) y el tablero (1).

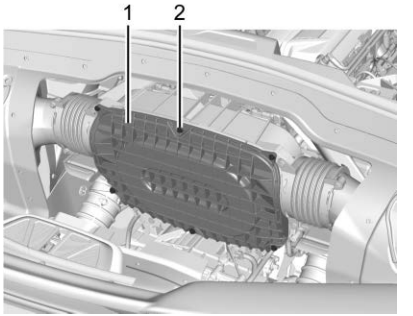

6. Retire los tornillos de la cubierta del depurador de aire (2) y la cubierta (1).
7. Retire las hojas, la suciedad o los residuos que puedan haberse acumulado en el filtro o el alojamiento del depurador de aire.

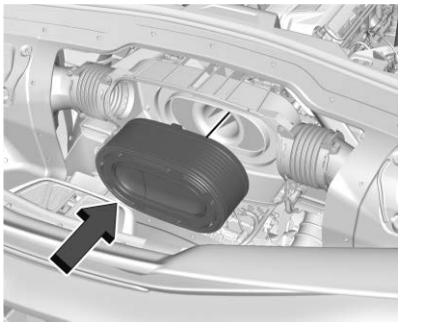

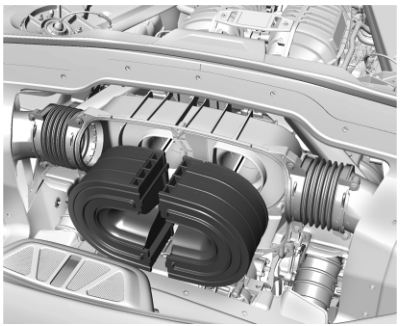

8. Retire los depuradores/filtros de aire (imagen superior para motor LT2) (imagen inferior para motor LT6).

⚠ Advertencia

Si el reemplazo de partes es necesario, la parte se debe reemplazar con una del mismo número de parte o con una parte equivalente. El uso de una parte de reemplazo sin el mismo ajuste, forma, y función puede resultar en lesiones personales o daño al vehículo.

9. Revise o cambie el filtro de depurador de aire.
10. Para volver a colocar el filtro del depurador de aire, siga los Pasos 2–8 en orden inverso.

⚠ Advertencia

Hacer funcionar el motor sin el limpiador/filtro de aire puede causarle quemaduras a usted o a otras personas. Tenga precaución cuando trabaje en el motor. No arranque el motor o conduzca el vehículo con el depurador/filtro de aire retirado, ya que pueden haber flamas presentes si el motor tiene explosiones.

Precaución

Si el limpiador/filtro de aire no está instalado, la suciedad puede entrar fácilmente al motor, y podría dañarlo. Siempre asegúrese que el depurador/filtro de aire esté instalado al conducir.

Sistema de enfriamiento (Motor)

⚠ Advertencia

Los ventiladores eléctricos debajo del cofre pueden empezar a funcionar aun cuando el motor no esté funcionando y pueden causar lesiones. Mantenga las manos, la ropa y las herramientas alejados de los ventiladores eléctricos que están bajo el cofre.

⚠ Advertencia

No toque las mangueras del calentador o radiador, u otras partes del motor. Pueden estar muy calientes y pueden quemarlo. No opere el motor si hay una fuga; todo

(Continúa)

Advertencia (Continúa)

el refrigerante se podría fugar. Esto podría causar un incendio del motor y puede quemarlo. Arregle cualquier fuga antes de conducir el vehículo.

El sistema de enfriamiento del motor permite que el motor mantenga la temperatura de operación correcta. Los vehículos equipados con impulso electrificado (E-Ray) tienen sistemas de enfriamiento adicionales. Consulte Sistema de enfriamiento (Impulso electrificado) más adelante en esta sección.

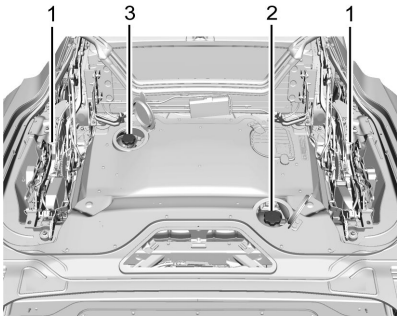

Se muestra el E-Ray convertible, el Stingray convertible y el Z06 convertible son similares

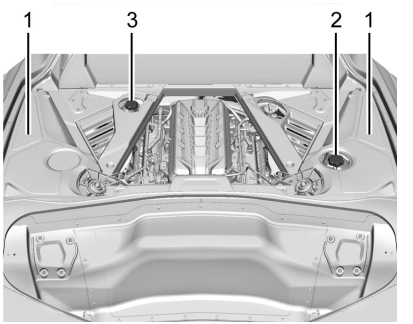

Se muestra el E-Ray Coupé, el Stingray Coupé y el Z06 Coupé son similares

1. Ventiladores de enfriamiento del motor (no visibles)
2. Tanque de compensación con tapón de presión de refrigerante del motor.
3. Depósito de refrigerante de batería de alto voltaje (sólo E-Ray).

Refrigerante del motor

El sistema de enfriamiento del vehículo contiene refrigerante del motor DEX-COOL. Vea *Líquidos y lubricantes recomendados* ⇨ *379*. El líquido requiere cambios a ciertos intervalos. Vea *Programa de mantenimiento* ⇨ *375*.

A continuación se explica el sistema de enfriamiento y cómo revisar y agregar refrigerante cuando el nivel está bajo. Si hay problema por sobrecalentamiento del motor, vea *Sobrecalentamiento del motor* ⇨ *309*.

Qué usar

⚠ Advertencia

El agua pura u otros líquidos, como el alcohol, pueden hervir antes que la mezcla adecuada de refrigerante. Con agua pura o una mezcla incorrecta, el motor podría calentarse demasiado pero no habría una advertencia de sobrecalentamiento. El motor podría incendiarse y usted u otras personas podrían sufrir quemaduras.

Precaución

No use nada además de una mezcla de refrigerante DEX-COOL que cumpla con la norma GMW3420 de GM y agua potable limpia. Cualquier otra cosa puede causar daños al sistema de enfriamiento del motor y al vehículo, lo que podría no estar cubierto por la garantía del vehículo.

Use una mezcla de 40% de refrigerante DEX-COOL y 60% de agua limpia y potable. Si usa esta mezcla, no es necesario agregar nada más. Esta mezcla:

- Da protección contra congelamiento hasta -28 °C (-18 °F) de temperatura exterior.
- Da protección contra ebullición hasta 129 °C (265 °F) de temperatura del motor.
- Protege contra óxido y corrosión.
- No daña las partes de aluminio.
- Ayuda a mantener la temperatura adecuada del motor.

Nunca deseche el refrigerante del motor echándolo a la basura ni vertiéndolo en el suelo, en drenajes, corrientes o cuerpos de agua. Haga que el cambio de refrigerante lo realice un centro de servicio autorizado que esté familiarizado con los requisitos legales relativos a los métodos de desecho de refrigerante. Esto ayudará a proteger tanto el ambiente como su propia salud.

Si se anticipan temperaturas ambiente menores a −28°C (−18°F), asegúrese de que se use la proporción adecuada de mezcla de 50% refrigerante DEX-COOL y 50% agua limpia y potable.

Revisión del refrigerante

Asegúrese que el sistema de enfriamiento esté frío y que el vehículo esté en una superficie nivelada.

Revise si se alcanza a ver refrigerante en el tanque de compensación del refrigerante. Si el refrigerante que está dentro del tanque de compensación del refrigerante está hirviendo, no haga nada más hasta que se enfríe. Si se alcanza a ver refrigerante pero el nivel no está en la línea de llenado en frío o arriba de ella, agregue una mezcla de 40% de refrigerante DEX-COOL y 60% de agua limpia y potable al tanque de recuperación de refrigerante, pero antes de realizar esta operación asegúrese de que el sistema de enfriamiento esté frío. Vea *Sobrecalentamiento del motor* ➪ *309*.

El tanque de compensación está en el compartimiento del motor. Vea *Vista general del compartimiento del motor* ➪ *276*.

Cuando el motor está frío, el nivel del refrigerante debe estar en el indicador COLD FILL (llenado en frío) del tanque de compensación del refrigerante.

Cuando el motor está caliente, el nivel puede estar por arriba del indicador COLD FILL (llenado en frío). Si el refrigerante está por debajo del indicador COLD FILL (llenado en frío) cuando el motor está caliente, podría haber una fuga en el sistema de enfriamiento.

Si el nivel de refrigerante está bajo, añada refrigerante o lleve el vehículo con su distribuidor para obtener servicio.

Cómo añadir refrigerante al tanque de compensación del refrigerante

⚠ Advertencia

El derrame de refrigerante en partes de motor caliente puede quemarlo. El refrigerante contiene etilenglicol que se quemará si las partes del motor están suficientemente calientes.

⚠ Advertencia

El vapor y líquidos calientes de un sistema de enfriamiento caliente están bajo presión. Girar la tapa de presión, incluso un poco, puede causar que salgan a alta velocidad y podría quemarse. Nunca gire el tapón cuando el sistema de enfriamiento, incluyendo el tapón de presión, estén calientes. Espere a que el sistema de refrigeración y la tapa de presión se enfríen.

Si se necesita refrigerante, asegúrese que el sistema de enfriamiento esté frío, y agregue la mezcla de refrigerante DEX-COOL adecuada directamente al tanque de expansión.

1. Abra la puerta trasera/cajuela. Consulte *Puerta trasera* ⇨ *21*.

Precaución

Si el tapón de presión no se aprieta herméticamente, pueden ocurrir pérdida de refrigerante y daño al motor. Asegúrese que el tapón quede asegurado y apretado de manera adecuada.

2. Retire el tapón de presión cuando el sistema de enfriamiento, incluyendo el tapón de presión del tanque de compensación del refrigerante y el motor, ya no estén calientes.

   Haga girar el tapón de presión lentamente un cuarto de vuelta en sentido inverso al de las manecillas del reloj y deténgase.

   Si escucha un silbido, espere hasta que desaparezca. El silbido indica que aún existe algo de presión.

3. Siga haciendo girar el tapón de presión lentamente y retírelo.

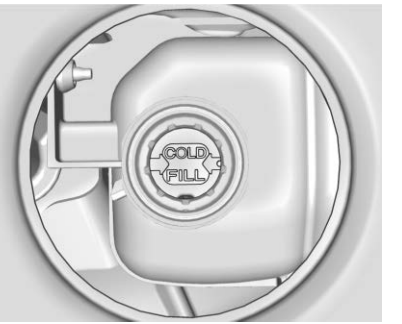

4. Llene el tanque de compensación del refrigerante con la mezcla adecuada hasta que el nivel del interior del tanque se estabilice en el indicador COLD FILL (llenado en frío) que se encuentra en el frente del tanque de compensación.

5. Con la tapa de presión del tanque de compensación de refrigerante retirada, arranque el motor y deje que opere hasta que el motor esté caliente.

   En este momento, el nivel del refrigerante dentro del tanque de compensación del refrigerante puede ser más bajo. Si el nivel es más bajo, agregue más de la mezcla adecuada al tanque de compensación del refrigerante, hasta que el nivel se estabilice en el indicador COLD FILL (llenado en frío) en el tanque de compensación del refrigerante.
6. Reinstale el tapón de presión firmemente.
7. Verifique el nivel del refrigerante después de apagar el motor y cuando el refrigerante esté frío. De ser necesario, siga los Pasos 3-7 del procedimiento para agregar refrigerante.

   Si el refrigerante aún no está en el nivel adecuado cuando el sistema se enfríe de nuevo, vea a su distribuidor.

Sistema de enfriamiento (Impulso electrificado)

⚠ Advertencia

Si el refrigerante que está dentro del tanque de compensación está hirviendo, no haga nada más hasta que el sistema de enfriamiento se enfríe. Usted u otras personas pueden sufrir quemaduras. Su distribuidor GM debe revisar su vehículo.

⚠ Advertencia

Las mangueras del sistema de refrigerante y los componentes relacionados se calientan durante la operación del vehículo. Para evitar quemaduras potenciales, no toque estos componentes mientras todavía estén calientes.

El E-Ray está equipado con sistemas de enfriamiento e impulso electrificado para el Módulo inversor de potencia de tracción (TPIM) y la batería de alto voltaje ubicada en el compartimiento del motor; consulte *Vista general del compartimiento del motor* ⇨ *276*. El TPIM y los depósitos del sistema de enfriamiento de la batería de alto voltaje tienen tapas de presión resistentes a la manipulación. Sólo un técnico calificado puede dar servicio al refrigerante.

Lo siguiente explica los sistemas de enfriamiento.

Sistema de enfriamiento de /electrónica de potencia/Módulo inversor de potencia de tracción (TPIM)

El depósito del sistema de enfriamiento electrónico de potencia está ubicado debajo del cofre delantero.

Sistema de almacenamiento de energía recargable (RESS)/Sistema de enfriamiento de batería de alto voltaje

El depósito del sistema de enfriamiento de la batería de alto voltaje está ubicado en la puerta trasera.

Sistema de enfriamiento de batería de alto voltaje

El sistema de enfriamiento de la batería de alto voltaje funciona para mantener la batería del vehículo dentro de un rango de temperatura normal de operación. Si la

temperatura se incrementa arriba de este rango, el sistema de enfriamiento de batería enciende el compresor de aire acondicionado para regular la temperatura. Si la temperatura baja de esta temperatura, un calentador de alto voltaje, ubicado afuera de la batería en un soporte, calienta el refrigerante hasta que se alcanza la temperatura correcta.

Módulo de inversor de potencia simple, Módulo de energía para accesorios y Módulo de cargador

El módulo de inversor de potencia simple (SPIM), el módulo de energía para accesorios (APM), y el módulo del cargador se enfrían usando un circuito de refrigerante separado. Estos módulos se mantienen por debajo de una temperatura máxima. Si la temperatura sube por encima de esta temperatura, el ventilador de refrigeración eléctrico se encenderá para enfriar el refrigerante.

Calefacción de cabina

La calefacción de la cabina se mantiene por el refrigerante calentado por el Módulo de control de calentador de refrigerante (CHCM), separado de los componentes electrónicos de energía y los circuitos de refrigerante de la batería. Este módulo calienta el refrigerante en base a las entradas de temperatura de los sistemas de control de clima de la cabina.

Tapas de presión del sistema de enfriamiento

Precaución

Si las tapas de presión no están seguras y apretadas adecuadamente, pueden ocurrir pérdida de refrigerante y daño al vehículo y/o a sus sistemas eléctricos. Siempre visite a su distribuidor GM local para el servicio a los sistemas de enfriamiento del vehículo eléctrico.

Las tapas de presión del sistema eléctrico de enfriamiento del vehículo son resistentes a la manipulación y deben instalarse completamente en los tanques de compensación del refrigerante en todo momento. Sólo un técnico calificado puede dar servicio al refrigerante.

Refrigerante

⚠ Advertencia

El agua pura u otros líquidos, como el alcohol, pueden hervir antes que la mezcla adecuada de refrigerante. Con agua pura o una mezcla incorrecta, el motor podría calentarse demasiado pero no habría una advertencia de sobrecalentamiento. El motor podría incendiarse y usted u otras personas podrían sufrir quemaduras.

Precaución

Los sistemas de enfriamiento de vehículo eléctrico GM requieren una mezcla 50/50 de DEXCOOL y agua desionizada. Use sólo ACDelco Premix (Mezcla 50/50 de DEXCOOL y agua desionizada), que está disponible con su distribuidor. No use DEXCOOL mezclado con agua del grifo o agua destilada en un sistema de enfriamiento del vehículo eléctrico, ya que podría dañar y/o contaminar el sistema de enfriamiento y los componentes relacionados. El vehículo se podría deshabilitar.

Los sistemas de enfriamiento del vehículo eléctrico se llenan con refrigerante que cumple con las normas de GMW18270 y GMW3420 (DEX-COOL). Este refrigerante está diseñado para permanecer en el vehículo durante cinco años o 240,000 km (150,000 millas), lo que ocurra primero.

Para vehículos equipados con impulso electrificado (E-Ray), si se anticipan temperaturas ambiente por debajo de −25 °C (−13 °F) para los sistemas de refrigerante de alto voltaje, asegúrese de usar una mezcla de 50/50 DEX-COOL y agua desionizada.

Nunca deseche el refrigerante del motor echándolo a la basura ni vertiéndolo en el suelo, en drenajes, corrientes o cuerpos de agua. Haga que el cambio de refrigerante lo realice un centro de servicio autorizado que esté familiarizado con los requisitos legales relativos a los métodos de desecho de refrigerante. Esto ayudará a proteger tanto el ambiente como su propia salud.

Revisión del refrigerante

⚠ Advertencia

No conduzca el vehículo si hay alguna fuga de refrigerante. La pérdida de refrigerante puede indicar un problema. Todo el refrigerante se podría fugar, provocando que el vehículo pierda impulso repentinamente mientras conduce, lo que podría provocar un accidente que cause daños al vehículo o lesiones personales/muerte. Siempre visite a su distribuidor/minorista GM local para servicio de los sistemas de enfriamiento del vehículo eléctrico.

⚠ Advertencia

Use sólo ACDelco Premix (Mezcla 50/50 de DEXCOOL y agua desionizada), que está disponible con su distribuidor. No use ningún otro refrigerante o mezcla. El agua pura u otro líquido puede causar la corrosión del sistema de enfriamiento y/o que el sistema de enfriamiento se congele lo que puede causar eventualmente una pérdida de impulso mientras conduce.

El refrigerante necesita reemplazarse en el intervalo apropiado. Vea *Programa de mantenimiento* ➪ *375*.

El depósito de refrigerante está en el compartimiento debajo del cofre. Vea *Resumen de compartimiento debajo del cofre* ➪ *273*.

No es necesario revisar periódicamente el refrigerante, a menos que sospeche que haya una fuga, o que escuche algún ruido inusual. Una pérdida de refrigerante podría ser indicación de un problema. Haga que su distribuidor revise el vehículo y lo repare. Los depósitos del sistema de enfriamiento de alto voltaje tienen tapas de presión resistentes a manipulaciones. Sólo un técnico calificado puede dar servicio al refrigerante.

Sobrecalentamiento del motor

El vehículo cuenta con varios indicadores para advertir del sobrecalentamiento del motor.

En el grupo de instrumentos hay un indicador de temperatura del refrigerante del motor. Vea *Indicador de temperatura del refrigerante del motor* ➪ *98*. El vehículo también puede presentar un mensaje en el Centro de información del conductor (DIC).

Si se toma la decisión de no levantar la puerta trasera, obtenga asistencia de servicio inmediatamente, consulte *Asistencia en el Camino* ⇨ *388*.

Si toma la decisión de no levantar la puerta trasera, asegúrese que el vehículo esté estacionado en una superficie nivelada.

Después revise si están funcionando los ventiladores de enfriamiento del motor. Hay dos ventiladores de enfriamiento ubicados en el frente (uno en cada esquina) y dos ventiladores de enfriamiento en la parte trasera (uno en cada lado del motor). Si el motor se está sobrecalentando, el los ventiladores deben estar funcionando. De no ser así, no deje que el motor siga funcionando, y haga que el vehículo reciba servicio.

Precaución

No opere el motor si hay una fuga en el sistema de enfriamiento del motor. Esto puede causar una pérdida de todo el refrigerante y puede dañar el sistema y el vehículo. Solicite que cualquier fuga se repare de inmediato.

Si sale vapor del motor

⚠ Advertencia

El vapor y líquidos calientes de un sistema de enfriamiento caliente están bajo presión. Girar la tapa de presión, incluso un poco, puede causar que salgan a alta velocidad y podría quemarse. Nunca gire el tapón cuando el sistema de enfriamiento, incluyendo el tapón de presión, estén calientes. Espere a que el sistema de refrigeración y la tapa de presión se enfríen.

Si está saliendo vapor del compartimento del motor sin Advertencia de sobrecalentamiento

El agua de lluvia y autolavados podría entrar al compartimiento del motor y hacer contacto con superficies calientes. Si el vapor proviene del compartimiento del motor sin ninguna advertencia de sobrecalentamiento que le acompañe, no se necesita servicio.

Si no sale vapor del motor

Si aparece una advertencia de sobrecalentamiento del motor pero no se ve ni se escucha vapor, el problema puede no ser demasiado serio. En ocasiones el motor puede sobrecalentarse ligeramente cuando el vehículo:

- Asciende por una pendiente prolongada en un día caluroso.
- Se detiene después de conducirlo a alta velocidad.
- Opera en marcha sin desplazamiento por periodos prolongados al estar detenido en el tráfico.

Si aparece la advertencia de sobrecalentamiento sin señales de vapor:

1. Apague el aire acondicionado.
2. Encienda el calentador a la máxima temperatura y la máxima velocidad del ventilador. Abra las ventanas según sea necesario.
3. Cuando sea seguro, salga del camino, cambie a P (estacionamiento) o N (neutral) y deje que el motor funcione en marcha en vacío.

Si el indicador de temperatura de refrigerante del motor ya no se encuentra en el área sombreada o ya no aparece la advertencia de sobrecalentamiento, puede conducir el vehículo. Continúe conduciendo

el vehículo lentamente durante unos 10 minutos. Mantenga una distancia segura con respecto al vehículo que esté enfrente. Si la advertencia no se vuelve a encender, continúe conduciendo normalmente y pida que revisen el sistema de enfriamiento respecto al llenado y función adecuados.

Si la advertencia continúa, salga del camino con seguridad y estacione el vehículo inmediatamente.

Si no hay señales de vapor, deje funcionar el motor en marcha sin desplazamiento durante tres minutos mientras está estacionado. Si aún continúa la advertencia, apague el motor hasta que se enfríe.

Líquido del lavaparabrisas

Qué usar

Cuando el vehículo necesite líquido de lavado del parabrisas, asegúrese de leer las instrucciones del fabricante antes de usarlo. Si va a operar el vehículo en áreas en las que la temperatura puede descender más allá del punto de congelación, use un líquido que brinde protección suficiente contra la congelación.

Cómo agregar líquido al lavaparabrisas

1. Abra el cofre. Vea *Cofre* ⇨ *18*.

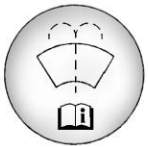

2. Abra el tapón que tiene el símbolo del lavaparabrisas. Agregue líquido para lavaparabrisas hasta llenar el tanque.

Precaución

- No use fluido de lavador que contenga cualquier tipo de recubrimiento repelente al agua. Esto puede causar que los limpiadores traqueteen o salten.
- No use refrigerante para motor (anticongelante) en el lavaparabrisas. Eso puede dañar el sistema del lavador de parabrisas y la pintura.

(Continúa)

Precaución (Continúa)

- No mezcle agua con líquidos listos para usarse. El agua puede provocar que la solución se congele y dañar el tanque del líquido y otras partes del sistema del lavaparabrisas.
- Si usa líquido concentrado para lavaparabrisas, siga las instrucciones del fabricante para agregar agua.
- Cuando haga mucho frío, llene el tanque del líquido del lavaparabrisas solamente hasta tres cuartas partes de su capacidad. Esto permitirá la expansión del líquido en caso de congelación, lo cual podría dañar el tanque si está completamente lleno.

Frenos

Los revestimiento de los frenos de disco tienen indicadores de desgaste integrados que producen un sonido agudo de alerta cuando los revestimientos de freno están desgastados y es necesario colocar revestimientos de freno nuevos. El sonido puede ser intermitente

o puede ser constante cuando el vehículo está en movimiento, excepto al aplicar con firmeza el pedal del freno.

⚠ Advertencia

El sonido de advertencia de desgaste de los frenos indica que pronto los frenos no funcionarán bien. Esto podría dar como resultado una colisión. Cuando se escuche el sonido de advertencia de desgaste de los frenos, haga que el vehículo reciba servicio.

Precaución

Si se continúa conduciendo el vehículo con revestimientos de freno desgastados, puede resultar en reparaciones costosas de los frenos.

Es necesario que las tuercas de las ruedas estén apretadas con el torque, para ayudar a evitar la pulsación de los frenos. Al hacer la rotación de las llantas, revise el desgaste de los revestimientos de los frenos y apriete de manera uniforme las tuercas de las ruedas en la secuencia adecuada, según las especificaciones de apriete. Vea *Capacidades/especificaciones* ➪ *381*.

Los revestimientos de los frenos deben remplazarse como juegos completos para cada eje.

Rechinido de freno y polvo de freno

Algunas condiciones de manejo o climáticas puede provocar un chillido al aplicar los frenos por primera vez, y desaparece después de varias aplicaciones. Esto no significa que algo esté mal en los frenos.

Los vehículos equipados con sistemas de frenos de alto desempeño proporcionan una resistencia superior a la atenuación, pero producirán un mayor rechinido de frenos y polvo de frenos en las ruedas y calibradores en comparación con los revestimientos de freno estándar. Esto es normal.

Para ayudar a reducir el rechinido, las balatas se tratan con una pasta antirechinido que puede ser necesario volver a aplicar periódicamente como parte del mantenimiento normal del vehículo. La pasta antirechinido se disipará con el tiempo. Además, el uso de limpiadores de ruedas o lavadoras a presión directamente en los calibradores de freno puede eliminar la pasta antirechinido de las balatas. Puede ser necesario volver a aplicar la pasta antirechinido si se retira durante la limpieza.

Si el rechinido de los frenos es excesivo, se debe volver a aplicar la pasta antirechinido. Siempre se debe volver a aplicar la pasta antirechinido cada vez que se retiran o reemplazan las balatas. Acuda con su distribuidor para obtener servicio.

Pedal Freno Durante Viaje

Si el pedal de freno no regresa a la altura normal o si hay un incremento rápido en el desplazamiento del pedal, vea a su distribuidor. Esto podría indicar que se puede requerir dar servicio a los frenos.

Remplazo de partes del sistema de frenos

Siempre reemplace la partes del sistema de frenos con partes de reemplazo nuevas y aprobadas. De no hacerse así, los frenos pueden no funcionar adecuadamente. El desempeño de los frenos puede cambiar de muchas formas si se instalan partes de frenos incorrectas o si se instalan partes incorrectamente.

El sistema de Asistencia de advertencia de atenuación de freno está diseñado para uso con las balatas instaladas en fábrica o balatas de reemplazo aprobadas por GM. Si es necesario reemplazar las balatas de freno del vehículo, use balatas de freno aprobadas por GM. Si esto no se hace, el sistema de advertencia de atenuación del freno puede no funcionar correctamente.

Autolavado de revestimiento de freno de alto desempeño y cuidado de estacionamiento extendido

Si está equipado con componentes de freno de alto desempeño, la adhesión o golpeteo pueden ser perceptibles después de estacionamiento prolongado o en clima frío cuando los frenos se hayan humedecido, como al conducir en la lluvia o después de un autolavado. El golpeteo es normal para frenos con revestimientos de freno de alto desempeño y no afecta a la operación de los frenos. Al conducir, el frenado normal permitirá que los frenos se sientan lisos y el golpeteo desaparezca. Si el vehículo se lava antes de estacionamiento durante la noche o almacenamiento a largo plazo, condúzcalo y aplique los frenos varias veces para secar lo suficiente los frenos

Desgaste de rotor de freno (Z06/Z07/E-Ray con Rotores de cerámica de carbono J57)

Los vehículos con la opción de freno J57 tienen rotores de freno cerámicos de carbono. Los rotores deben revisarse visualmente cada vez que se cambien las balatas de los frenos. También es necesario pesar los rotores de freno de cerámica de carbono antes de cambiar las balatas, para confirmar que la masa del rotor sea mayor que la masa de desgaste impresa en el rotor. El rotor puede usarse nuevamente si su peso es superior al límite de masa. Los métodos de inspección y pesaje de los rotores de freno de cerámica de carbono se pueden encontrar en el manual de servicio.

Procedimiento de pulido de frenos para limpieza de corrosión de Sistema de rotor de hierro fundido Z51/Z06

Los puntos de corrosión o acanaladuras en la superficie de rotor de freno pueden aparecer después que el vehículo repose por un periodo de tiempo prolongado, en especial en alta humedad. Esta corrosión puede resultar en pulsación y ruido del freno.

Para ayudar a restaurar el desempeño de frenado óptimo y reducir el ruido, complete el siguiente procedimiento:

Precaución
Realizar el procedimiento de bruñido del freno en un sistema de frenos de base puede resultar en daño de los frenos.

Realice este procedimiento únicamente en pavimento seco, de una manera segura, y en cumplimiento con todas las órdenes/leyes locales y estatales respecto a la operación de vehículos automotores.

Precaución
Se debe completar el período de asentamiento de vehículo nuevo antes de realizar el procedimiento de bruñido del freno o de otro modo se puede dañar el tren motriz/motor. Consulte *Rodaje de vehículo nuevo* ⇨ 202.

Precaución
Durante este procedimiento de bruñido puede ocurrir atenuación del freno, y puede ocasionar que el recorrido y la fuerza del pedal del freno aumenten. Esto podría alargar la distancia de parada hasta que los frenos se encuentren completamente bruñidos.

Completar el siguiente procedimiento como se indica no dañará los frenos. Las balatas pueden humear y producir un olor. La fuerza de frenado y el recorrido del pedal se pueden incrementar. Después del procedimiento, las balatas pueden parecer de color blanco en el contacto del rotor.

1. Con el indicador de burbuja de fricción, aplique el freno 10 veces comenzando a 100 km/h (60 mph) a 50 km/h (30 mph) mientras desacelera a 0.4 g. Ésta es una aplicación de freno media. Conduzca por lo menos 0.5 km (0.3 millas) entre aplicaciones de los frenos.
2. Si se necesita limpieza adicional de los discos de freno, repita este procedimiento con aplicaciones de 0.7g.

Como sucede con todos los sistemas de frenos de alto desempeño, un poco de chillido de los frenos es normal.

Sistema de vida de balata (Si está equipado)

Sistema electrónico de sensor de balatas de freno (Con rotores de freno de cerámica de carbono J57)

Si está equipado, las balatas tienen sensores electrónicos de desgaste de balatas de freno. Cuando es necesario reemplazar las balatas, aparece un mensaje en el Centro de información del conductor (DIC) que indica "Dé servicio a frenos desgastados".

Cuando aparezca el mensaje, instale nuevas balatas de freno y sensores de desgaste de las balatas de freno en el vehículo.

Cuando se enciende la ignición después de instalar nuevas balatas de freno y sensores de desgaste de las balatas de freno, el mensaje ya no debería mostrarse.

El sistema del sensor de las balatas de freno sólo se puede restablecer reemplazando las balatas de freno y los sensores de desgaste de las balatas de freno.

Líquido de frenos

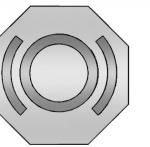

El depósito del cilindro maestro de frenos se llena con líquido de frenos DOT 4 aprobado por GM, como se indica en el tapón del depósito. Vea en *Resumen de compartimiento debajo del cofre* ⇨ *273* la ubicación del depósito.

Revisión del líquido de frenos

Con el vehículo en P (estacionamiento) en una superficie nivelada, el nivel de líquido de frenos debe estar entre las marcas mínimo y máximo en el depósito del líquido de frenos.

Solamente existen dos razones por las que puede descender el nivel del líquido de frenos en el depósito:

- Desgaste normal de revestimiento de freno. Al instalar nuevos revestimientos, el nivel del fluido vuelve a subir.

- Fuga de fluido en el sistema hidráulico de freno. Pida que se arregle el sistema hidráulico de freno. Con una fuga, los frenos no funcionarán correctamente.

Antes de quitarlo, limpie el tapón del depósito del líquido de frenos y toda el área que lo rodea.

No agregue líquido de frenos hasta el tope. La fuga no se corrige agregando fluido. Si se agrega fluido cuando los revestimientos están gastados, habrá demasiado fluido cuando se instalen revestimientos nuevos. Añada o retire líquido, según sea necesario, solamente cuando se haga un trabajo en el sistema hidráulico de frenos.

Precaución

Si se agrega demasiado líquido de frenos, el líquido de frenos puede derramarse y causar daños al vehículo, incluso daños a componentes eléctricos y superficies. Agregue líquido de frenos solamente cuando se hace un trabajo en el sistema hidráulico de los frenos.

Cuando el líquido de frenos llega a un nivel bajo, se enciende la luz de advertencia de frenos. Vea *Luz de advertencia del sistema de frenos* ⇨ *103*.

El líquido de frenos absorbe agua con el tiempo que degrada la efectividad del líquido de frenos. Reemplace el líquido de frenos en los intervalos especificados para evitar el incremento de la distancia de frenado. Vea *Programa de mantenimiento* ⇨ *375*.

Qué agregar

Use solamente líquido de frenos DOT 4 aprobado por GM, de un envase limpio y sellado. Vea *Líquidos y lubricantes recomendados* ⇨ *379*.

⚠ Advertencia

El fluido de freno equivocado o contaminado podría resultar en daño al sistema de freno. Esto podría resultar en la pérdida de frenado guiando a una posible lesión. Use siempre el líquido de frenos adecuado aprobado por GM.

Precaución

Si el fluido para frenos se derrama sobre las superficies pintadas del vehículo, el acabado de la pintura puede dañarse. Lave de inmediato cualquier superficie pintada.

Batería - Norteamérica

Su vehículo puede estar equipado con una batería de ácido de plomo estándar de 12 voltios, una batería de iones de litio de 12 voltios y/o una batería de alto voltaje.

Consulte a su distribuidor si la batería de ácido de plomo de 12 voltios, la batería de iones de litio de 12 voltios o la batería de alto voltaje necesitan servicio.

Batería de ácido de plomo de 12 voltios

La batería de equipo original es libre de mantenimiento. No retire la tapa y no agregue fluido.

No desconecte la batería de ácido de plomo de 12 voltios durante el almacenamiento.

⚠ Advertencia

ADVERTENCIA: Los postes, las terminales y los accesorios relacionados con la batería pueden exponerlo a químicos incluyendo plomo y compuestos de plomo, de los que el Estado de California tiene conocimiento que causan cáncer, defectos de nacimiento u otros daños reproductivos. Lávese las manos después de manejarlos. Para obtener más información, visite www.P65Warnings.ca.gov.

Vea *Advertencia de la propuesta de California 65 ⇨ 1.*

Batería de iones de litio de 12 voltios (E-Ray)

⚠ Advertencia

ADVERTENCIA: Los postes, las terminales y los accesorios relacionados con la batería pueden exponerlo a químicos incluyendo plomo y compuestos de plomo, de los que el Estado de California

(Continúa)

Advertencia (Continúa)

tiene conocimiento que causan cáncer, defectos de nacimiento u otros daños reproductivos. Lávese las manos después de manejarlos. Para obtener más información, visite www.P65Warnings.ca.gov.

Vea *Advertencia de la propuesta de California 65 ⇨ 1.*

Carga de la batería de iones de litio de 12 voltios

La batería de iones de litio de 12 voltios se puede cargar con un cargador aprobado por GM diseñado para baterías de iones de litio. Siga las instrucciones que vienen con el cargador aprobado por GM.

⚠ Advertencia

Utilice únicamente cajas de arranque con cables pasacorriente y herramientas de carga aprobadas por GM. El uso de cajas de arranque con cables pasacorriente, herramientas de carga, una batería suelta o un cargador de batería no aprobados

(Continúa)

Advertencia (Continúa)

puede causar lesiones personales, la muerte o daños al vehículo. Para cajas de arranque con cables pasacorriente o herramientas de carga aprobadas por GM, consulte https://gmdesolutions.com.

Use el mosaico de información de Voltaje de la batería para determinar si su batería está baja y necesita cargarse. Consulte *Cuadro de instrumentos ⇨ 91* en la sección "Mosaicos de información" para obtener más información.

GM recomienda cargar su batería de iones de litio de 12 voltios cuando almacene su vehículo por largos períodos de tiempo. Consulte "Almacenamiento del vehículo" más adelante en esta sección.

Si el vehículo no arranca y la batería de iones de litio de 12 voltios se ha agotado, cargar la batería de iones de litio de 12 voltios puede resolver el problema. Vea *Arranque con cables pasacorríente - Norteamérica ⇨ 355.*

Batería de alto voltaje (E-Ray)

Sólo un técnico de servicio capacitado debe revisar, probar, o reemplazar la batería de alto voltaje. El distribuidor tiene información sobre cómo reciclar la batería de alto voltaje. También hay información disponible en https://www.recyclemybattery.com.

⚠ Advertencia

El daño a la batería de alto voltaje o sistema de alto voltaje puede crear un riesgo de choque eléctrico, sobrecalentamiento o incendio.

Si el vehículo se daña a partir de un accidente moderado a severo, inundación, incendio u otro evento, el vehículo se debe revisar tan pronto como sea posible. Hasta que se haya revisado el vehículo, guárdelo en el exterior por lo menos a 15 m (50 pies) de cualquier estructura o cualquier objeto que se pueda quemar. Ventile el vehículo abriendo una ventana o una puerta.

Póngase en contacto con Asistencia al Cliente tan pronto como sea posible para determinar si se necesita una inspección.

Vea *Oficinas de atención al cliente* ➪ *387*.

Si el vehículo se involucra en un accidente, el sistema de detección puede apagar el sistema de alto voltaje. Cuando esto ocurre, la batería de alto voltaje se desconecta y el vehículo no arrancará. Se mostrará el mensaje SERVICE VEHICLE SOON (Dé servicio al vehículo pronto) en el Centro de información del conductor (DIC). Su distribuidor debe dar servicio antes que se pueda volver a operar el vehículo. Si ocurre un accidente o la(s) bolsa(s) de aire se infla(n), consulte "Si ocurre un accidente" *¿Qué se verá después que se active la bolsa de aire?* ➪ *62* respecto a información adicional.

La potencia de impulso se puede reducir en temperaturas extremadamente frías, o si la batería de alto voltaje está demasiado fría.

Vea *Norma de Radiofrecuencia* ➪ *391*.

Declaración de exposición a la radiación de la Comisión Federal de Comunicaciones (FCC)

Este equipo ha sido evaluado para instalarse y operar a una distancia mínima de 5.7 cm (2.2 pulg.) entre el dispositivo y su cuerpo. El diseño del vehículo asegura que esta distancia se mantenga durante el uso normal. Los cambios o modificaciones a cualquiera de estos sistemas por parte de un centro de servicio no autorizado podrían anular la autorización para usar este equipo.

Declaración de exposición a la radiación de Innovation, Science, and Economic Development (ISED)

Este equipo cumple con los límites de exposición a la radiación RSS-102 establecidos para un entorno no controlado. Este equipo debe instalarse y operarse con una distancia mínima de 5.7 cm (2.2 pulg.) entre el radiador y cualquier parte de su cuerpo. El diseño del vehículo asegura que esta distancia se mantenga durante el uso normal. Los cambios o modificaciones a cualquiera de estos sistemas por parte de un centro de servicio no autorizado podrían anular la autorización para usar este equipo.

Almacenamiento del vehículo

⚠ Advertencia

Las baterías contienen ácido que puede causarle quemaduras y gas que puede explotar. Si no tiene cuidado, puede resultar

(Continúa)

Advertencia (Continúa)

severamente lesionado. Siempre use protección para los ojos. Vea en *Arranque con cables pasacorríente - Norteamérica* ⇨ *355* las recomendaciones para manejar una batería sin lesionarse.

Algunos vehículos tienen un paquete de mantenedor de batería. Siga las instrucciones indicadas en el paquete de mantenedor de batería para mantener la batería cargada cuando el vehículo no esté en uso. Conecte el conservador de la batería únicamente al tomacorriente de accesorios debajo del cofre.

Para los vehículos sin mantenedor de batería vea la siguiente información:

Uso poco frecuente: Retire el cable negativo (-), negro, de la batería, para evitar que ésta se descargue.

Consulte "Indexación de ventanas" en *Ventanas eléctricas* ⇨ *31*.

Almacenamiento prolongado: Se recomienda que se use el paquete mantenedor de la batería. Sin embargo, de no hacerlo, quite el cable negro, negativo (–) de la batería. Todas las configuraciones de la memoria del vehículo deberán ser restablecidas cuando se restablezca la energía de la batería.

Batería de iones de litio de 12 voltios (E-Ray)

Se puede usar un paquete de mantenimiento de batería para mantener la batería cargada cuando el vehículo no está en uso.

⚠ Advertencia

Las celdas de las baterías de iones de litio contienen sustancias químicas que pueden quemarlo y gas que puede explotar en condiciones extremas. Los gases explosivos

(Continúa)

Advertencia (Continúa)

pueden causar ceguera y/o lesiones. Si no tiene cuidado, puede resultar severamente lesionado. Siempre use protección para los ojos. Consulte *Arranque con cables pasacorríente - Norteamérica* ⇨ *355* sobre recomendaciones para trabajar en una batería de iones de litio sin lesionarse.

⚠ Advertencia

Utilice únicamente cajas de arranque con cables pasacorriente y herramientas de carga aprobadas por GM. El uso de cajas de arranque con cables pasacorriente, herramientas de carga, una batería suelta o un cargador de batería no aprobados puede causar lesiones personales, la muerte o daños al vehículo. Para cajas de arranque con cables pasacorriente o herramientas de carga aprobadas por GM, consulte https://gmdesolutions.com.

Al almacenar el vehículo por un periodo prolongado:

– Conecte un cargador de batería compatible o un cargador lento a la batería de iones de litio de 12 voltios.

– Mantenga la llave remota a más de 3 m (10 pies) del vehículo.

Revisión del freno y el mecanismo de estacionamiento P (estacionamiento)

⚠ Advertencia

Al hacer esta revisión, el vehículo podría empezar a moverse. Usted u otras personas pueden sufrir lesiones y pueden ocasionarse daños materiales. Asegúrese que haya espacio frente al vehículo, en caso de que empiece a moverse. Esté preparado para aplicar el freno normal inmediatamente si el vehículo empieza a moverse.

Estacione el vehículo en una pendiente inclinada, con el frente del vehículo hacia abajo. Manteniendo el pie sobre el freno normal, aplique el freno de estacionamiento.

- Para verificar la capacidad de detención del freno de estacionamiento: Con el motor encendido y la transmisión en la posición N (neutral), retire lentamente la presión del pedal del freno normal. Haga esto hasta que el vehículo quede detenido únicamente por el freno de estacionamiento.
- Para verificar la capacidad de detención del mecanismo P (estacionamiento): Con el motor encendido, lleve la palanca de cambios a la posición P (estacionamiento). Después libere el freno de estacionamiento y retire lentamente la presión del pedal de freno regular.

Si el vehículo requiere servicio, contacte a su distribuidor.

Cambio de la pluma limpiaparabrisas

Las hojas de los limpiaparabrisas deben revisarse en busca de indicios de desgaste y grietas.

Las plumas de remplazo son de diferentes tipos y se quitan de distintas maneras. Vea a su distribuidor para obtener el tipo y la longitud adecuados.

Para remplazar la pluma del limpiador del parabrisas:

1. Tire del ensamble de la hoja del limpiaparabrisas para separarlo del parabrisas.

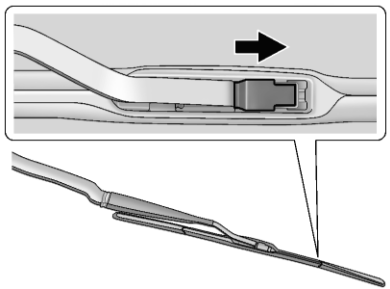

2. Levante el seguro que se encuentra a la mitad de la pluma del limpiador, donde se acopla con el brazo del limpiador.

3. Con el seguro abierto, tire de la pluma del limpiador hacia abajo, hacia el parabrisas, lo suficiente para retirarlo del extremo en forma de gancho J del brazo del limpiador.
4. Retire la pluma del limpiador.

   Si se permite que el brazo de la hoja del limpiaparabrisas toque el parabrisas cuando no esté instalada la hoja del limpiaparabrisas podría dañarse el parabrisas. Cualquier daño que ocurra no estará cubierto por la garantía del vehículo. No permita que el brazo de la pluma del limpiaparabrisas toque el parabrisas.
5. Para reemplazar la hoja del limpiaparabrisas siga los pasos 1-3 en orden inverso.

Reemplazo del parabrisas

Sistema HUD

El parabrisas es parte del sistema de pantalla superior (HUD). Si el parabrisas se necesita reemplazar, asegúrese de obtener uno que sea diseñado para HUD o la imagen de HUD puede parecer fuera de foco.

Sistemas de asistencia al conductor

Si el parabrisas se debe reemplazar y el vehículo está equipado con un sensor de cámara delantera para los Sistemas de asistencia del conductor, se recomienda un parabrisas de reemplazo de GM. El parabrisas de reemplazo se debe instalar de acuerdo con las especificaciones de GM respecto a la alineación adecuada. Si no lo está, estos sistemas pueden no funcionar adecuadamente, pueden mostrar mensajes, o pueden no funcionar en absoluta. Consulte a si distribuidor respecto al reemplazo del parabrisas adecuado.

Parabrisas acústico

El vehículo cuenta con un parabrisas acústico. Si se tiene que remplazar el parabrisas, asegúrese de obtener un parabrisas acústico, para que continúe disfrutando de las ventajas que le puede dar este tipo de parabrisas.

Puntal(es) neumáticos

Su vehículo puede estar equipado con puntales neumáticos para proporcionar asistencia para levantar y sostener abierto el sistema de cofre/cajuela/puerta trasera en posición completamente abierta.

⚠ Advertencia

Si los puntales neumáticos que sostienen el cofre, cajuela, y/o puerta trasera abiertos falla, usted y otras personas podrían lesionarse seriamente. Lleve el vehículo a su distribuidor para servicio de inmediato. Revise visualmente los puntales neumáticos respecto a señales de desgaste, grietas, u otro daño periódicamente. Revise para asegurarse que el cofre/cajuela/puerta trasera se mantenga abierta con suficiente fuerza. Si los puntales fallan en sostener el cofre/cajuela/puerta trasera, no los opere. Pida que realicen el servicio al vehículo.

Precaución

No aplique cinta o cuelgue ningún objeto de los puntales neumáticos. Además no presione hacia abajo o jale los puntales neumáticos. Esto puede causar daño al vehículo.

Cofre

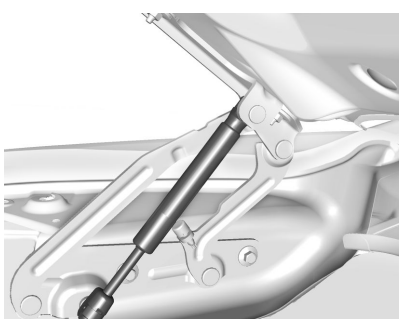

Cajuela

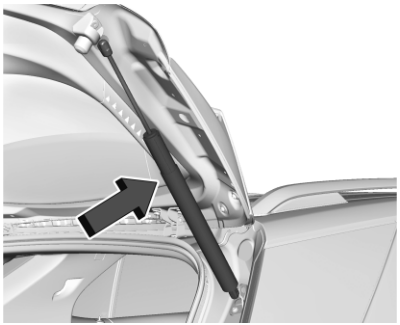

Puerta trasera

Direccionamiento de los faros

Orientación de faro frontal

El direccionamiento de los faros ha sido preestablecido y no debe necesitar ajustes.

Si el vehículo resulta dañando en una colisión, el direccionamiento de los faros puede verse afectado. Si es necesario hacer ajustes a los faros delanteros, vea a su distribuidor.

Reemplazo de focos

Iluminación de LED

Este vehículo tiene todas las luces LED. Para cambiar cualquier ensamble de iluminación LED, póngase en contacto con su distribuidor.

Sistema eléctrico

Sobrecarga del sistema eléctrico

El vehículo cuenta con fusibles para dar protección contra la sobrecarga del sistema eléctrico.

Cuando la carga eléctrica de corriente es demasiado pesada, el disyuntor de circuito se abre y se cierra, protegiendo al circuito hasta que la carga de corriente regresa al nivel normal o hasta que se resuelve el problema. Esto reduce en gran medida la posibilidad de sobrecarga del circuito e incendio debidos a problemas eléctricos.

Los fusibles protegen los cables que proporcionan energía a los dispositivos en su vehículo.

Si ocurre un problema en el camino y es necesario remplazar un fusible, se puede tomar un fusible del mismo amperaje de otra posición.

Elija el de alguna función del vehículo que no sea necesaria y repóngalo tan pronto como sea posible.

Para revisar los fusibles, busque la banda del interior del fusible. Si la banda está rota o fundida, remplace el fusible. Asegúrese de reemplazar los fusibles defectuosos con fusibles del mismo tamaño y capacidad.

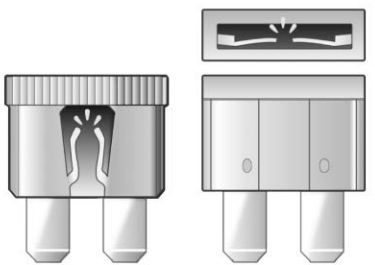

Reemplazo de fusible fundido

En la siguiente oportunidad, visite a su distribuidor para reemplazar el fusible fundido.

Cableado de faro

Una sobrecarga eléctrica puede provocar que las luces se enciendan y se apaguen o, en algunos casos, que se queden apagadas. Haga revisar inmediatamente el cableado de los faros si las luces se encienden y apagan o se quedan apagadas.

Limpiaparabrisas

Si el motor de los limpiaparabrisas se sobrecalienta debido a nieve o hielo, los limpiaparabrisas se detendrán hasta que el motor se enfríe y después volverán a funcionar.

Aunque el circuito está protegido contra sobrecarga eléctrica, la sobrecarga debida a nieve o hielo abundantes puede dañar el mecanismo articulado de los limpiadores. Siempre retire el hielo y la nieve abundantes del parabrisas antes de usar los limpiaparabrisas.

Si la sobrecarga se debe a un problema eléctrico y no a nieve o hielo, asegúrese de corregirla.

Fusibles y cortacircuitos

Los circuitos de cableado del vehículo están protegidos contra cortocircuitos por una combinación de fusibles y disyuntores de circuito. Esto reduce en gran medida la posibilidad de daños causados por problemas eléctricos.

⚠ Peligro

Los fusibles e interruptores de circuito están marcados con su clasificación de ampéres. No exceda la clasificación de amperaje especificada cuando reemplace los fusibles e interruptores de circuito. El uso de un fusible o interruptor de circuito de tamaño excesivo puede resultar en el incendio del vehículo. Usted y otros podrían resultar lesionados seriamente o morir.

⚠ Advertencia

La instalación o uso de fusibles que no cumplan con las especificaciones del fusible original de GM es peligroso. Los fusibles podrían fallar, y resultar en un incendio. Usted u otras personas pueden lastimarse o morir, y el vehículo puede sufrir daños.

Vea *Accesorios y modificaciones* ➪ *270* y *Información general* ➪ *270*.

Para revisar o reemplazar un fusible fundido, consulte *Sobrecarga del sistema eléctrico* ➪ *321*.

Bloque de fusibles del tablero de instrumentos

El bloque de fusibles del tablero de instrumentos está detrás de la guantera. Se puede tener acceso a la guantera desconectando el amortiguador de la puerta y apretando el pivote para liberar el anillo del amortiguador. Jale las paredes laterales del compartimento de la guantera para liberar los topes de la puerta. Luego gire la puerta hasta que los ganchos de la bisagra se suelten del pasador de la bisagra.

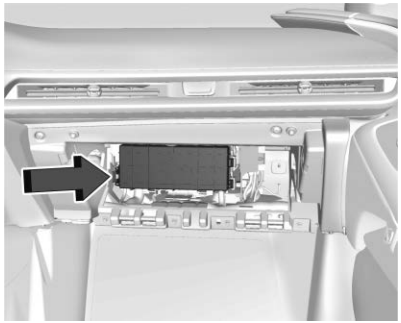

Para tener acceso:

1. Abra la cubierta superior.
2. Retire la cubierta superior empujando hacia adentro sobre el seguro.
3. Jale la cubierta hacia arriba.

Para instalar:

1. Inserte las lengüetas en la parte posterior de la cubierta en las ranuras del tablero de instrumentos.
2. Alinee el sujetador con las ranuras en el tablero de instrumentos.
3. Presione la cubierta en su lugar.

Consulte a su distribuidor si necesita asistencia adicional.

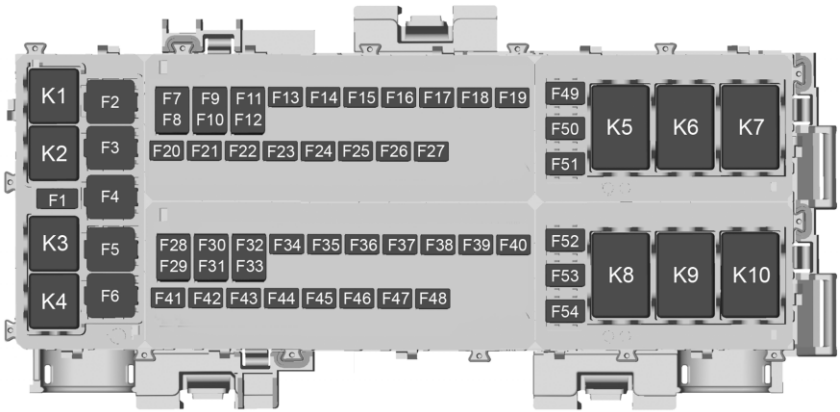

Es posible que el vehículo no cuente con todos los fusibles y relevadores que se ilustran.

Fusibles	Uso
F1	–
F2	Limpiador delantero
F3	Ventilador de enfriamiento 1
F4	–
F5	Ventilador de enfriamiento 2
F6	Ventilador delantero
F7	Control automático de nivelación
F8	Módulo de tarjeta de interfaz de palanca de cambios
F9	Cuadro de instrumentos (IP) de pantalla
F10	Batería de módulo de inversor de potencia de tracción 1
F11	USB
F12	Batería de módulo de inversor de potencia de tracción 2
F13	Motor de bomba de aceite de transmisión
F14	Guantera
F15	Quemacocos monocromático

Fusibles	Uso
F16	Freno eléctrico de estacionamiento/ Detección automática de ocupantes (E-Ray)
F17	Actuador de función remota
F18	Liberación de cajuela delantera
F19	Sensor de batería inteligente
F20	Módulo de iluminación exterior 1
F21	Módulo de iluminación exterior 3
F22	Módulo de iluminación exterior 4
F23	Módulo de control de la carrocería 2
F24	Módulo de iluminación exterior 6

Fusibles	Uso
F25	Amplificador
F26	Detección automática de ocupantes/Freno de estacionamiento eléctrico
F27	–
F28	Faro derecho
F29	Actuador de embrague
F30	Módulo de detección y diagnóstico/Detección automática de ocupantes
F31	Módulo de control de la carrocería 1
F32	Sistema de monitor de conductor
F33	Conexión de enlace de datos/Módulo de carga inalámbrica
F34	Telemática/ Pantalla transparente

Fusibles	Uso
F35	Claxon
F36	Tarjeta de interfaz de cambios (E-Ray)
F37	Módulo de control de la carrocería 1 (E-Ray)
F38	Bomba de lavado delantero
F39	Salida de corriente auxiliar trasera
F40	Grabador de datos de desempeño/Módulo de columna central/Cobro de peaje electrónico
F41	Módulo de control del chasis integrado
F42	Antirrobo
F43	Faro izquierdo
F44	Módulo de iluminación exterior 2

Fusibles	Uso
F45	Módulo de columna de dirección asistida
F46	Módulo de control de la carrocería 3
F47	Módulo de iluminación exterior 5
F48	Módulo de iluminación exterior 7
F49	Módulo de control de la carrocería 4
F50	Tomacorriente auxiliar delantero
F51	–
F52	Interruptor de control de volante
F53	Volante de dirección con calefacción
F54	Volante (E-Ray)

Relevadores	Uso
K1	–
K2	Relevador de guantera
K3	Relevador de claxon
K4	Relevador de lavado delantero
K5	Relevador de energía retenida para accesorios/Accesorios
K6	Relevador de liberación de cajuela delantera 1
K7	–
K8	–
K9	Relevador de liberación de cajuela delantera 2
K10	Relevador de limpiaparabrisas

Bloque de fusibles del compartimiento trasero

El bloque de fusibles del compartimento trasero está en la parte trasera del vehículo, entre los asientos.

Para tener acceso:

1. Abra la cubierta superior.
2. Retire la cubierta superior empujando hacia adentro sobre el seguro.
3. Jale la cubierta hacia arriba.

Para instalar:

1. Inserte las lengüetas en la parte posterior de la cubierta en las ranuras del compartimiento trasero.
2. Alinee el sujetador con las ranuras en el tablero de instrumentos.
3. Presione la cubierta en su lugar.

Consulte a su distribuidor si necesita asistencia adicional.

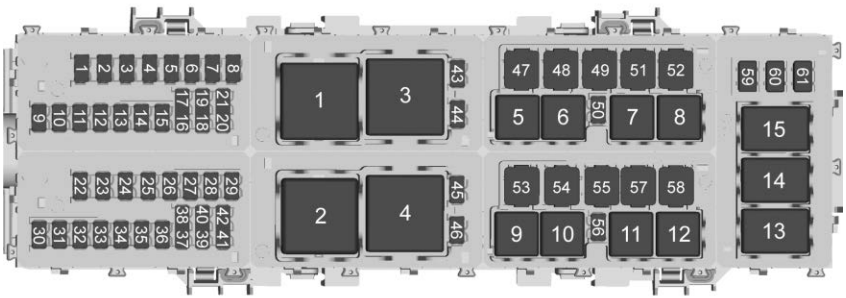

Es posible que el vehículo no cuente con todos los fusibles, los relevadores y las características que se ilustran.

Fusibles	Uso
1	Asiento eléctrico de conductor/Módulo de asiento de memoria
2	Asiento con calefacción del conductor
3	Módulo de asiento de memoria del pasajero/ Asiento eléctrico
4	Asiento con calefacción del pasajero
5	Módulo de control de la transmisión
6	–
7	Módulo de sonido eléctrico/Función de alerta amistosa al peatón
8	Alerta de zona ciega lateral/Asistencia de estacionamiento trasero
9	–

Fusibles	Uso
10	Módulo de control del motor/ Aire acondicionado
11	Módulo de zona de tanque de combustible 2
12	Módulo de batería de ion de litio
13	Administración activa de combustible
14	Abanico del asiento
15	Módulo de control de chasis integrado/ Módulo de inversor de potencia de tracción
16	Módulo de iluminación exterior
17	Cuadro de tablero de instrumentos/Tarjeta de interfaz de palanca de cambios/Módulo de control de transmisión/ Módulo de control de freno electrónico
18	Módulo de control del motor
19	–
20	Módulo de detección y diagnóstico/Espejo retrovisor interior
21	Solenoide de válvula de escape
22	Bomba de combustible/ Módulo de zona de tanque de combustible 1
23	Cubierta tonneau izquierda
24	Cubierta tonneau derecha
25	Toldo convertible derecho
26	Toldo convertible izquierdo
27	Control electrónico de la suspensión
28	Motor de bomba de refrigerante de barrido
29	Módulo Gateway central
30	Sensor O2
31	Sensor O2/Aceite de motor/Purga de depósito/ Administración activa de combustible
32	Ignición par
33	Ignición impar

Fusibles	Uso
34	Módulo de control del motor 1
35	Módulo de control del motor/Sensor de flujo de aire masivo/Sensor O2/ Aire acondicionado
36	Módulo de cierre delantero eléctrico/Módulo de cámara delantera
37	Respiradero del recipiente
38	Módulo de control de seguro
39	Interruptor de ventana derecha/Seguro de puerta
40	Interruptor de ventana izquierda/ Seguro de puerta
41	Módulo de alerta amigable para peatones/ interruptor de bloqueo del sistema de alto voltaje
42	Módulo de control del motor 2
43	Enfriador de aire cargado
44	Compresor del aire acondicionado
45	Módulo de control de la transmisión (E-Ray)
46	–
47	Batería CD/CD 1
48	Batería CD/CD 2
49	Ventilador de enfriamiento auxiliar derecho
50	–
51	Piñón de motor de arranque
52	Bomba auxiliar
53	Solenoide del motor de arranque
54	Ventilador de enfriamiento auxiliar izquierdo
55	Control automático de nivelación
56	Bomba de refrigerante de almacenamiento de energía/Bomba de refrigerante de electrónica de potencia
57	Desempañante del medallón
58	–
59	Ventana izquierda/derecha

Fusibles	Uso
60	Asiento eléctrico del pasajero
61	Asiento eléctrico del conductor

Relevadores	Uso
1	Relé de piñón de motor de arranque
2	Relevador de tren motriz
3	Relevador de marcha/ corr conmutada
4	Relevador de desempañador trasero
5	Relevador de embrague de aire acondicionado
6	–
7	–
8	–
9	–
10	–
11	–
12	–
13	–
14	Relevador del solenoide del motor de arranque
15	Relevador de módulo de zona de tanque de combustible

Ruedas y llantas

Llantas

Cada vehículo GM nuevo tiene llantas de alta calidad hechas por un fabricante de llantas líder. Ver el manual de garantía para obtener información respecto de la garantía de las llantas y dónde obtener servicio. Para mayor información, contacte al fabricante de las llantas.

⚠ Advertencia

- Las llantas que no han recibido buen mantenimiento o que se usan incorrectamente son peligrosas.
- La sobrecarga de las llantas puede provocar sobrecalentamiento, como resultado de una flexión excesiva. Podría reventarse una llanta y ocasionar un choque grave. Vea *Límites de carga del vehículo* ⇨ *199*.
- Las llantas infladas a menor presión que la indicada representan el mismo peligro que las llantas sobrecargadas. La colisión resultante podría causar lesiones severas. Revise periódicamente todas las llantas, para mantener la presión recomendada. La presión de las llantas debe revisarse con las llantas frías.

(Continúa)

Advertencia (Continúa)

- Es más probable que las llantas infladas excesivamente se ponchen o se rompan debido a un impacto repentino, como al caer en un bache. Mantenga las llantas a la presión recomendada.
- Las llantas gastadas o viejas pueden provocar una colisión. Si el dibujo está muy gastado, remplácelas.
- Remplace las llantas que hayan sufrido daños por impacto con baches, aceras, etc.
- Las llanta reparadas de manera incorrecta pueden provocar una colisión. Solamente su distribuidor o un centro autorizado de servicio para llantas deben reparar, remplazar, desmontar y montar las llantas.

(Continúa)

Advertencia (Continúa)

- No gire las ruedas a más de 56 km/h (35 mph) sobre superficies resbalosas tales como nieve, lodo, hielo, etc. El giro excesivo puede causar que las llantas exploten.

Consulte en *Presión de las llantas para manejo a alta velocidad* ⇨ *341* el ajuste de la presión de inflado para conducción a alta velocidad.

Neumáticos para todas las estaciones

Este vehículo puede venir con llantas para todas las estaciones. Estas llantas están diseñadas para brindar buen desempeño en general en la mayoría de las superficies de caminos y de condiciones climáticas. Las llantas de equipo original diseñados de acuerdo con los criterios de desempeño de llantas específicos de GM tienen un código de especificación TPC moldeado en la pared lateral.

Considere instalar llantas de invierno en el vehículo si se espera conducir con frecuencia en caminos cubiertos por hielo o nieve. Las llantas para todas las estaciones brindan un desempeño adecuado para la mayoría de las condiciones de conducción en invierno, pero puede ser que no brinden el mismo nivel de tracción o de desempeño que las llantas para invierno en caminos cubiertos con nieve o hielo. Vea *Llantas para invierno* ⇨ *333*.

Llantas para invierno

Este vehículo no se equipó originalmente con llantas para invierno. Las llantas para invierno están diseñadas para ofrecer mayor tracción en caminos cubiertos con nieve o hielo. Considere instalar llantas de invierno en el vehículo si se espera conducir con frecuencia en caminos cubiertos por hielo o nieve. Consulte a su distribuidor para obtener detalles sobre la disponibilidad de llantas para invierno y la elección de la llanta adecuada. Vea también *Compra de llantas nuevas* ⇨ *349*.

Con las llantas para invierno, la tracción en caminos secos puede ser menor, el ruido provocado por el camino puede ser mayor y la vida del dibujo puede ser menor. Después de

cambiar a llantas para invierno, esté alerta para detectar los cambios en el manejo y frenado del vehículo.

Si utiliza llantas de invierno:

- Use llantas de la misma marca y con el mismo tipo de dibujo en las cuatro ruedas.
- Use solamente llantas de capas radiales con las mismas características de tamaño, capacidad de carga y rango de velocidad que las llantas originales.

Es probable que no haya llantas para invierno con el mismo rango de velocidad que las llantas originales con rango de velocidad H, V, W, Y y ZR. Si se eligen llantas para invierno con menor rango de velocidad, nunca exceda su capacidad máxima de velocidad.

Llantas de rodamiento sin aire (”run-flat”)

Cuando nuevo, este vehículo pudo haber contado con llantas de rodamiento sin aire ("run-flat"). En el vehículo no hay llanta de refacción, equipo para cambio de llantas, ni espacio para almacenamiento de llanta.

⚠ Advertencia

Mientras conduce con llantas de operación sin aire en una presión de inflado reducida, evite realizar frenado repentino o maniobras severas ya que la capacidad de manejo de las llantas se reducirá. Conducir demasiado rápido podría causar la pérdida de control y usted u otras personas podrían sufrir lesiones. No conduzca a más de 80 km/h (50 mph) con la llanta funcionando en baja presión. Conduzca con cuidado y revise la presión de las llantas tan pronto como sea posible.

Las llantas de operación sin aire se pueden conducir hasta 80 km (50 millas) en velocidades menores a 80 km/h (50 mph) después que ocurra una pérdida de presión de inflado. No hay necesidad de detenerse a un lado del camino para cambiar la llanta. El rango de conducción posible después de una pérdida de presión variará en base a la carga del vehículo y las condiciones de conducción. Tan pronto como sea posible contacte al taller de servicio GM autorizado o de servicio para llantas de rodamiento sin aire ("run-flat") para inspección y reparación o remplazo.

Cuando conduzca con una llanta de operación sin aire desinflada, evite baches y otros riesgos del camino que podrían dañar la llanta y/o rueda y no puedan repararse. Si la llanta se dañó o si se conduce cualquier distancia estando sin aire, verifique con un centro de servicio autorizado para llantas de rodamiento sin aire ("run-flat") para determinar si la llanta puede repararse o es necesario reemplazarla. Para mantener la función de rodamiento sin aire del vehículo, todas las llantas de remplazo deben ser llantas de rodamiento sin aire ("run-flat").

Para localizar el centro de servicio GM o de servicio para llantas de rodamiento sin aire ("run-flat") más cercano, llame a Asistencia a Clientes.

Llantas de perfil bajo

Si el vehículo tiene llantas tamaño 245/35ZR19, 305/30ZR20, 275/30ZR20, o 345/25ZR21, están clasificadas como llantas de bajo perfil.

Precaución

Las llantas de perfil bajo son más susceptibles a daños causados por peligros en el camino o impactos en la banqueta que las llantas de perfil estándar. Las llantas y/o el ensamble de las ruedas pueden sufrir daños al entrar en contacto con peligros del camino como baches u objetos afilados o al deslizarse contra la guarnición de la acera. La garantía no cubre este tipo de daños. Mantenga todas las llantas infladas con la presión correcta y siempre que sea posible evite el contacto con la guarnición de las aceras, así como los baches y otros peligros del camino.

Llantas orientadas a la competición

Este vehículo puede venir con llantas Michelin Pilot Sport Cup 2 R ZP 275/30ZR20 y 345/25ZR21, preparadas para competencias que están aprobadas por el Departamento de transporte (DOT) para su uso en la calle. Las llantas para competencias usan un patrón de dibujo y compuesto especial que brindan mayor agarre que los neumáticos normales para carretera. La profundidad mínima de rodada se alcanza antes que los neumáticos típicos, lo que resulta en una vida del neumático reducida. Este patrón de dibujo especial y el compuesto tendrán desempeño disminuido en climas fríos, lluvias intensas, y en agua estancada. Se recomienda instalar neumáticos de invierno en el vehículo cuando se conduce a temperaturas debajo de 10 ºC (50 ºF) o en carreteras cubiertas por hielo o nieve.

⚠ Advertencia

Manejar en caminos mojados, con lluvia intensa o por aguas estancadas con neumáticos orientados a la competición puede provocar deslizamiento sobre el agua y pérdida de control. Extreme precauciones y conduzca lentamente en caminos mojados.

⚠ Advertencia

Conducir con llantas para competencia en nieve, hielo, o superficies frías de carretera puede provocar pérdida de

(Continúa)

Advertencia (Continúa)

control o un accidente. Los neumáticos para competencias son neumáticos para la temporada de verano y no están diseñados para ser conducidos sobre nieve, hielo, o superficies de carretera por debajo de 10°C (50°F). No conduzca un vehículo con llantas para competencias en estas condiciones.

Precaución

Los neumáticos para competencia tienen compuestos de hule que pierden flexibilidad y pueden provocar grietas en la superficie del área del dibujo a temperaturas inferiores a –7°C (20°F). Siempre almacene los neumáticos para competencias en interiores y a temperaturas sobre –7°C (20°F) cuando no estén en uso. Si las llantas han estado a temperaturas de -7 °C (20 °F) o menores, permita que se calienten en un espacio con calefacción hasta llegar al menos a 10 °C (50 °F) durante 24 horas o más antes de instalarlos o conducir un vehículo en que

(Continúa)

Precaución (Continúa)

estén instalados. NO aplique calor ni aire caliente directamente a los neumáticos. Siempre inspeccione los neumáticos antes de usarlos. Vea *Inspección de llantas* ⇨ *347*.

Neumáticos para verano

Llantas de verano de alto rendimiento

Este vehículo puede incluir llantas de verano de alto desempeño Michelin Pilot Sport 4 S ZP 245/35ZR19 y 305/30ZR20 o Michelin Pilot Sport 4 S ZP 275/30ZR20 y 345/25ZR21. Estos llantas tienen un bordado y compuesto especiales que se optimizan para brindar un desempeño máximo en caminos secos y mojados. Este bordado y compuesto especiales tienen un menor desempeño en climas fríos, y sobre hielo y nieve. Se recomienda instalar llantas de invierno en el vehículo si se conduce con frecuencia a temperaturas debajo de 5 ºC (40 ºF) o en carreteras cubiertas por hielo o nieve. Vea *Llantas para invierno* ⇨ *333*.

Precaución

Las llantas de verano de alto rendimiento tienen compuestos de hule que pierden su flexibilidad y pueden provocar grietas en la superficie del área del dibujo a temperaturas inferiores a -7 °C (20 °F). Siempre almacene las llantas de verano de alto rendimiento en interiores y a temperaturas sobre -7 °C (20 °F) cuando no estén en uso. Si las llantas han estado a temperaturas de -7 °C (20 °F) o menores, permita que se calienten en un espacio con calefacción hasta llegar al menos a 5 °C (40 °F) durante 24 horas o más antes de instalarlos o conducir un vehículo en que estén instalados. NO aplique calor ni aire caliente directamente a los neumáticos. Siempre inspeccione los neumáticos antes de usarlos. Vea *Inspección de llantas* ⇨ *347*.

Etiqueta de pared lateral de la llanta

En el costado de la llanta hay información útil sobre ella. El ejemplo muestra la pared lateral de una llanta de pasajeros regular.

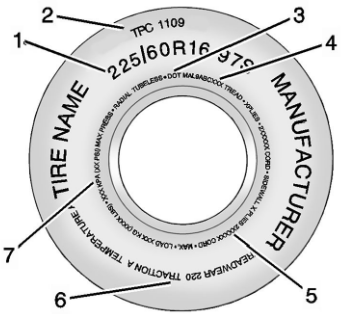

Ejemplo de llanta de pasajero

(1) Tamaño de la llanta : El tamaño de la llanta está indicado por una combinación de letras y números que definen el ancho, la altura, la relación de dimensiones, el tipo de construcción y la descripción de servicio de un tipo de llanta en particular. Vea la ilustración "Tamaño de la llanta", más adelante en esta sección.

(2) Especificación de los criterios de desempeño de la llanta (TPC) : Las llantas originales diseñadas conforme a los criterios de desempeño de la llanta específicos de GM tienen un código de especificación

TPC en el costado. Las especificaciones TPC de GM cumplen o superan todos los lineamientos de seguridad federales.

(3) Departamento de Transporte (DOT) : El código del Departamento de Transporte (DOT) indica que la llanta cumple con las Normas de Seguridad para Vehículos de Motor del Departamento de Transporte de EE. UU.

DOT Fecha de fabricación de llanta : Los últimos cuatro dígitos del TIN indican la fecha de fabricación de la llanta. Los dos primeros dígitos representan la semana y los dos últimos dígitos, el año. Por ejemplo, la tercera semana del año 2020 sería una fecha DOT de 4 dígitos de 0320. La semana 01 es la primera semana completa (domingo a sábado) de cada año.

(4) Número de identificación de la llanta (TIN) : Las letras y los números que van después del código del Departamento de Transporte (DOT) corresponden al número de identificación de la llanta (TIN). El número TIN indica el código del fabricante y la planta de manufactura, el tamaño de la llanta y la fecha de fabricación de la llanta. El número TIN está en ambos lados de la llanta, aunque la fecha de fabricación de la llanta puede estar solamente en uno de los lados.

(5) Material de las capas de la llanta : Esto indica el tipo de cuerdas y el número de capas en el costado y en el piso de la llanta (bajo el dibujo).

(6) Graduación de calidad uniforme de llanta (UTQG) : Los fabricantes de llantas están obligados a clasificar las llantas con base en tres factores de desempeño: desgaste, tracción y resistencia a la temperatura. Para mayor información, vea *Graduación de calidad uniforme de llanta* ⇨ *351*.

(7) Límite máximo de carga de inflado en frío : Carga máxima que puede transportarse y la presión máxima requerida para soportarla.

Designaciones de llanta

Tamaño de la llanta

El ejemplo muestra el tamaño de una llanta de vehículo de pasajeros regular.

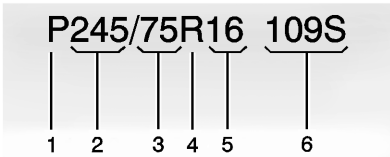

Llanta para vehículos de pasajeros (P-Métrico)

(1) Llanta para vehículos de pasajeros (P-Métrico) : Versión estadounidense del sistema métrico de tamaños de llantas. La letra "P" como primer carácter en el tamaño de la llanta significa que se trata de una llanta para vehículos de pasajeros diseñada de acuerdo con las normas establecidas por la Tire and Rim Association de EUA.

(2) Ancho de la llanta : El número de 3 dígitos indica el ancho de la sección de la llanta, en milímetros, de costado a costado.

(3) Relación de dimensiones : Es un número de 2 dígitos que indica la relación altura-ancho de la llanta. Por ejemplo, si la relación de dimensiones del tamaño de la llanta

es 75, como se ve en el punto (3) de la ilustración, significaría que la altura del costado de la llanta es del 75% de su ancho.

(4) Código de construcción : Para indicar el tipo de construcción de las capas de la llanta se usa un código alfabético. La letra "R" significa construcción de capas radiales, la letras "D" significa construcción de capas en diagonal o de sesgo.

(5) Diámetro del rin : Diámetro del rin en pulgadas.

(6) Descripción del servicio : Estos caracteres representan el índice de carga y el rango de velocidad de la llanta. El índice de carga representa la capacidad de carga para la que la llanta está certificada. El rango de velocidad es la velocidad máxima para la que la llanta está certificada para transportar una carga.

Terminología y definiciones de llanta

Presión de aire : Cantidad de aire contenida en la llanta que presiona hacia fuera en cada pulgada cuadrada de la llanta. La presión del aire se expresa en kPa (kilopascales) o psi (libras por pulgada cuadrada).

Relación de dimensiones : Se trata de la relación entre la altura y el ancho de la llanta.

Cinturón : Capa de cuerdas cubierta de hule que se encuentra entre las capas y el dibujo. Las cuerdas pueden ser de acero u otros materiales de refuerzo.

Ceja : La ceja de la llanta contiene alambres de acero envueltos por cuerdas de acero que sujetan la llanta al rin.

Llanta de capas diagonales : Llanta en la que las capas están colocadas en ángulos alternados menores de 90° con respecto a la línea central del dibujo.

Presión de llantas frías : Presión del aire contenido en la llanta, medida en kPa (kilopascales) o psi (libras por pulgada cuadrada) antes de que la llanta haya acumulado calor por rodamiento. Vea *Presión de llantas* ⇨ *340*.

Código DOT : Código moldeado en el costado de la llanta, que significa que la llanta cumple con las Normas de seguridad para vehículos de motor del Departamento de Transporte (DOT) de EE. UU. El código DOT incluye el número de identificación de la llanta (TIN) y una clave alfanumérica que también puede identificar al fabricante de la llanta, la planta de producción, la marca y la fecha de producción.

Clasificación de peso bruto del vehículo (GVWR) : Clasificación de peso bruto del vehículo. Vea *Límites de carga del vehículo* ⇨ *199*.

Clasificación de peso bruto del eje delantero (GAWR FRT) : Clasificación de peso bruto del eje delantero. Vea *Límites de carga del vehículo* ⇨ *199*.

Clasificación de peso bruto del eje trasero (GAWR RR) : Clasificación de peso bruto del eje trasero. Vea *Límites de carga del vehículo* ⇨ *199*.

Costado diseñado para el exterior : Costado de una llanta asimétrica que siempre debe quedar hacia el exterior al montar la llanta en un vehículo.

Kilopascal (kPa) : Unidad de presión de aire del sistema métrico.

Llantas para camiones ligeros (LT-Métrico) : Tipo de llanta usado en camiones de carga ligera y algunos vehículos de usos múltiples para pasajeros.

Índice de carga : Número asignado entre 1 y 279 que corresponde a la capacidad de transporte de carga de la llanta.

Presión máxima de inflado : Presión de aire máxima a la que puede inflarse una llanta fría. La presión de aire máxima está indicada en el costado de la llanta.

Clasificación de carga máxima : Clasificación de carga de la llanta a la máxima presión de inflado permisible.

Distribución de los ocupantes : Posiciones de asientos designadas.

Costado exterior : Costado de las llantas asimétricas, que tienen un costado en particular que queda hacia fuera al montar la llanta en un vehículo. Costado de la llanta que tiene cara blanca, caracteres en color blanco o en el que el nombre del fabricante, marca y/o modelo están más resaltados o más profundos que la misma nomenclatura en el otro costado de la llanta.

Llanta para vehículos de pasajeros (P-Métrico) : Tipo de llanta usado en autos para pasajeros y algunos camiones de carga ligera y vehículos de usos múltiples.

Presión de inflado recomendada : Presión de inflado de la llanta recomendada por el fabricante del vehículo, como se ilustra en la placa de información sobre llantas. Vea *Presión de llantas* ⇨ *340* y *Límites de carga del vehículo* ⇨ *199*.

Llanta de capas radiales : Llanta en la que las cuerdas de las capas que extienden hasta las cejas están colocadas a 90° con respecto a la línea central del dibujo.

Rin : Soporte metálico para la llanta, sobre el que asientan las cejas de la llanta.

Costado : Porción de la llanta que se encuentra entre el dibujo y la ceja.

Clasificación de velocidad : Código alfanumérico asignado a la llanta, que indica la velocidad máxima a la que puede funcionar.

Tracción : Fricción entre la llanta y la superficie del camino. Cantidad de agarre proporcionado.

Dibujo : Porción de la llanta que entra en contacto con el camino.

Indicadores de desgaste : Bandas angostas, en ocasiones llamadas barras de desgaste, que aparecen a través del dibujo de la llanta cuando solamente quedan 1.6 mm (1/16 pulg,) de dibujo. Vea *Cuándo se deben reemplazar las llantas* ⇨ *348*.

Graduación de calidad uniforme de llanta (UTQGS) : Sistema de información relativa a llantas que da a los consumidores clasificaciones de la tracción, la resistencia a la temperatura y el desgaste de la llanta. Las clasificaciones son determinadas por los fabricantes de llantas, usando procedimientos de pruebas establecidos por el gobierno. Las clasificaciones están mol-

deadas en el costado de la llanta. Vea *Graduación de calidad uniforme de llanta* ⇨ *351*.

Peso de capacidad del vehículo : Es igual al número de posiciones de asiento designadas, multiplicado por 68 kg (150 libras), más la capacidad de carga designada. Vea *Límites de carga del vehículo* ⇨ *199*.

Carga máxima del vehículo sobre la llanta : Carga sobre cada una de las llantas debida al peso útil, peso de los accesorios, peso de los ocupantes y peso de la carga.

Placa de información del vehículo : Etiqueta fijada de manera permanente en el vehículo, que indica el peso de capacidad del vehículo, así como el tamaño de las llantas originales y la presión de inflado recomendada. Vea "Etiqueta de información sobre llantas y carga", en *Límites de carga del vehículo* ⇨ *199*.

Presión de llantas

Las llantas necesitan la presión de aire correcta para funcionar de manera eficiente.

⚠ Advertencia

Ni el inflado insuficiente de llantas ni el inflado excesivo son buenos. Las llantas desinfladas o las llantas que no tienen suficiente aire pueden resultar en:

- Sobrecarga y sobrecalentamiento de las llantas, lo que podría provocar una explosión.
- Desgaste prematuro o irregular
- Manejo deficiente
- Reducción del consumo de combustible para vehículos con motor de combustión interna
- Alcance reducido para vehículos eléctricos

Las llantas demasiado infladas o las llantas que tienen demasiado aire pueden provocar:

- Desgaste inusual
- Manejo deficiente

(Continúa)

Advertencia (Continúa)

- Conducción forzada
- Daños innecesarios por peligros en el camino

La etiqueta de información de llantas y carga en el vehículo indica cuáles son las llantas originales y las presiones correctas de inflado cuando las llantas están frías. La presión recomendada es la presión mínima de aire necesaria para sostener la capacidad máxima de transporte de carga del vehículo. Vea *Límites de carga del vehículo* ⇨ *199*.

Cómo se carga el vehículo afecta el manejo del vehículo y la comodidad de la conducción. Nunca cargue el vehículo con un peso mayor que el que está diseñado para transportar.

Cuándo revisar

Revise la presión de las llantas una vez al mes o más.

Cómo revisar

Use un calibrador de bolsillo de buena calidad para verificar la presión de las llantas. El inflado adecuado de la llanta no puede determinarse mirando la llanta. Revise la presión de inflado de las llantas cuando estén frías, lo que significa que el vehículo no ha sido manejado por lo menos durante tres horas o no más de 1.6 km (1 milla).

Retire el tapón de la válvula del vástago de la válvula de la llanta. Para medir la presión, presione el calibrador firmemente sobre la válvula. Si la presión de inflado de llantas frías coincide con la presión recomendada en la etiqueta de Información sobre llantas y carga no es necesario hacer ajustes. Si la presión de inflado es baja, añada aire hasta que se llegue a la presión recomendada. Si la presión de inflado es alta, presione el vástago que se encuentra en el centro de la válvula de la llanta para liberar el aire.

Revise nuevamente la presión de la llanta con el calibrador.

Vuelva a colocar las tapas de la válvula sobre los pivotes para evitar que entre suciedad y humedad. Sólo use tapas de válvula diseñadas para el vehículo por GM. Los sensores TPMS podrían dañarse y no estaría cubierto por la garantía del vehículo.

Presión de las llantas para manejo a alta velocidad

⚠ Advertencia

Conducir a alta velocidad, de 225 km/h (140 mph) o más, somete las llantas a un esfuerzo adicional. Conducir a alta velocidad por periodos prolongados provoca una acumulación excesiva de calor y puede causar la falla repentina de las llantas. Esto podría causar una colisión, y usted u otras personas podrían perder la vida. Algunas llantas clasificadas para alta velocidad requieren ajustar la presión de inflado para operación a alta velocidad. Cuando los límites de velocidad y las condiciones del camino permitan conducir el vehículo a alta velocidad, asegúrese de usar llantas clasificadas para operación a alta velocidad, en excelentes condiciones, y use la presión correcta de inflado de llantas frías para la carga del vehículo.

Los vehículos con tamaño de llantas indicado en la tabla Presiones de inflado de operación de alta velocidad requieren ajuste de presión de inflado cuando conduzca el vehículo en velocidades de 225 km/h (140 mph) o mayores. Ajuste la presión de inflado de llanta en frío al valor correspondiente en la tabla para el tamaño de llanta del vehículo.

Presiones de inflado de operación de alta velocidad				
Tamaño de la llanta	**Modelo de llanta**	**Stingray**	**Z06**	**E-Ray**
245/35ZR19	Pilot Sport All Season 4 ZP	260 kPa (38 psi)		
305/30ZR20	Pilot Sport All Season 4 ZP	260 kPa (38 psi)		
245/35ZR19	Pilot Sport 4 S ZP	260 kPa (38 psi)		
305/30ZR20	Pilot Sport 4 S ZP	260 kPa (38 psi)		
275/30ZR20	Pilot Sport 4 S ZP		260 kPa (38 psi)	220 kPa (32 psi)
345/25ZR21	Pilot Sport 4 S ZP		290 kPa (42 psi)	240 kPa (35 psi)
275/30ZR20	Pilot Sport Cup 2 R ZP		260 kPa (38 psi)	
345/25ZR21	Pilot Sport Cup 2 R ZP		290 kPa (42 psi)	
275/30ZR20	Pilot Sport All Season 4+ ZP			220 kPa (32 psi)
345/25ZR21	Pilot Sport All Season 4+ ZP			250 kPa (36 psi)

Consulte *Eventos en pistas y manejo competitivo* ⇨ *183* para uso en pista.

Regrese las llantas a la presión recomendada de inflado en frío cuando haya terminado la conducción a alta velocidad. Vea *Límites de carga del vehículo* ➪ *199* y *Presión de llantas* ➪ *340*.

Sistema de monitoreo de la presión de las llantas

El Sistema de monitoreo de la presión de las llantas (TPMS) usa tecnología de radio y sensores para verificar los niveles de presión de las llantas. Los sensores del sistema TPMS monitorean la presión del aire de las llantas y transmiten las lecturas de presión de las llantas a un receptor ubicado en el vehículo.

Cada una de las llantas, incluyendo la de refacción (si la hay), debe revisarse mensualmente en frío y debe inflarse a la presión de inflado recomendada por el fabricante del vehículo que aparece en la placa de información del vehículo o en la etiqueta de presión de inflado de las llantas. (Si su vehículo tiene llantas de tamaño distinto al indicado en la placa de información del vehículo o en la etiqueta de presión de inflado de las llantas, debe determinar la presión de inflado adecuada para esas llantas en particular.)

Como función adicional de seguridad, su vehículo cuenta con un sistema de monitoreo de la presión de las llantas (TPMS), que enciende un indicador de presión baja de las llantas cuando a una o más de las llantas les falta mucho aire.

En consecuencia, cuando se encienda el indicador de presión baja de las llantas, debe detenerse y revisar las llantas tan pronto como sea posible, e inflarlas a la presión adecuada. Conducir con una llanta a la que le falta mucho aire provoca que la llanta se sobrecaliente, y puede causar una falla de la llanta. La falta de aire también reduce la eficiencia de energía y la vida del dibujo de la llanta y puede afectar el manejo y la capacidad de frenado del vehículo.

Nótese que el sistema TPMS no es sustituto del buen mantenimiento de las llantas y es responsabilidad del conductor mantener la presión correcta de las llantas, aun cuando la falta de aire no haya alcanzado el nivel que enciende el indicador TPMS de presión baja de las llantas.

El vehículo también cuenta con un indicador de falla del sistema TPMS, para indicar cuando el sistema no está funcionando adecuadamente. El indicador de falla del sistema TPMS está combinado con el indicador de presión baja de las llantas. Cuando el sistema detecta una falla, el indicador encenderá de manera intermitente durante un minuto aproximadamente y después permanecerá continuamente encendido. Esta secuencia continuará cuando el vehículo se arranque subsecuentemente, mientras persista la falla.

Cuando el indicador de falla está encendido, el sistema puede no ser capaz de detectar o indicar la presión baja de las llantas como debería. Las fallas del sistema TPMS pueden ocurrir por varias razones, incluyendo la instalación de llantas o ruedas de remplazo o alternativas en el vehículo, que impiden el funcionamiento correcto del sistema TPMS. Revise siempre el indicador de falla del sistema TPMS después de cambiar una o más llantas o ruedas del vehículo, para asegurarse que las llantas y ruedas de remplazo o alternativas permiten que el sistema TPMS continúe funcionando en forma apropiada.

Vea *Funcionamiento del sistema de monitoreo de presión de las llantas* ➪ *344*.

Vea *Norma de Radiofrecuencia* ➪ *391*.

Funcionamiento del sistema de monitoreo de presión de las llantas

Este vehículo pudiera contar con un Sistema de monitoreo de la presión de las llantas (TPMS). El sistema TPMS está diseñado para advertir al conductor cuando existe una condición de presión baja de las llantas. Los sensores del sistema TPMS están montados en cada ensamble de llanta y rueda, excluyendo el ensamble de la llanta y la rueda de refacción. Los sensores del sistema TPMS monitorean la presión del aire de las llantas de su vehículo y transmiten las lecturas de presión de las llantas a un receptor ubicado en el vehículo.

Cuando se detecta una condición de presión baja de las llantas, el sistema TPMS enciende la luz de advertencia de presión baja de las llantas, ubicado en el conjunto del tablero de instrumentos. Si se enciende la luz de advertencia, deténgase tan pronto como sea posible e infle las llantas a la presión recomendada en la etiqueta de Información sobre llantas y carga. Vea *Límites de carga del vehículo* ⇨ *199*.

Se indica un mensaje para revisar la presión en una llanta específica en el Centro de información del conductor (DIC). La luz de advertencia de presión baja de las llantas y el mensaje de advertencia del DIC se encienden cada vez que se enciende el motor, hasta que las llantas se inflan a la presión de inflado correcta. Si el vehículo cuenta con botones en el DIC, puede ver el nivel de presión de las llantas. Para información y detalles adicionales sobre la operación y las pantallas del DIC, vea *Centro de información del conductor (DIC)* ⇨ *112*.

Es posible que en clima frío se encienda la luz de advertencia de presión baja de llanta al encender el vehículo por primera vez y luego se apague al conducir el vehículo. Esto podría ser un indicio temprano de que la presión de aire está bajando y es necesario inflarlas a la presión adecuada.

La etiqueta de Información sobre llantas y carga indica el tamaño de las llantas originales y la presión de inflado correcta cuando las llantas están frías. Vea en *Límites de carga del vehículo* ⇨ *199* un ejemplo de etiqueta de Información sobre llantas y carga y su ubicación. Vea también *Presión de llantas* ⇨ *340*.

El sistema TPMS puede advertir de una condición de presión baja de las llantas, pero no es sustituto del mantenimiento normal de las llantas. Vea *Inspección de llantas* ⇨ *347*, *Rotación de la llanta* ⇨ *347* y *Llantas* ⇨ *332*.

Precaución
No todos los materiales para sellar llantas son iguales. Los selladores para llantas no aprobados podrían dañar los sensores TPMS. El daño de los sensores del sistema TPMS causado por un sellador para llantas incorrecto no está cubierto por la garantía del vehículo. Siempre use solamente el sellador de llantas aprobado por GM, disponible con su distribuidor o incluido con el vehículo.

Indicador luminoso y mensaje de falla del sistema TPMS

El sistema TPMS no funcionará adecuadamente si falta uno o más de los sensores del sistema TPMS o no funcionan. Cuando el sistema detecta una falla, la luz de advertencia

de presión baja de las llantas se enciende de manera intermitente aproximadamente durante un minuto y después permanece encendida durante el resto del ciclo de encendido. También aparece un mensaje de advertencia en el Centro de Información del Conductor (DIC). La luz de advertencia y el mensaje de advertencia del DIC se encienden en cada ciclo de encendido hasta que se corrige el problema. A continuación se indican algunas de las condiciones que pueden hacer que ésta encienda:

- Una de las llantas de rodaje ha sido remplazada con la llanta de refacción. La llanta de refacción no tiene sensor del sistema TPMS. La luz de mal funcionamiento y el mensaje DIC deberán apagarse después de que la llanta sea reemplazada y se realice exitosamente el proceso de correspondencia de los sensores. Vea "Proceso de correspondencia de los sensores del sistema TPMS", más adelante en esta sección.
- El proceso de correspondencia de los sensores del sistema TPMS no se realizó o no se completó con éxito después de la rotación de las llantas. La luz de mal funcionamiento y el mensaje del DIC deben desaparecer después de completar con éxito el proceso de correspondencia de los sensores. Vea "Proceso de correspondencia de los sensores del sistema TPMS", más adelante en esta sección.
- Falta uno o más sensores del sistema TPMS o están dañados. La luz de mal funcionamiento y el mensaje DIC deberán apagarse cuando los sensores TPMS sean instalados y se realice exitosamente el proceso de correspondencia de los sensores. Acuda con su distribuidor para obtener servicio.
- Las llantas o ruedas de reemplazo no son iguales a las llantas o ruedas originales. Las llantas y ruedas distintas a las recomendadas podrían impedir el funcionamiento correcto del sistema TPMS. Vea *Compra de llantas nuevas* ⇨ *349*.
- La operación de aparatos electrónicos o la cercanía a instalaciones en las que se usen frecuencias de ondas de radio similares a las del sistema TPMS podrían provocar fallas en los sensores del sistema TPMS.

Si el sistema TPMS no funciona adecuadamente, no puede detectar ni indicar la condición de presión baja de las llantas. Vea a su distribuidor para obtener servicio si se enciende la luz indicadora de falla del sistema TPMS y aparece el mensaje del DIC y permanecen encendidos.

Alerta de inflado de llanta (si está equipado)

Esta función proporciona alertas visuales y audibles fuera del vehículo para ayudar cuando se infle una llanta con baja presión a una presión de llanta fría recomendada.

Cuando la luz de advertencia de presión de llanta baja se encienda:

1. Estacione el vehículo en un sitio seguro y nivelado.
2. Aplique firmemente el freno de estacionamiento.
3. Coloque el vehículo en P (estacionamiento).
4. Agregue aire a la llanta que tiene baja presión. La luz direccional parpadeará.

   Cuando se alcance la presión recomendada, el claxon suena una vez. Si la llanta que se infla es una llanta delantera, entonces la luz direccional delantera más cercana a la llanta que se infla dejará de parpadear y se volverá sólida brevemente. Si la llanta que

se infla es una llanta trasera, entonces la luz direccional trasera más cercana a la llanta que se infla dejará de parpadear.

Repita estos pasos para todas las llantas infladas de menos que hayan iluminado la luz de advertencia de presión baja de las llantas.

⚠ Advertencia

Inflar demasiado las llantas puede provocar que se rompan y usted u otras personas podrían resultar lesionados. No exceda la presión máxima indicada en la pared lateral de la llanta. Vea *Etiqueta de pared lateral de la llanta* ⇨ *336* y *Límites de carga del vehículo* ⇨ *199*.

Si la llanta está inflada excesivamente por más de 35 kPa (5 psi), el claxon sonará múltiples veces y la luz direccional continuará parpadeando durante varios segundos después que se detenga el llenado. Para liberar y corregir la presión, mientras la luz direccional todavía esté parpadeando, presione brevemente el centro del vástago de la válvula. Cuando se alcance la presión recomendada, el claxon suena una vez.

Si la luz direccional no parpadea dentro de los siguientes 15 segundos de comenzar a inflar la llanta, la alerta de llenado de la llanta no se ha activado o no está funcionando.

Si las Intermitentes de advertencia de peligro están encendidas, la retroalimentación visual de alerta de llenado de la llanta no funcionará adecuadamente.

El TPMS no activará la alerta de llenado de llanta adecuadamente bajo las siguientes condiciones:

- Hay una interferencia de un dispositivo o transmisor externo.
- La presión de aire del dispositivo de inflado no es suficiente para inflar la llanta.
- Hay una falla en el TPMS.
- Hay una falla en el claxon o las direccionales.
- El código de identificación del sensor TPMS no está registrado en el sistema.
- La batería del sensor TPMS está baja.

Si la alerta de llenado de llanta no opera debido a la interferencia de TPMS, mueva el vehículo aproximadamente 1 m (3 pies) hacia atrás o adelante e intente de nuevo. Si la función de alerta de llenado de la llanta no está funcionando, use un manómetro de llanta.

TPMS Proceso de sincronización de sensores — Función de auto-aprendizaje

Cada sensor del sistema TPMS tiene un código de identificación único. El código de identificación deberá corresponder a una posición nueva de la rueda/llanta después de rotar las llantas o reemplazar uno o más de los sensores TPMS. Cuando se instala una llanta, el vehículo debe estar estacionado por lo menos por 20 minutos antes que el sistema recalcule. El próximo proceso de reaprendizaje toma más de 10 minutos, viajando a una velocidad máxima de 20 km/h (12 mph). Un guión (-) o valor de presión se mostrará en el DIC. Consulte *Centro de información del conductor (DIC)* ⇨ *112*. Un mensaje de advertencia se mostrará en el DIC si ocurre un problema durante el proceso de reaprendizaje.

Inspección de llantas

Se recomienda que inspeccione las llantas, incluyendo la llanta de refacción, si el vehículo cuenta con ella, en busca de señales de desgaste o daños, por lo menos una vez al mes.

Reemplace la llanta si:

- Pueden verse los indicadores en tres o más lugares alrededor de la llanta.
- Se puede ver una cuerda o lona a través el hule de la llanta.
- El dibujo o un costado están agrietados, cortados o rasgados con suficiente profundidad como para que se vean las cuerdas o la lona.
- La llanta tiene un golpe, una protuberancia o una fisura.
- La llanta tiene una ponchadura, corte u otro daño que no pueda repararse bien debido a su tamaño o ubicación.

Rotación de la llanta

Las llantas deben rotarse de acuerdo con el intervalo indicado en el programa de mantenimiento. Vea *Programa de mantenimiento* ⇨ *375*.

Las llantas se rotan para lograr desgaste uniforme en todas las llantas. La primera rotación es la más importante.

Siempre que se observe cualquier desgaste inusual, rote las llantas tan pronto como sea posible, revise la presión de inflado adecuada de las llantas, y revise las llantas o ruedas dañadas. Si el desgaste inusual continúa después de la rotación, revise la alineación de la rueda. Vea *Cuándo se deben reemplazar las llantas* ⇨ *348* y *Reemplazo de rueda* ⇨ *353*.

No debe hacerse la rotación de llantas de distinto tamaño del frente a la parte trasera.

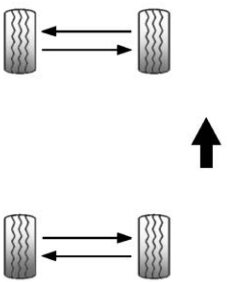

Use este modelo de rotación si el vehículo tiene llantas de diferente tamaño en el frente y atrás.

Precaución
Las ruedas se rayarán si no se manipulan correctamente. Cuando coloque un ensamble de llanta y rueda plano sobre el suelo, colóquelo boca arriba con una toalla debajo. Mueva el ensamble haciéndolo rodar sobre las llantas. No lo arrastre.

Ajuste las llantas delanteras y traseras a la presión de inflado recomendada en la etiqueta de información de llanta y carga después que se hayan rotado las llantas. Vea *Presión de llantas* ⇨ *340* y *Límites de carga del vehículo* ⇨ *199*.

Reinicialice el Sistema de monitoreo de la presión de las llantas. Vea *Funcionamiento del sistema de monitoreo de presión de las llantas* ⇨ *344*.

Revise que todas las tuercas de las ruedas estén apretadas adecuadamente. Vea "Torque de las tuercas de las ruedas", en *Capacidades/especificaciones* ⇨ *381*.

⚠ Advertencia

La presencia de óxido o suciedad en la rueda o en las partes a las que ésta se sujeta, puede hacer que las tuercas de las ruedas se aflojen con el paso del tiempo. La rueda podría salirse y causar una colisión. Al cambiar las ruedas, elimine todo el óxido y la suciedad

(Continúa)

Advertencia (Continúa)

de los sitios en los que se sujeta la rueda. En caso de emergencia, puede usar un trapo o una toalla de papel; pero asegúrese de usar después un raspador o un cepillo de alambre, si es necesario, para eliminar todo el óxido y la suciedad.

Recubra ligeramente el diámetro interno de la abertura del cubo de la rueda con grasa de cojinete de rueda después del cambio de la rueda o rotación de las llantas para evitar corrosión o acumulación de óxido.

⚠ Advertencia

No aplique grasa a la superficie de montaje de la rueda, asientos cónicos de la rueda, o las tuercas o pernos de la rueda. La grasa aplicada a estas áreas podría causar que una rueda se suelte o salga, resultando en un accidente.

Cuándo se deben reemplazar las llantas

Los factores como el mantenimiento, temperatura, velocidad de conducción, carga del vehículo y condiciones del camino afectan la velocidad de desgaste de las llantas.

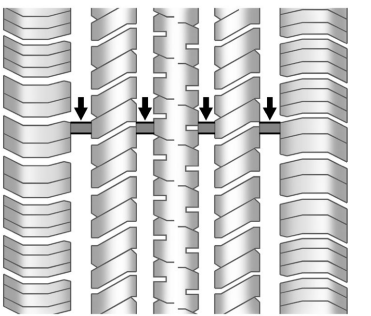

Los indicadores de desgaste del dibujo son una de las maneras de decidir cuándo es el momento para nuevas llantas. Los indicadores de desgaste aparecen cuando las llantas tienen solamente 1.6 mm (1/16 de pulgada) de dibujo remanente. Vea *Inspección de llantas* ⇨ *347* y *Rotación de la llanta* ⇨ *347*.

El hule de las llantas envejece con el paso del tiempo. Esto también aplica a la llanta de refacción, si el vehículo cuenta con ella, aun cuando nunca se haya usado. Múltiples factores, incluyendo la temperatura, las condiciones de carga y mantenimiento de la presión de inflado afectan cómo el envejecimiento rápido ocurre. GM recomienda que los neumáticos, incluyendo el de repuesto, si está equipado, sean reemplazados después de seis años, independientemente del desgaste de la rodada. Para identificar la antigüedad de una llanta, use la fecha de fabricación de la llanta que es los últimos cuatro dígitos del Número de identificación de la llanta (TIN) DOT moldeado en un lado de la pared lateral de la llanta. Los últimos cuatro dígitos del TIN indican la fecha de fabricación de la llanta. Los dos primeros dígitos representan la semana y los dos últimos dígitos, el año. Por ejemplo, la tercera semana del año 2020 sería una fecha DOT de 4 dígitos de 0320. La semana 01 es la primera semana completa (domingo a sábado) de cada año.

Almacenamiento del vehículo

Las llantas envejecen cuando se quedan montadas normalmente en un vehículo estacionado. Si el vehículo permanecerá inmóvil por lo menos durante un mes, estaciónelo en un área fresca, seca y limpia, para hacer que el envejecimiento sea más lento. Esta área debe estar libre de grasa, gasolina u otras sustancias que puedan deteriorar el hule.

La inmovilidad del vehículo por periodos prolongados puede provocar zonas planas en las llantas, que al circular pueden provocar vibraciones. Si el vehículo permanecerá inmóvil por lo menos durante un mes, quite las llantas o levante el vehículo, para reducir la carga sobre la llantas.

Compra de llantas nuevas

GM ha desarrollado y adaptado llantas específicas para el vehículo. Las llantas de equipo original instaladas fueron diseñadas para cumplir con la clasificación del sistema de Especificación del criterio de desempeño de llantas (Especificación TPC) de General Motors. Cuando se necesite la sustitución de llantas, GM recomienda ampliamente comprar llantas con la misma clasificación de la Especificación TPC.

El sistema de especificación TPC, exclusivo de GM, considera más de doce especificaciones de importancia crítica que afectan el desempeño general del vehículo, entre las que se incluyen: desempeño del sistema de frenos, desplazamiento y manejo, control de tracción y desempeño del monitoreo de la presión de las llantas. El número de especificación TPC de GM está moldeado en el costado de la llanta, cerca del tamaño de la llanta.

GM recomienda remplazar las llantas deterioradas en juegos completos de cuatro. La profundidad uniforme del dibujo en todas las llantas ayudará a mantener el desempeño del vehículo. El desempeño del frenado y el manejo puede ser afectado adversamente si todas las llantas no son reemplazadas a la vez. Si se han llevado acabo una rotación y mantenimiento correctos, las cuatro llantas deben desgastarse en el mismo tiempo aproximado. Sin embargo si es necesario reemplazar únicamente el juego

de llantas usadas de un eje, coloque las llantas nuevas en el eje trasero. Vea *Rotación de la llanta* ⇨ *347*.

⚠ Advertencia

Las llantas podrían explotar durante un servicio inadecuado. Al intenta montar o desmontar una llanta, podrían ocasionarse lesiones o incluso la muerte. Solamente su concesionario o el centro autorizado de servicio para llantas deben montar o desmontar las llantas.

⚠ Advertencia

Mezclar llantas de diferentes tamaños (diferentes a las instaladas originalmente en el vehículo), marcas, patrones de dibujo, o tipos puede causar la pérdida de control del vehículo, que pueden resultar en un accidente u otro daño al vehículo.

(Continúa)

Advertencia (Continúa)

Asegúrese de utilizar el tamaño correcto, marca y tipo de llantas en todas las ruedas.

⚠ Advertencia

El uso de llantas de capas diagonales en el vehículo puede ocasionar bordes en el rin de la rueda, los cuales formarán grietas después de muchas millas de conducción. La llanta y/o la rueda podrían fallar repentinamente y ocasionar un choque. Use solamente llantas de capas radiales en las ruedas del vehículo.

Es probable que no haya llantas para invierno con el mismo rango de velocidad que las llantas originales con rango de velocidad H, V, W, Y y ZR. Nunca exceda la capacidad de velocidad máxima de la llanta para invierno cuando use llantas para invierno con una capacidad de velocidad menor.

Si necesita reemplazar las llantas de su vehículo con llantas que no tienen número de Especificación TPC, asegúrese que su tamaño, capacidad de carga, rango de velocidad y tipo de construcción (radial) sean los mismos que los de las llantas originales.

La etiqueta de información de llantas y carga indica cuáles son las llantas originales del vehículo. Vea *Límites de carga del vehículo* ⇨ *199*.

Diferentes tamaños de llantas y ruedas

⚠ Advertencia

Si se usan ruedas de diferente tamaño, posiblemente no sea un nivel aceptable de desempeño y seguridad, en caso de que no se seleccionen las llantas recomendadas para esas ruedas. Esto aumenta la posibilidad de un accidente y lesiones graves. Use solamente los sistemas de rueda y llanta específicos GM

(Continúa)

Advertencia (Continúa)

diseñados para el vehículo y haga que sean instalados adecuadamente por un técnico certificado por GM.

Si instala ruedas o llantas de tamaño distinto al de las ruedas y llantas originales, puede verse afectado el desempeño de su vehículo, incluyendo el frenado, las características de conducción y manejo, la estabilidad y la resistencia a los vuelcos. Además, si el vehículo cuenta con sistemas electrónicos, como frenos antibloqueo, bolsas de aire antivuelco, control de tracción, control electrónico de estabilidad o tracción en todas las ruedas, el desempeño de estos sistemas puede verse afectado.

Vea *Compra de llantas nuevas* ⇨ *349* y *Accesorios y modificaciones* ⇨ *270*.

Graduación de calidad uniforme de llanta

La siguiente información se relaciona con el sistema desarrollado por la Administración de Seguridad de Tránsito en Carreteras (NHTSA) de los Estados Unidos, que clasifica las llantas por desempeño en cuanto a desgaste, tracción y temperatura. Esto se aplica solamente a vehículos vendidos en los Estados Unidos. La clasificación está moldeada en los costados de la mayoría de las llantas para autos de pasajeros. El sistema de Graduación de calidad uniforme de llanta (UTQG) no se aplica a llantas de dibujo profundo, llanta de invierno, llantas de refacción compactas, llantas con diámetro nominal del rin de 10 a 12 pulgadas (25 a 30 cm), ni a algunas llantas de producción limitada.

Aunque las llantas disponibles en autos de pasajeros y camiones de carga ligera de General Motors pueden variar con respecto a estas clasificaciones, también deben cumplir con los requisitos federales de seguridad, además de las normas de los criterios de desempeño de la llanta (TPC) de General Motors.

La clasificación de calidad puede encontrarse, cuando sea aplicable, en el costado de la llanta, entre el hombro del dibujo y el ancho máximo de sección. Por ejemplo:

Desgaste 200 Tracción AA Temperatura A

Además de cumplir con estas clasificaciones, todas las llantas de autos de pasajeros deben cumplir con los requisitos federales de seguridad.

Desgaste

La clasificación de desgaste es una clasificación comparativa basada en el índice de desgaste de la llanta cuando se prueba bajo condiciones controladas en una pista de pruebas especificada por el gobierno. Por ejemplo, una llanta con clasificación de 150, sufriría en la pista especificada por el gobierno un desgaste equivalente a una y media (1½) veces el desgaste sufrido por una llanta con clasificación de 100. Sin embargo, el desempeño relativo de las llantas depende de las condiciones reales de uso y puede

apartarse de manera considerable con respecto a la norma, debido a variaciones en los hábitos de conducción, las prácticas de servicio y las diferencias en las características de los caminos y el clima.

Tracción

Las clasificaciones de tracción, de mayor a menor, son AA, A, B y C. Estas clasificaciones representan la capacidad de la llanta para frenar en pavimento mojado, medida bajo condiciones controladas en superficies de prueba de asfalto y concreto, especificadas por el gobierno. Una llanta con clasificación C puede tener un desempeño bajo en cuanto a tracción. Advertencia: La clasificación de tracción asignada a esta llanta se basa en pruebas de tracción de frenado en recta y no incluye aceleración, viraje en curvas, acuaplaneo ni características máximas de tracción.

Temperatura

Las clasificaciones de temperatura son A (la mayor), B y C, y representan la resistencia de la llanta a la generación de calor y su capacidad para disipar el calor cuando se prueban bajo condiciones controladas en una rueda de pruebas de laboratorio especificada, en interiores. Las altas temperaturas por periodos prolongados pueden provocar que el material de la llanta se degrade y reducir la vida de la llanta, y la temperatura excesiva puede causar una falla repentina de la llanta. La clasificación C corresponde a un nivel de desempeño que todas las llantas para autos de pasajeros deben cumplir, de acuerdo con la Norma Federal de Seguridad de Automotores No. 109. Las clasificaciones A y B representan niveles de desempeño en la rueda de pruebas de laboratorio más altos que el mínimo requerido por ley. Advertencia: La clasificación de temperatura para esta llanta está establecida para una llanta inflada correctamente y sin sobrecarga. La velocidad excesiva, el inflado insuficiente y la carga excesiva, ya sea por separado o combinados, pueden provocar una acumulación de calor y una posible falla de la llanta.

Alineación de ruedas y balanceo de llantas

Las llantas y las ruedas fueron alineadas y balanceadas en la fábrica para brindarle a usted la máxima vida de las llantas y el mejor desempeño general. No es necesario hacer ajustes periódicos a la alineación de las ruedas ni al balanceo de las llantas. Considere una revisión de la alineación si hay un desgaste poco usual o si el vehículo se desvía significativamente hacia uno o el otro lado. Un tirón ligero a la izquierda o derecha, dependiendo de la corona del camino y/o las variaciones de la superficie del camino tales como canales o surcos, es normal. Si el vehículo vibra al circular por un camino plano, puede ser necesario balancear nuevamente las llantas y las ruedas. Vea a su distribuidor para que realice un diagnóstico apropiado.

Imperfecciones del camino/Efecto de inclinación

La conducción precisa del vehículo y su manejo lo hacen muy sensible a la respuesta de la superficie del camino. Un jalón suave se puede sentir en el volante dependiendo de la inclinación del camino y/u otras variaciones de la superficie tales como canales o baches. Esto es normal y el vehículo no requiere servicio.

Salto/Vibración de llantas

Al conducir a velocidades lentas y en curvas muy cerradas, el vehículo puede tener saltos/vibraciones. Esto es normal y el vehículo no requiere servicio.

Reemplazo de rueda

Remplace las ruedas que estén dobladas, agrietadas o muy oxidadas o corroídas. Si las tuercas de las ruedas se aflojan frecuentemente, deben remplazarse la rueda, los pernos y las tuercas de la rueda. Si una rueda deja escapar el aire, reemplácela. Algunas ruedas de aluminio pueden ser reparadas. Si existe cualquiera de estas condiciones acuda a su distribuidor.

Su distribuidor sabrá el tipo de rueda que se necesita.

La capacidad de transporte de carga, el diámetro, el ancho y el descentramiento de las ruedas nuevas deben ser los mismos que los de la rueda que remplazan y deben montarse de la misma manera.

Sustituya las llantas, pernos, birlos de llanta, o los sensores del Sistema de monitoreo de presión de llantas (TPMS) con partes de equipo original GM.

⚠ Advertencia

El uso de birlos de rueda incorrectos puede hacer que las tuercas de rueda no se conecten con las roscas de los birlos y/o la rueda. La rueda podría salirse y causar lesiones personales y/o la muerte. Las ruedas de fibra de carbono requieren un birlo más largo que las ruedas de aluminio debido a un cubo más grueso. Al cambiar el tipo de rueda entre aluminio y fibra de carbono, los birlos deben coincidir con el tipo de rueda. Los birlos incorrectos no tendrán la conexión de rosca correcta. Use los birlos de rueda correctos para su ensamble de rueda.

⚠ Advertencia

Instalar tuercas de rueda en ruedas de fibra de carbono cuando las temperaturas están bajo temperatura de congelamiento puede resultar en un ensamble dañado. Una vez que aumentan las temperaturas, el par de apriete para retirar las tuercas de las ruedas puede ser muy alto, lo que dificulta retirar las tuercas de las ruedas. Esto puede resultar en tuercas de rueda y/o insertos de tuerca de rueda dañados. El uso de partes dañadas podría hacer que la rueda se salga y causar lesiones personales y/o la muerte. No instale tuercas de rueda cuando las temperaturas estén bajo cero.

⚠ Advertencia

Puede ser peligroso usar ruedas, pernos y tuercas de las ruedas que no sean los correctos. Podría afectar el frenado y el manejo del vehículo. Las llantas pueden perder aire y causar pérdida de control, que resulte en un choque. Use siempre la rueda, los pernos y las tuercas de la rueda, correctos para remplazo.

⚠ Advertencia

Si reemplaza una rueda por una usada es peligroso. Ya que posiblemente no conozca el uso que ha tenido la rueda o la distancia que ha recorrido. Podrían fallar repentinamente y provocar una colisión. Al reemplazar las ruedas, use una rueda nueva de equipo original GM.

Precaución

Una rueda incorrecta también puede causar problemas con la vida de los baleros, el enfriamiento de los frenos, la calibración del velocímetro o del odómetro, la alineación de los faros, la altura de las defensas, la distancia del vehículo con respecto al piso y el espacio entre la carrocería y el chasis para las llantas o las cadenas para las llantas.

Dispositivos de tracción de llantas

⚠ Advertencia

No use cadenas para llantas. Hay suficiente espacio libre. Si se usan en un vehículo que no tiene el espacio necesario, las cadenas para llantas pueden dañar los frenos, la suspensión u otras partes del vehículo. El área dañada por las cadenas para llantas podría causar una pérdida de control y un choque.

Use otro tipo de dispositivo de tracción sólo si su fabricante lo recomienda para la combinación del tamaño de llantas del vehículo y las condiciones del camino. Siga las instrucciones del fabricante. Para evitar daños al vehículo, conduzca lentamente y reajuste o quite el dispositivo de tracción si está en contacto con el vehículo. No haga girar las ruedas. Si se utilizan dispositivos de tracción, instálelos únicamente en las llantas del eje motriz.

Si se poncha una llanta

Es inusual que una llanta se reviente mientras conduce, en especial si se da el mantenimiento adecuado a las llantas. Es mucho más probable que una llanta experimente una fuga lenta. Vea *Llantas* ➪ *332*.

En el caso de una llanta ponchada, siga estos consejos:

- Una llanta ponchada delantera causa que el vehículo jale hacia el lado de la ponchadura. Retire el pie del pedal del acelerador y sujete el volante de dirección con firmeza. Dirija para mantener la posición del carril, y después frene suavemente para detenerse.
- Al reventarse una llanta trasera, particularmente en curva, actúa de manera similar a un derrape y puede requerir la misma corrección que usted haría en caso de derrape. Deje de presionar el pedal del acelerador y haga que el vehículo se desplace en línea recta. Puede que haya muchos saltos y mucho ruido. Frene suavemente hasta detenerse.

El vehículo no cuenta con llanta de refacción, equipo para cambio de llantas, ni espacio para almacenamiento de llanta.

Si el vehículo cuenta con llantas antiponchaduras, no hay necesidad de detenerse a la orilla del camino para cambiar una llanta desinflada. Vea *Llantas de rodamiento sin aire ("run-flat")* ⇨ *334*.

⚠ Advertencia

Si se conduce el vehículo con una llanta desinflada, se causarán daños permanentes a la llanta. Inflar de nuevo una llanta que ha sido usada con una falta importante de aire o estando desinflada podría provocar que la llanta se reviente y una colisión seria. Nunca intente inflar de nuevo una llanta que ha sido usada con una falta importante de aire o estando desinflada. Haga que su concesionario o un centro autorizado de servicio para llantas reparen o reemplacen la llanta desinflada tan pronto como sea posible.

⚠ Advertencia

Para dar servicio a las llantas de rodamiento sin aire ("run-flat") se necesitan herramientas y procedimientos especiales. Si no se usan estas herramientas y procedimientos especiales, pueden ocurrir lesiones o daño al vehículo. Asegúrese siempre de que se usen los procedimientos y herramientas adecuados, según se describe en el manual de servicio.

Arranque con cables pasacorríente

Arranque con cables pasacorríente - Norteamérica

Para mayor información sobre la batería del vehículo, vea *Batería - Norteamérica* ⇨ *315*.

Si la batería se ha agotado, use otro vehículo y cables de paso de corriente para arrancar el vehículo. Para hacerlo de manera segura, cerciórese de realizar los pasos siguientes.

⚠ Advertencia

ADVERTENCIA: Los postes, las terminales y los accesorios relacionados con la batería pueden exponerlo a químicos incluyendo plomo y compuestos de plomo, de los que el Estado de California tiene conocimiento que causan cáncer, defectos de nacimiento u otros daños reproductivos. Lávese las manos después de manejarlos. Para obtener más información, visite www.P65Warnings.ca.gov.

Vea *Advertencia de la propuesta de California 65* ⇨ *1*.

⚠ Advertencia

Las baterías pueden causarle lesiones. Las baterías pueden ser peligrosas, ya que:

- Contienen ácido que puede causarle quemaduras a usted.
- Contienen gas que puede explotar o empezar a arder.

(Continúa)

Advertencia (Continúa)

- Contienen suficiente carga eléctrica como para causarle quemaduras a usted.

Use protección para los ojos cuando manipule la batería. Si no sigue estos pasos al pie de la letra, alguna de estas cosas, o todas ellas, pueden causarle lesiones.

La batería está debajo de una cubierta de batería y extensiones/protecciones laterales en el compartimento debajo del cofre.

Para tener acceso a la batería debajo del cofre, se deben retirar las protecciones para la vista derecha e izquierda para poder retirar el segundo ensamble de cubierta para tener acceso a la batería. La terminal positiva de la batería está en el lado del conductor y la terminal negativa está en el lado del pasajero.

A continuación encontrará algunos aspectos básicos que usted debe conocer antes de conectar los cables. El positivo (+) irá en la terminal positiva (+). El negativo (−) irá en el poste negativo (−) de arranque con cables pasacorriente remoto.

Sólo E-Ray

El vehículo está equipado con una batería de iones de litio. La batería de iones de litio de 12 voltios requiere un voltaje más alto que las baterías de ácido de plomo para arrancar con cables pasacorriente. Los cables pasacorriente sólo funcionarán con algunos vehículos y bajo algunas circunstancias. Siga los pasos a continuación para arrancar con cables pasacorriente con seguridad las baterías de iones de litio descargadas.

⚠ Advertencia

Utilice únicamente cajas de arranque con cables pasacorriente y herramientas de carga aprobadas por GM. El uso de cajas de arranque con cables pasacorriente, herramientas de carga, una batería suelta o un cargador de batería no aprobados puede causar lesiones personales, la muerte o daños al vehículo. Para cajas de arranque con cables pasacorriente o herramientas de carga aprobadas por GM, consulte https://gmdesolutions.com.

⚠ Advertencia

ADVERTENCIA: Las baterías de iones de litio contienen sustancias químicas que el estado de California reconoce como causantes de cáncer y defectos de nacimiento u otros daños reproductivos. **LÁVESE LAS MANOS DESPUÉS DE MANEJARLOS**.

Vea *Advertencia de la propuesta de California 65* ➪ *1*.

Precaución

Si se ignoran estos pasos podría resultar en daños costosos al vehículo que no estarían cubiertos por la garantía del vehículo. Tratar de arrancar el vehículo empujándolo o jalándolo no funcionará y podría dañarse el vehículo.

Precaución

Si los cables de paso de corriente se conectan o desconectan en el orden incorrecto, pueden ocurrir cortocircuitos eléctricos y el vehículo puede sufrir daños. Las reparaciones no estarían cubiertas por la garantía del vehículo. Conecte y desconecte siempre los cables de paso de corriente en el orden correcto, asegurándose que no se toquen entre sí, ni que toquen ninguna superficie metálica.

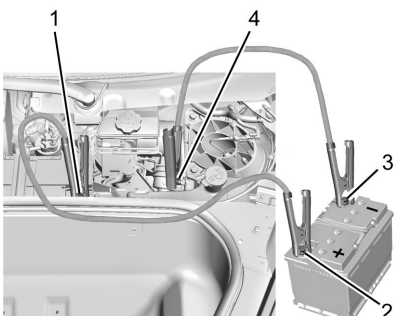

Se muestran todos los modelos, excepto E-Ray

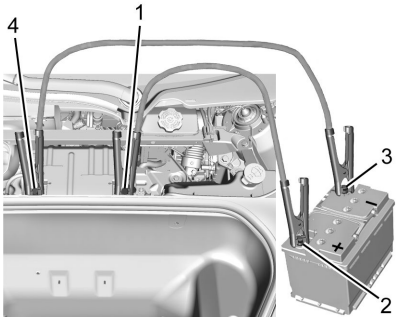

E-Ray

Puntos de conexión y secuencia

1. Terminal positiva (+) de batería descargada
2. Terminal positiva (+) de batería en buenas condiciones
3. Terminal negativa (–) de batería en buenas condiciones
4. Poste negativo (–) de arranque con cables pasacorriente remoto

Procedimiento de Arranque con cables pasacorriente (Todos los modelos)

1. Revise el otro vehículo. Debe tener una batería de 12 voltios con un sistema de tierra negativa.

Precaución

Si el sistema del otro vehículo no es de 12 volts con tierra negativa, ambos vehículos pueden sufrir daños. Sólo utilice vehículos que cuentan con un sistema de 12 volts con tierra negativa para pasar corriente.

2. Junte los vehículos de modo que los cables de paso de corriente alcancen a ambos, pero asegúrese que los vehículos no se toquen entre sí. Si se tocan, podría causarse una conexión a tierra no deseada. Usted no podría arrancar el vehículo y la mala conexión a tierra podría dañar los sistemas eléctricos.

   Para evitar la posibilidad de que los vehículos se muevan, aplique firmemente el freno de estacionamiento en ambos vehículos involucrados en el procedimiento de paso de corriente. En el caso de transmisión automática, colóquela en la

posición P (estacionamiento); si se trata de una transmisión manual, colóquela en Neutral antes de aplicar el freno de estacionamiento.

Precaución

Si los accesorios quedan encendidos o se conectan durante el procedimiento de arranque de puenteo, podrían dañarse. Las reparaciones no estarían cubiertas por la garantía del vehículo. Siempre que sea posible, apague o desconecte todos los accesorios en cualquier vehículo al arrancar.

3. Apague el encendido de ambos vehículos. Desconecte los accesorios necesarios, conectados al tomacorriente de energía para accesorios. Apague el radio y todas las luces que no sean necesarias. Esto evitará que surjan chispas y ayudará a proteger ambas baterías. Y también podría proteger al radio.
4. Abra el cofre. Vea *Cofre* ➪ *18*.

5. Suelte los cuatro sujetadores para las cubiertas exteriores izquierda y derecha.

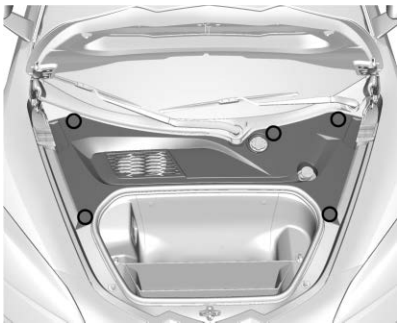

6. Libere los cinco sujetadores y retire la cubierta exterior para tener acceso a la batería.
7. Localice la terminal positiva (+) de la batería y el poste negativo (–) de arranque con cables pasacorriente remoto.
8. Revise que el aislamiento de los cables de paso de corriente no esté flojo ni tenga partes faltantes. Si el aislamiento está dañado, usted podría recibir una descarga eléctrica. Y los vehículos también podrían resultar dañados.
9. Abra la cubierta de moldura de la terminal positiva (+) de la batería descargada y conecte un extremo del cable positivo (+).
10. No permita que el otro extremo del cable positivo (+) toque metal. Conéctelo a la terminal positiva (+) de la batería en buenas condiciones.
11. Conecte un extremo del cable negativo (–) a la terminal negativa (–) de la batería en buenas condiciones.

    No permita que el otro extremo toque nada hasta el siguiente paso.

12. Conecte el otro extremo del cable negativo (–) al poste negativo (–) de arranque con cables pasacorriente remoto.
13. Arranque el vehículo que tiene la batería cargada y deje funcionar el motor por lo menos durante cuatro minutos.
14. Trate de arrancar el vehículo que tenía la batería descargada. Si no arranca después de varios intentos, probablemente necesite servicio.

Cómo retirar los cables de paso de corriente

Invierta la secuencia exactamente al retirar los cables pasacorriente.

Después de arrancar el vehículo deshabilitado y retirar los cables pasacorriente, permita que funcione en marcha en vacío durante varios minutos.

Las ventanas eléctricas pueden necesitar ser inicializadas. Consulte "Indexación de ventanas" en *Ventanas eléctricas* ⇨ *31*.

Procedimiento de caja de arranque con cables pasacorriente (Sólo E-Ray)

Si está equipado con una batería de iones de litio, otra opción es usar una caja y/o paquete de arranque con cables pasacorriente para reactivar la batería.

Precaución

Se puede producir un cortocircuito eléctrico y dañar el vehículo si se realiza alguna de las siguientes acciones:

- La caja de arranque con cables pasacorriente se ajusta en ON antes de comenzar el procedimiento de arranque con cables pasacorriente.
- La caja de arranque con cables pasacorriente se conecta o retira en el orden incorrecto

Las reparaciones no estarían cubiertas por la garantía del vehículo. Siempre coloque la caja de arranque con cables pasacorriente en APAGADO antes de iniciar el procedimiento de arranque con cables pasacorriente, y conecte y retire la caja

(Continúa)

Precaución (Continúa)

de arranque con cables pasacorriente en el orden correcto, asegurándose que los cables no se toquen entre sí ni con ningún otro metal.

1. Ajuste la caja de arranque con cables pasacorriente en OFF.
2. Conecte el cable rojo (+) a la lengüeta positiva (+) de la batería de iones de litio descargada.
3. Conecte el cable negro (–) al poste negativo (–) de la batería de iones de litio descargada.
4. Una vez que se haya conectado la caja de arranque con cables pasacorriente, ajuste la caja de arranque con cables pasacorriente en ON. Después de encender la caja de arranque con cables pasacorriente, asegúrese que el grupo de instrumentos se encienda antes de arrancar el vehículo.
5. Después de que se encienda el grupo de instrumentos, use un cargador de batería aprobado por GM para cargar completamente la batería.

Cómo retirar los cables de paso de corriente

1. Ajuste la caja de arranque con cables pasacorriente en OFF.
2. Desconecte el cable negro (–) del poste negativo (–) de la batería de iones de litio descargada.
3. Desconecte el cable rojo (+) a la lengüeta positiva (+) de la batería de iones de litio descargada.

Carga de la batería de iones de litio de 12 voltios

La batería de iones de litio de 12 voltios se puede cargar con un cargador aprobado por GM diseñado para baterías de iones de litio. Siga las instrucciones enumeradas en el manual de operación del cargador. Para mayor información, vea *Batería - Norteamérica* ⇨ *315*.

Remolque del vehículo

Transporte de vehículo deshabilitado

Precaución

Transportar de forma incorrecta un vehículo descompuesto puede causar daño al vehículo. Use las correas de llanta adecuadas para asegurar el vehículo a una grúa de plataforma plana. No sujete ni enganche ningún marco, parte inferior de la carrocería o componente de suspensión que no se especifique a continuación. No mueva vehículos con llantas del eje trasero en el suelo. El daño no está cubierto por la garantía del vehículo.

Precaución

El vehículo puede estar equipado con un Freno de estacionamiento eléctrico (EPB) y/o una palanca de cambios electrónica. En caso de una pérdida de energía de la batería de 12 voltios, el EPB no se puede liberar y el

(Continúa)

Precaución (Continúa)

vehículo no se puede cambiar a N (Neutral). Se deben usar patines o carretillas debajo de las llantas que no ruedan para evitar daños mientras carga/descarga el vehículo. Arrastrar el vehículo causará daños no cubiertos por la garantía del vehículo.

Precaución

El vehículo puede estar equipado con una argolla de remolque. El uso inadecuado de la argolla de remolque puede causar daños al vehículo y no está cubierto por la garantía del vehículo. Si está equipado, use la argolla de remolque para cargar el vehículo en un camión de remolque de plataforma plana desde una superficie de camino plano, o para mover el vehículo una distancia muy corta a un ritmo de caminar. La argolla de remolque no está diseñada para recuperación fuera del camino. El vehículo debe estar en N (Neutral) con el freno de estacionamiento eléctrico (EPB) liberado cuando se usa la argolla de remolque.

Póngase en contacto con un servicio de remolque profesional si debe transportar el vehículo deshabilitado. GM recomienda una grúa de plataforma para transportar un vehículo deshabilitado. Utilice rampas para ayudar a reducir los ángulos de acercamiento, si es necesario.

Si está equipado, una argolla de remolque puede estar ubicada cerca de la llanta de refacción o el gato de emergencia. No use la argolla de remolque para jalar el vehículo desde nieve, lodo, arena o una zanja. Las roscas de la argolla de remolque pueden tener roscas a la derecha o a la izquierda. Tenga precaución al instalar o retirar la argolla de remolque.

El vehículo debe estar en N (Neutral) y el freno de estacionamiento eléctrico (EPB) debe estar liberado al cargar el vehículo en una grúa de plataforma.

Si está equipado, el sistema de elevación delantera se puede elevar con el motor apagado. Con el vehículo en modo de accesorios y las puertas cerradas, presione y mantenga presionado el botón del sistema de elevación delantera durante 10 segundos. Vea *Sistema de elevación delantera* ⇨ *239*. Después de cargar el vehículo, se puede bajar la parte delantera presionando nuevamente el botón del Sistema de elevación delantera con las puertas cerradas.

- Coloque el vehículo en N (Neutral) y consulte "Mantener N (Neutral) con motor apagado" en *Transmisión de embrague dual* ⇨ *212*.
- Si la batería de 12 voltios está descargada y/o el motor no arranca, el vehículo no se moverá. Intente arrancar con cables el vehículo. Vea *Arranque con cables pasacorríente - Norteamérica* ⇨ *355*. Si el arranque con cables tuvo éxito, reintente el procedimiento "Mantenimiento de N (Neutral) con motor apagado".
- Si el arranque con cables pasacorriente no tiene éxito, el vehículo no se moverá. Se deben usar patines o carretillas debajo de las llantas que no ruedan para evitar daños al vehículo.

Cáncamo de remolque frontal

Abra la cubierta usando la pequeña ranura que sella el socket delantero para la grúa.

Instale la armella de arrastre en el receptáculo y gírela hasta que esté completamente apretada.

Al retirar el ojo de remolque, vuelva a instalar la cubierta en la posición original.

Cáncamo de remolque trasero

Abra la cubierta usando la pequeña muesca que sella el receptáculo trasero para cáncamo de remolque.

Instale la armella de arrastre en el receptáculo y gírela hasta que esté completamente apretada.

Al retirar el ojo de remolque, vuelva a instalar la cubierta en la posición original.

Puntos de acoplamiento delantero

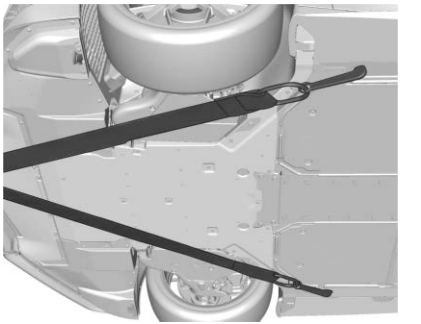

El vehículo está equipado con puntos de conexión específicos que serán usados por el proveedor de remolque. Estos orificios se puede usar para jalar el vehículo desde una superficie de camino plano sobre el camión de remolque de plataforma plana.

Remolcar vehículo recreativo

Precaución
Remolcar el vehículo, ya sea con "dolly" o con remolque tipo "dinghy-towing", puede causarle daños, debido al espacio reducido con respecto al suelo. Siempre monte el vehículo en una grúa o remolque de plataforma.

El vehículo no está diseñado para ser remolcado con alguna de sus ruedas en contacto con el suelo. Si es necesario remolcar el vehículo, vea *Transporte de vehículo deshabilitado* ⇨ *360*.

Cuidado Apariencia

Cuidado exterior

Seguros

Los seguros se lubrican en la fábrica. Use un agente de deshielo solo cuando sea absolutamente necesario y pida que engrasen los seguros después de usarlo. Vea *Líquidos y lubricantes recomendados* ⇨ *379*.

Lavado del vehículo

Precaución
No use agentes de limpieza a base de petróleo, acídicos, o abrasivos ya que pueden dañar la pintura, metal, o partes de plástico del vehículo. Si ocurre daño al vehículo, no estaría cubierto por la garantía del vehículo. Puede obtener los productos de limpieza aprobados en su concesionario. Siga todas las instrucciones del fabricante en cuanto al uso correcto del producto, las precauciones de seguridad necesarias y la forma adecuada de desechar cualquier producto para el cuidado del vehículo.

Precaución
Evite usar lavadoras de alta presión a menos de 30 cm (12 pulg.) de la superficie del vehículo. El uso de máquinas eléctricas que excedan de 8,274 kPa (1,200 psi) puede dar como resultado daños o desprendimiento de la pintura y calcomanías.

Para conservar el acabado del vehículo, lávelo con frecuencia en un lugar con sombra.

Limpieza de componentes debajo del cofre

Precaución
No lave eléctricamente ninguno de los componentes debajo del cofre que tiene este símbolo . Esto podría causar daño que no estaría cubierto por la garantía del vehículo.

Los solventes y limpiadores agresivos pueden dañar los componentes debajo del cofre. Se debe evitar el uso de estos químicos. Se recomienda solamente agua.

Se debe usar una lavadora a presión, pero se debe tener cuidado. Se deben seguir los siguientes criterios:

- La presión de agua se debe mantener debajo de 14,000 KPa (2,000 PSI).
- La temperatura del agua debe ser menor a 80 °C (180 °F).
- Se debe usar una boquilla de rocío con un patrón de rocío de ángulo amplio de 40 grados o más amplio.
- La boquilla se debe mantener a por lo menos 30 cm (1 pie) lejos de todas las superficies.

Autolavado automático

Precaución

Los lavados automáticos de automóviles pueden causar daños al vehículo, a las ruedas, a accesorios de efectos suelo, y al techo convertible (si está equipado). No utilice lavados automáticos de automóviles debido a la falta de espacio libre para el tren de rodaje, las llantas traseras anchas, y las ruedas.

Lavado manual

Enjuague bien el vehículo, antes y después de lavarlo, para eliminar por completo los agentes limpiadores. Si se secan en la superficie podrían ocurrir manchas.

Seque el acabado con una gamuza suave y limpia o con una toalla completamente de algodón, para evitar rayones en la superficie y manchas de agua.

Cuidados al acabado

Precaución

La aplicación de compuestos con máquina o el pulido agresivo de un acabado de pintura bicapa pueden dañarlo. Use solamente ceras y pulidores no abrasivos fabricados para el acabado de pintura bicapa del vehículo.

La aplicación de materiales selladores o ceras posventa no se recomienda. Si se dañan las superficies pintadas, consulte a su distribuidor para evaluar y reparar el daño. Los materiales ajenos, como cloruro de calcio y otras sales, agentes para derretir hielo, aceite y alquitrán del camino, savia de los árboles, excremento de aves, sustancias químicas de chimeneas industriales, etc., pueden dañar el acabado del vehículo si permanecen sobre las superficies pintadas. Lave el vehículo tan pronto como sea posible. De ser necesario para eliminar materiales ajenos, use limpiadores no abrasivos marcados como seguros para superficies pintadas.

Se debería realizar ocasionalmente el encerado o pulido suave manual para retirar residuos del acabado de la pintura. Consulte a su distribuidor para conocer los productos de limpieza aprobados.

Precaución

No aplique ceras o productos para pulir al plástico sin recubrimiento, vinilo, hule, calcomanías, imitación madera, o a la pintura mate, ya que puede ocurrir daño.

Evite frotar el acabado de forma vigorosa. Esto puede crear puntos brillantes y una apariencia irregular en el acabado.

Para que el acabado de la pintura se vea como nuevo, mantenga el vehículo dentro de una cochera o a cubierto, siempre que sea posible.

Protección de molduras metálicas brillantes exteriores

Precaución
La falla en limpiar y proteger las molduras de metal brillantes puede resultar en un acabado blanco lechoso o picadura. Este daño no estaría cubierto por la garantía del vehículo.

Las molduras metálicas brillantes del vehículo son de aluminio, cromo, y acero inoxidable. Para prevenir daño siempre siga estas instrucciones de limpieza:

- Asegúrese que la moldura esté fría al tacto antes de aplicar cualquier solución de limpieza.
- Sólo use soluciones de limpieza aprobadas para aluminio, cromo, y acero inoxidable. Algunos limpiadores son altamente acídicos o contienen sustancias alcalinas y pueden dañar las molduras.
- Siempre diluya un limpiador concentrado de acuerdo con las instrucciones del fabricante.
- No use limpiadores que no estén diseñados para uso automotriz.
- Use una cera no abrasiva en el vehículo después del lavado para proteger y extender el acabado de la moldura.

Cuidado del techo convertible

Únicamente baje el techo cuando esté completamente seco y evite dejar el techo bajado por periodos prolongados de tiempo para prevenir desgaste interior excesivo.

Cuidado de fibra de carbono

Las partes compuestas de fibra de carbono se pueden lavar y se les puede aplicar cera como a cualquier otra parte. Utilice una cera pigmentada clara o negra. Vea *Materiales compuestos* ⇨ *204*.

Limpieza de lámparas/lentes exteriores, emblemas, calcomanías, y franjas

Precaución
No limpiar las luces de manera adecuada podría causar daños a las cubiertas, que no estarían cubiertos por la garantía del vehículo.

Precaución
El uso de cera en rayas de acabado en negro brillante puede aumentar el nivel de brillo y crear un acabado no uniforme. Limpie las rayas de bajo brillo con jabón y agua solamente.

Use solamente agua tibia o fría, un trapo suave y jabón para el lavado de autos para limpiar las lámparas y los cristales de las lamparas y lentes exteriores, emblemas, calcomanías y tiras. Siga las instrucciones de "Lavado del vehículo" anteriormente en esta sección.

Las cubiertas de las luces están hechas de plástico, y algunas tienen cubierta de protección UV. No los limpie mientras estén secos.

No utilice ninguno de los siguientes en las cubiertas de las luces:

- Agentes abrasivos o cáusticos
- Líquidos lavadores y otros agentes limpiadores en concentraciones más altas que las sugeridas por el fabricante
- Solventes, alcoholes, combustibles u otros limpiadores agresivos

- Rascadores de hielo u otros artículos duros
- Cubiertas decorativas o cubiertas posventa mientas las luces estén encendidas, debido al exceso de calor que se genera

Tomas de aire - Rejillas de malla

Mantenga las rejillas de malla trasera y del cofre libres de desechos. Las rejillas de malla de metal pueden estar calientes al tacto después de la operación del vehículo.

Rejilla de malla trasera

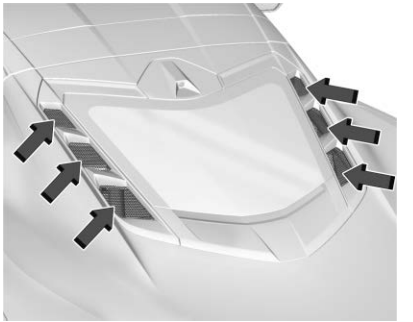

Rejilla de malla Coupé

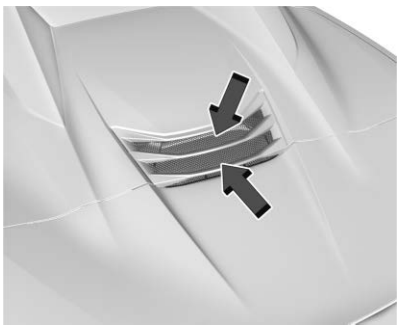

Rejilla de malla convertible

No aplique cera a las rejillas de malla.

Hojas del limpia y lavaparabrisas

Limpie el exterior del parabrisas con limpiador de cristales.

Limpie las plumas de hule con un trapo que no suelte pelusa o una toalla de papel mojada con líquido de lavado del parabrisas o un detergente suave. Lave el parabrisas perfectamente al limpiar las hojas de los limpiaparabrisas. Los insectos, la suciedad del camino, la savia y la acumulación de tratamientos de lavado o cera del vehículo pueden provocar rayas de los limpiaparabrisas.

Reemplace las hojas de los limpiaparabrisas si están gastadas o dañadas. Las condiciones polvosas extremas, como arena, sal, y el calor, sol, nieve y hielo pueden causar daños.

Tiras para intemperie

Aplique lubricante de cañuela sobre las cañuelas para que duren más, sellen mejor, y no se adhieran o rechinen. Lubrique la cinta para intemperie por lo menos una vez al año. Los climas calientes y secos requieren de una aplicación más frecuente. Las marcas negras de material de goma en las superficies pintadas se pueden quitar frotando con un paño limpio.

Llantas

Precaución

El uso de productos con base de petróleo para abrillantar las llantas del vehículo puede dañar el acabado de la pintura y/o las llantas. Al aplicar abrillantador a las llantas, limpie siempre cualquier resto sobrante que haya caído sobre las superficies pintadas del vehículo.

Para limpiar las llantas use un cepillo duro y limpiador para llantas.

Ruedas y moldura de rueda

Precaución

Para evitar daño de superficie en las ruedas y moldura de rueda, no use jabones fuertes, pulidores abrasivos, limpiadores o cepillos. Sólo utilice los limpiadores aprobados por GM. No conduzca el vehículo a través de un autolavado automático que use cepillos de limpieza de llanta/rueda de

(Continúa)

Precaución (Continúa)

carburo de silicona. Podría causar daños cuya reparación no está cubierta por la garantía del vehículo.

Utilice un trapo limpio y suave con jabón suave y agua para limpiar las llantas. Después de enjuagar perfectamente con agua limpia, seque con una toalla suave y limpia. Después puede aplicar cera.

Ruedas de fibra de carbono

⚠ Advertencia

Alterar, quitar o pintar sobre el recubrimiento térmico blanco de las ruedas de fibra de carbono puede hacer que las ruedas se sobrecalienten y se dañen. Las ruedas dañadas podrían causar un accidente. Para evitar daños a la propiedad, lesiones personales y/o la muerte, no cambie el recubrimiento de las ruedas de fibra de carbono.

Precaución

Las ruedas de fibra de carbono pueden resultar dañadas si el vehículo no se lava después de circular por caminos que hayan sido rociados con cloruro de magnesio o cloruro de calcio. Estos se emplean en el tratamiento de diversas condiciones de los caminos, como polvo y hielo. Lave siempre las partes de fibra de carbono con agua y jabón después de la exposición a estos compuestos.

Si está equipado, las ruedas de fibra de carbono tienen un recubrimiento térmico blanco de alto desempeño en el rin y la parte posterior del rayo. El recubrimiento térmico proporciona un propósito funcional y funciona mejor cuando está limpio. Consulte la sección anterior "Ruedas y cubiertas de rueda" para obtener instrucciones de limpieza. Sin embargo, incluso con una limpieza regular, se espera que el polvo de los frenos y la suciedad de la carretera oscurezcan el recubrimiento térmico de alto desempeño con el tiempo.

Sistema de frenos

Inspeccione visualmente las líneas de freno y mangueras para el buen enganche, la unión, fugas, grietas, rozaduras, etc Inspeccione las pastillas de freno de disco para desgaste y el estado de la superficie de rotores. Inspeccione las pistas del freno de tambor/desgaste de balatas o grietas.

Inspeccione otras partes de frenos, incluyendo tambores, cilindros de rueda, pinzas, freno de estacionamiento, bomba de freno, depósito de líquido de frenos, tubos de vacío, bomba de vacío eléctrica que incluye soporte y manguera de ventilación, si está equipado.

Si está equipado con Z51, revise los componentes de enfriamiento del freno. Vea *Eventos en pistas y manejo competitivo* ⇨ *183*.

Componentes de la dirección, suspensión y chasís

Inspeccione visualmente los componentes de la dirección, suspensión y chasis en busca de daños o partes sueltas o faltantes, o señales de desgaste al menos una vez al año.

Inspeccione la dirección asistida para comprobar si está correctamente conectada y unida, y buscar si hay fugas, cuarteaduras o desgaste, etc.

Compruebe constantemente las botas de unión y los sellos de los ejes en busca de fugas.

Lubricación de los componentes de la carrocería

Lubrique todos los cilindros de las llaves, bisagras del cofre y de la puerta trasera, a menos que los componentes sean de plástico. Aplique grasa de silicona a las cintas para intemperie con un trapo limpio para que éstas duren más, sellen mejor y no se peguen ni rechinen.

Mantenimiento de la carrocería

Precaución
Para vehículos eléctricos o híbridos, realice un cuidado regular alrededor del sistema de alto voltaje. No dirija rocío de alta presión en o alrededor de conectores, cables o cualquiera de las ventilas. La alta presión puede dañar los sellos y los componentes de la batería.

Por lo menos dos veces al año, en primavera y otoño, use agua simple para lavar cualquier material corrosivo de la carrocería inferior. Tenga cuidado de limpiar cuidadosamente cualquier área donde pueda acumularse el lodo u otros desechos.

No lave a presión directamente la caja de transferencia y/o los sellos de salida del eje delantero/trasero. El agua a alta presión puede retirar los sellos y contaminar el fluido. El fluido contaminado disminuirá la vida de la caja de transferencia y/o los ejes y se debe reemplazar.

Daño a la carrocería

Si el vehículo se daña y requiere reparación o el reemplazo de láminas metálicas, asegúrese de que el taller de hojalatería aplique material anticorrosión a las partes reparadas o reemplazadas, para restaurar la protección contra la corrosión.

Las partes de reemplazo del fabricante original brindarán protección contra la corrosión, al mismo tiempo que se conserva la garantía del vehículo.

Daño acabado

Repare con prontitud las rayaduras y peladuras de pintura menores con los materiales de retoque disponibles en su distribuidor. Los daños del acabado que cubren áreas grandes pueden corregirse en el taller de hojalatería y pintura de su distribuidor.

Manchado pintura química

Los contaminantes del aire pueden caer sobre el vehículo y dañar las superficies pintadas, causando decoloraciones en forma de anillo, manchas y pequeños puntos oscuros irregulares en la superficie pintada. Vea "Cuidado de acabado" previamente en esta sección.

Cuidado interior

Para evitar abrasiones por partículas de polvo, limpie el interior del vehículo regularmente. Antes de usar los limpiadores, lea y siga todas las instrucciones de seguridad indicadas en la etiqueta. Mientras limpia el interior, abra las puertas y ventanas para una ventilación adecuada. Los periódicos o vestimenta oscura puede transferir color al interior del vehículo.

Precaución

Retire inmediatamente los limpiadores, lociones para las manos, protector solar y repelente de insectos de todas las superficies interiores o se pueden producir daños permanentes.

Precaución

Utilice limpiadores diseñados específicamente para las superficies a limpiar, para evitar daños permanentes al vehículo. Aplique todos los limpiadores directamente a un paño limpiador. No rocíe limpiadores en ningún interruptor o control.

Cuando use limpiadores de jabón líquido, siga las instrucciones del limpiador específico o la solución de jabón para conocer las instrucciones de dilución.

Precaución

Para prevenir el daño:

(Continúa)

Precaución (Continúa)

- Nunca utilice navajas ni ningún otro objeto afilado para eliminar la suciedad de ninguna superficie interior.
- Nunca utilice cepillos con cerdas duras.
- Nunca frote las superficies de manera agresiva o con demasiada presión.
- No humedezca ningún componente eléctrico expuesto.
- No utilice detergentes de lavandería o lavaplatos con desengrasantes. No use soluciones que contengan jabones fuertes o cáusticos.
- Al limpiar la tapicería, no la empape.
- No utilice solventes o limpiadores que contengan solventes.
- No use toallas desinfectantes que tengan esencias o contengan cloro. No use toallas o limpiadores que muestren una transferencia de color a la toalla o que cambien la apariencia de la superficie interior cuando se usan.

(Continúa)

Precaución (Continúa)

- No use desinfectantes para manos con esencia o de tipo gel. Si el desinfectante de manos entra en contacto con las superficies interiores del vehículo, séquelo inmediatamente y límpielo con un paño suave humedecido con una solución de agua y jabón suave.

Ventana interior

Para limpiarlo, utilice una tela de microfibra con agua. Limpie los rastros de agua con un trapo seco. Si es necesario, use un limpiador de ventanas comercial después de limpiar únicamente con agua.

Precaución

Para prevenir rayones, nunca use limpiadores abrasivos sobre el cristal del automóvil. Los limpiadores abrasivos o la limpieza agresiva pueden dañar el desempañador de la ventana trasera.

Limpiar el parabrisas con agua durante los primeros tres o seis meses de posesión reducirá la tendencia al empañamiento.

Cubiertas de las bocinas

Limpie suavemente con aspiradora las cubiertas de las bocinas, de manera que las bocinas no se dañen. Limpie las manchas con agua y un jabón suave.

Molduras recubiertas

Limpie las molduras recubiertas.

- Cuando estén ligeramente manchadas, límpielas con una esponja o un trapo suave, que no suelte pelusa mojados con agua.
- Cuando estén muy manchadas, use agua jabonosa tibia.

Vinilo/Hule

Si está equipado con tapetes de vinilo y hule, use un paño suave y/o un cepillo humedecido con agua para eliminar el polvo y la suciedad suelta. Para una limpieza más profunda, use una solución de jabón suave y agua.

⚠ Advertencia

No use limpiadores que contengan silicona, productos a base de cera o limpiadores que aumenten el brillo en pisos y tapetes

(Continúa)

Advertencia (Continúa)

de vinilo/hule. Estos limpiadores pueden cambiar permanentemente la apariencia y el tacto del vinilo/hule y pueden hacer que el piso sea resbaladizo. Su pie podría resbalar mientras opera el vehículo, y podría perder el control y provocar un choque. Usted u otras personas pueden sufrir lesiones.

Tela/Alfombra/Ante

Inicie aspirando la superficie, utilizando un accesorio con cepillo suave. Si utiliza un accesorio de cepillo de aspirar giratorio, utilícelo sólo en los tapetes del piso. Antes de limpiar, retire suavemente tanta suciedad como sea posible:

- Seque los líquidos presionándolos con una toalla de papel. Continúe presionando hasta que no pueda quitarse más líquido.
- Para manchas sólidas, quite la mayor cantidad de residuos posible antes de aspirar.

Para limpiar:

1. Empape un trapo limpio, que no suelte pelusa con agua corriente. Se recomienda un trapo de microfibra para evitar la transferencia de pelusas a la tela o la alfombra.
2. Retire el exceso de humedad exprimiendo el trapo hasta que ya no caigan gotas.
3. Empiece en el borde exterior de la mancha y suavemente frote hacia el centro. Doble la tela de limpieza a un área limpia con frecuencia para prevenir forzar la suciedad hacia adentro de la tela.
4. Continúe frotando con cuidado el área manchada hasta que ya no se transfiera la mancha al trapo.
5. Si no se retira por completo la suciedad, use una solución de jabón suave seguida únicamente por agua simple.

Si no se puede quitar la mancha completamente, podría ser necesario usar un quitamanchas o limpiador comercial. Antes de usar un limpiador de tapicería o un eliminador de manchas disponible comercialmente, pruébelo en una pequeña área oculta para verificar la estabilidad del color. Si se forma un anillo, limpie toda la tela o tapete.

Después de limpiar, use una toalla de papel para secar el exceso de humedad.

Limpieza de superficies de alto brillo y de las pantallas de radio y de estado del vehículo.

Use una tela de microfibra en superficies de alto brillo o en las pantallas del vehículo. Primero, use un cepillo de cerdas suaves para retirar la suciedad que pueda rayar la superficie. Después limpie suavemente con una tela de microfibra. Nunca utilice limpiadores de ventanas o solventes. Periódicamente lave a mano el paño de microfibra por separado, utilizando un jabón suave. No utilice cloro ni suavizante de telas. Lave a fondo y seque con aire antes del siguiente uso.

Precaución
No sujete un dispositivo con ventosa al desplegado. Esto podría causar daño que no estaría cubierto por la garantía del vehículo.

Tablero de instrumentos, piel, vinilo, otras superficies de plástico, superficies pintadas de bajo brillo, y superficies de madera natural de poro abierto

Precaución
Empapar o satura la piel, en especial piel perforada, así como otras superficies interiores, puede causar un daño permanente. Limpie el exceso de humedad de estas superficies después de limpiar y permita que sequen por sí solas. Nunca utilice calor, vapor, o removedores de manchas. No use líquidos que contengan alcohol o solventes en los asientos de piel. No use limpiadores que contengan silicón o productos a base de cera. Los limpiadores que contienen estos solventes pueden cambiar permanentemente la apariencia y sensación de la piel o molduras suaves y no se recomiendan.

Precaución

El uso de desodorantes de aire puede causar daño permanente a las superficies de plástico y pintadas. Si un desodorante de aire entra en contacto con la superficie de plástico o pintada en el vehículo, séquelo de inmediato y limpie con una tela suave humedecida con una solución de jabón suave. El daño causado por desodorantes de aire no estará cubierto por la garantía del vehículo.

Use aire comprimido o una aspiradora para retirar el líquido o polvo debajo de la tapa del Controlador multifunción (MFC), si está equipado.

Utilice un cepillo de cerdas suaves para quitar el polvo de las perillas y hendiduras del tablero de instrumentos. Utilice un trapo de microfibra suave mojado con agua para quitar el polvo y soltar la mugre. Para una limpieza más profunda, utilice un trapo de microfibra suave humedecido con una solución de jabón suave y agua.

No utilice limpiadores que aumenten el brillo, especialmente en el tablero de instrumentos. El brillo reflejado podría reducir la visibilidad a través del parabrisas bajo ciertas condiciones.

Cubierta de carga y red de comodidad

Si está equipado, lave con agua tibia y un detergente suave. No use blanqueadores con cloro. Enjuague con agua fría, y luego seque por completo.

Cuidado de los cinturones de seguridad

Mantenga los cinturones limpios y secos.

⚠ Advertencia

No blanquee ni tiña el tejido del cinturón de seguridad. Eso puede debilitar el tejido severamente. En una colisión pueden no ser capaces de proporcionar la protección adecuada. Limpie y enjuague el tejido del cinturón de seguridad solamente con jabón suave y agua templada. Permita que el tejido se seque.

Tapetes

⚠ Advertencia

Si un tapete es de tamaño incorrecto o no es instalado adecuadamente, puede interferir con los pedales. La interferencia con los pedales puede provocar aceleración no intencional y/o distancias de frenado mayores que pueden provocar choques y lesiones. Asegúrese que el tapete no interfiera con los pedales.

Siga estas siguientes directrices para el uso adecuado de los tapetes:

- Los tapetes incluidos como equipo original están diseñados para su vehículo. Si los tapetes requieren reemplazo, se recomienda la compra de tapetes certificados por GM. Los tapetes ajenos a GM pudieran no encajar apropiadamente y pudieran interferir con los pedales. Siempre verifique que los tapetes no interfieran con los pedales.
- No utilice un tapete para el piso si el vehículo no cuenta con un sujetador de tapete del lado del conductor.

- Use los tapetes con el lado correcto hacia arriba. No los voltee.
- No coloque nada sobre el tapete del lado del conductor.
- Utilice solo un tapete en el lado del conductor.
- No coloque un tapete sobre otro.

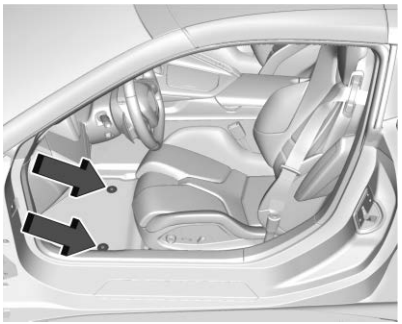

Los tapetes se mantienen en su lugar por medio de dos retenes.

Cómo instalar y cambiar los tapetes

1. Tire hacia arriba de la parte trasera del tapete para retirarlo de los retenes.
2. Vuelva a instalarlo alineando las aberturas del tapete sobre los retenes y presionando para que entre en su sitio.
3. Asegúrese de que el tapete quede fijo en su sitio. Asegúrese de que el tapete no interfiera con los pedales.

Limpieza de tapetes de hule (tapetes y revestimientos para todo clima)

Consulte "Vinilo/Hule" bajo *Cuidado interior* ⇨ *369* respecto a información de limpieza importante.

Servicio y mantenimiento

Información general
Información general 374
Programa de mantenimiento
Programa de mantenimiento 375
Inspección de vehículo de múltiples puntos (MPVI)
Inspección de vehículo de múltiples puntos (MPVI) 378
Servicios para aplicaciones especiales
Servicios para aplicaciones especiales 379
Líquidos, lubricantes y partes recomendadas
Líquidos y lubricantes recomendados 379

Información general

Su vehículo representa una inversión importante. Esta sección describe el mantenimiento requerido para el vehículo. Siga esta programación para ayudar a proteger su vehículo contra gastos de mantenimiento mayores debidos a la negligencia o mantenimiento inadecuado. También podría ayudar a mantener el valor del vehículo al venderlo. Es responsabilidad del propietario realizar todos los servicios de mantenimiento.

Su distribuidor cuenta con técnicos especializados que pueden realizar el mantenimiento adecuado utilizando partes genuinas de repuesto. También cuenta con herramientas y equipos actualizados para obtener diagnósticos rápidos y precisos. Muchos distribuidores incluso cuentan con horario extendido los sábados, transporte de cortesía y programación de citas en línea para ayudarle con sus necesidades de servicio.

Su distribuidor reconoce la importancia de brindarle servicios de mantenimiento y reparaciones a un precio competitivo. Con técnicos especializados, el distribuidor es el lugar donde debe acudir para mantenimiento de rutina como cambios de aceite, rotaciones de llantas, así como artículos de mantenimiento adicionales como llantas, frenos, baterías y plumas limpiaparabrisas.

Precaución

Los daños causados por mantenimiento inadecuado podrían conllevar reparaciones costosas, que podrían no estar cubiertas por la garantía del vehículo. Los intervalos de mantenimiento, verificaciones, inspecciones, niveles de fluidos y lubricantes son importantes para mantener este vehículo en buenas condiciones de operación.

No realice lavados químicos no aprobados por GM en el vehículo. El uso de lavados, solventes, limpiadores, o lubricantes que no estén aprobados por GM podría dañar el vehículo, y requerir reparaciones costosas que no están cubiertas por la garantía del vehículo.

La rotación de llantas y los servicios requeridos son responsabilidad del propietario del vehículo. Se recomienda llevar su vehículo al distribuidor para que se realicen estos servicios cada 12 000 km (7,500 millas).

El mantenimiento adecuado del vehículo ayuda a mantener el vehículo en buenas condiciones de operación, mejora la economía de combustible y reduce las emisiones.

Debido a las diversas formas en que la gente usa los vehículos, las necesidades de mantenimiento también varían. Podría requerir revisiones y servicios más a menudo. Los servicios adicionales requeridos - normales son para vehículos que:

- Llevan pasajeros y carga dentro de los límites recomendados en la etiqueta de Información de Llantas y Carga. Consulte *Límites de carga del vehículo* ⇨ *199*.
- Se conducen sobre superficies de caminos razonables, dentro de los límites legales de manejo.
- Usan el combustible recomendado. Consulte *Combustible recomendado* ⇨ *264*.

Consulte la información en la tabla de servicios de mantenimiento adicionales - normales requeridos.

Los servicios adicionales requeridos - severos son para vehículos que:

- Se conducen principalmente en tráfico pesado o climas cálidos.
- Se manejan normalmente sobre terrenos empinados o montañosos.
- Se usan para manejo de alta velocidad o competitivo.
- Se usan como vehículos de taxi, policía o servicio de entregas.

Consulte la información en la tabla de servicios de mantenimiento adicionales - severos requeridos.

⚠ Advertencia

El realizar trabajos de mantenimiento puede ser peligroso y causar lesiones graves. Sólo realice el trabajo de mantenimiento si cuenta con la información, herramientas y equipos adecuados. Si no cuenta con ellos, acuda con su distribuidor o concesionario para que un técnico capacitado haga el trabajo. Consulte *Realizar su propio servicio* ⇨ *273*.

Programa de mantenimiento

Rotación de llantas y servicios requeridos cada 12 000 km (7,500 mi) o Cada 12 meses, lo que ocurra primero

Las llantas se rotan para lograr un desgaste más uniforme para todas las llantas. La primera rotación es la más importante.

En cualquier momento que se observe desgaste inusual, rote las llantas lo antes posible, revise la presión de inflado adecuada de la llanta o revise respecto a llantas o ruedas dañadas. Si continúa el desgaste inusual después de la rotación, revise la alineación de la rueda. Consulte *Cuándo se deben reemplazar las llantas* ⇨ *348* y *Reemplazo de rueda* ⇨ *353*.

- Realice una inspección de vehículo de múltiples puntos. Consulte *Inspección de vehículo de múltiples puntos (MPVI)* ⇨ *378*.
- Lubrique los componentes de la carrocería. Consulte *Cuidado exterior* ⇨ *363*.

Servicios requeridos

12,000 km (7,500 millas) iniciales

Precaución
El filtro de depósito externo de la transmisión se debe cambiar a los 12 000 km (7,500 millas) durante el período de asentamiento inicial. Si no se reemplaza el filtro de depósito externo, se puede dañar la transmisión y potencialmente anular cualquier garantía.

- El cambio del filtro del depósito externo de la transmisión inicial debe realizarse a los 12,000 km (7,500 mi). Este servicio puede ser complejo. Visite a su distribuidor.
  - Si el filtro del depósito se reemplaza más de 800 km (500 mi) antes de los 12,000 km (7,500 mi) de período de asentamiento, el filtro aún debe reemplazarse nuevamente dentro del intervalo de servicio de 800 km (500 mi) +/- los 12 000 km (7,500 mi).
  - El programa de mantenimiento de la transmisión debe reiniciarse si se reemplaza el ensamble de la transmisión. La nueva unidad requerirá el mismo mantenimiento de asentamiento inicial.

Cada 12,000 km (7,500 millas)

- Compruebe el nivel de aceite del motor y el porcentaje de vida del aceite. Si se requiere, cambie el aceite y el filtro, y reinicie el sistema de vida útil del aceite. O cuando se muestra el mensaje CAMBIAR PRONTO EL ACEITE DE MOTOR, cambie el aceite y el filtro dentro de los siguientes 1,000 km (600 millas). Cuando se conduce bajo las mejores condiciones, el sistema de duración del aceite del motor puede no indicar que el vehículo requiera servicio hasta por un año. El aceite del motor y el filtro deben cambiarse al menos una vez al año, y el sistema de duración del aceite deberá reiniciarse. Un técnico calificado en su distribuidor puede realizar este trabajo. Si el sistema de duración del aceite del motor se reinicia accidentalmente, dé servicio al vehículo durante los próximos 5,000 km (3,000 millas) desde el último servicio. Reinicie el sistema de duración del aceite siempre que se cambie el aceite. Consulte *Sistema de duración del aceite del motor* ➪ *297*.
- Cuando se muestre el mensaje REEMPLAZAR EN SIGUIENTE CAMBIO DE ACEITE, se debe reemplazar el filtro de aire del motor en el siguiente cambio de aceite del motor. Cuando se muestre el mensaje REEMPLAZAR FILTRO DE AIRE DEL MOTOR PRONTO, se debe reemplazar el filtro de aire del motor tan pronto como sea posible. Restablezca el sistema de duración del filtro de aire del motor después que se reemplace el filtro de aire del motor. Consulte *Sistema de vida de filtro de aire del motor* ➪ *300*.

Cada 24,000 km (15,000 millas)

- Reemplace el filtro de aire del motor o cuando aparezca el mensaje REEMPLAZAR EN SIGUIENTE CAMBIO DE ACEITE, el filtro de aire del motor debe reemplazarse en el próximo cambio de aceite del motor. Cuando se muestre el mensaje REEMPLAZAR FILTRO DE AIRE DEL MOTOR PRONTO, se debe reemplazar el filtro de aire del motor tan pronto como sea posible. Restablezca el sistema de duración del filtro de aire del motor después que se reemplace el filtro de aire del motor. Consulte *Sistema de vida de filtro de aire del motor* ➪ *300*.

Cada 36,000 km (22,500 millas)

- Reemplace el filtro de aire del compartimiento del pasajero. O cada 24 meses, lo que suceda primero. Se puede necesitar un reemplazo más frecuente del filtro de aire del compartimiento de pasajeros si se conduce en áreas con tráfico pesado, calidad de aire deficiente, altos niveles de polvo, u otros alérgenos ambientales. El reemplazo del filtro de aire del compartimiento de pasajeros también se puede necesitar si hay flujo de aire reducido, empañamiento de ventanas, u olores. Su distribuidor GM puede ayudar a determinar cuándo reemplazar el filtro.
- Cambie el filtro del depósito externo de transmisión de embrague dual. Revise el porcentaje de vida de fluido de la transmisión. Si el porcentaje es menor a 10%, reemplace el fluido y el filtro del depósito externo. Cambie el filtro del depósito externo cada 36,000 km (22,500 mi) a partir de entonces. Este servicio puede ser complejo. Visite a su distribuidor.

Cada 72,000 km (45,000 millas)

- Cambie el líquido de la transmisión y el filtro del depósito externo. Cambie el filtro del depósito externo cada 36,000 km (22,500 mi) a partir de entonces. Este servicio puede ser complejo. Visite a su distribuidor.

  O cuando se muestra el mensaje CAMBIAR FLUIDO DE TRANSMISIÓN PRONTO, cambie el fluido y el filtro de depósito externo dentro de los siguientes 1,000 km (620 millas). La falla en cambiar el fluido de la transmisión en los intervalos requeridos puede guiar a desempeño reducido de la transmisión. El fluido de la transmisión se debe cambiar por lo menos cada tres años y se debe restablecer el Sistema de vida de fluido. Su distribuidor cuenta con técnicos de servicio capacitados que cambiarán el fluido y restablecerán el sistema. Si el sistema se llega a restablecerse por accidente, se debe cambiar el fluido en 72,000 km (45,000 millas) después del último cambio de fluido. Consulte *Sistema de vida de fluido de transmisión de embrague dual* ⇨ *299*.

Cada 156,000 km (97,500 millas)

- Reemplace las bujías. Revise los cables de bujía y/o fundas.

Cada 161,000 km (100,000 millas)

- Reemplace el cofre y/o los puntales neumáticos de soporte de elevación de la carrocería. O cada 10 años, lo que suceda primero. Consulte *Puntal(es) neumáticos* ⇨ *320*.

Cada 240,000 km (150,000 millas)

- Drene y llene el sistema de enfriamiento del motor. O cada seis años, lo que suceda primero. Consulte *Sistema de enfriamiento (Impulso electrificado)* ⇨ *307 Sistema de enfriamiento (Motor)* ⇨ *303*.

Revisiones y servicios del propietario

Cada cinco años

- Reemplace el líquido de frenos. Consulte *Líquido de frenos* ⇨ *314*.
- Reemplace el líquido del sistema de elevación delantera (si está equipado). Consulte *Líquidos y lubricantes recomendados* ⇨ *379*.

Cada siete años

- Reemplace el desecante de aire acondicionado cada siete años. El sistema de aire acondicionado requiere mantenimiento cada siete años. Este servicio requiere el reemplazo del desecante para ayudar con la longevidad y la operación eficiente del sistema de aire acondicionado. Este servicio puede ser complejo. Visite a su distribuidor.

Estacional

- Para los modelos Z06 o E-Ray, revise el filtro del depurador de aire del motor y limpie las hojas, la suciedad y los residuos del alojamiento del filtro de aire para maximizar el desempeño del motor y la vida útil del filtro de aire. Consulte *Depurador/filtro de aire motor* ⇨ *301* y *Almacenamiento del vehículo* ⇨ *273*.

Condicional

- Si se observa un chirrido de frenos durante la conducción normal en carretera, limpie y aplique lubricante en pasta de cobre a los topes de las balatas de freno en los calibradores delanteros y traseros. Consulte *Líquidos y lubricantes recomendados* ⇨ *379*.

Inspección de vehículo de múltiples puntos (MPVI)

Una inspección de vehículo de múltiples puntos (MPVI) realizada por un técnico capacitado es una evaluación de mantenimiento de su vehículo. El beneficio de la MPVI es identificar los elementos del servicio que requieren atención inmediata y aquellos que pueden requerir atención en el futuro.

El técnico realizará las siguientes verificaciones en su vehículo. Puede obtener una copia de la lista de verificación MPVI correspondiente en el sitio web del Servicio Certificado de GM de su país. Para obtener una lista completa de verificaciones, inspecciones y servicios, consulte a su distribuidor.

Es posible que algunos elementos no se apliquen a su vehículo y/o región.

Diagnósticos

- OnStar activo, si está equipado
- Historial de servicio/revisión de llamados a revisión

Aceite y filtro de motor

- Aceite del motor
- Monitor de vida del aceite
  - Reinicie el monitor de vida del aceite.

Luces exteriores

- Inspección visual

Parabrisas y limpiadores

- Inspección visual

Batería 12 Voltios

- Inspección visual de la batería
- Resultados de prueba de batería
- Cables y conexiones de batería

Sistemas, fluidos, e inspección de fugas visibles

- Aceite del motor

- Transmisión
- Eje de impulso
- Caja de transferencia
- Sistema de enfriamiento del motor
- Dirección asistida, si está equipado
- Sistema de combustible
- Líquido de lavado del parabrisas

Inspección de llantas

- Presión de llantas, profundidad de dibujo, y desgaste
- Rotación, si es aplicable
- Verificación de alineación, opcional
- Restablecimiento de monitor de presión de llantas
- Compruebe la fecha de caducidad del sellador de llantas, si aplica
- Verificación de llanta de repuesto, si está equipado

Frenos

- Verificación de sistema de frenos

Inspecciones visibles y funcionales

- Componentes de cinturón de seguridad
- Sistema de escape
- Pedal del acelerador
- Filtro de aire de compartimiento de pasajeros, si está equipado
- Filtro de aceite del motor
- Mangueras
- Bandas
- Amortiguadores y suspensión
- Componentes de dirección
- Fundas de eje o eje de impulso y juntas en U
- Puntales de elevación de compartimiento, si está equipado
- Tapetes asegurados, sin interferencia con pedales
- Claxon
- Bloqueo de ignición, si está equipado
- Interruptor de motor de arranque
- Sistema de control de evaporaciones

Lubricar

- Componentes de chasis

Servicios para aplicaciones especiales

- Sólo vehículos de uso comercial severo: Lubrique los componentes del chasis en cada cambio de aceite.
- Pida que se realice el servicio de lavado debajo de la carrocería. Vea "Mantenimiento de la carrocería" en *Cuidado exterior* ⇨ *363*.

Líquidos, lubricantes y partes recomendadas

Líquidos y lubricantes recomendados

Los fluidos y lubricantes identificados a continuación por nombre, o especificación, incluyendo fluidos o lubricante no indicados aquí, se pueden obtener a partir de su distribuidor.

Uso	Líquido/lubricante
Lubricación de balatas	Pasta de cobre Molykote. Visite a su distribuidor.
Lubricación de chasis	Lubricante de chasis que cumpla los requerimientos de NLGI #2, Categoría LB o GC-LB.
Transmisión de embrague dual	Visite a su distribuidor.
Refrigerante del motor	Mezcla de 40/60 de refrigerante/agua con agua limpia y potable, y use solamente refrigerante DEX-COOL. Consulte *Sistema de enfriamiento (Impulso electrificado)* ⇨ *307 Sistema de enfriamiento (Motor)* ⇨ *303*.
Aceite de motor	Aceites para motor que cumplan con la especificación dexosR, con el grado de viscosidad SAE adecuado. Se recomienda Mobil 1 dexosR completamente sintético. Consulte *Aceite del motor (Motor 5.5L LT6)* ⇨ *290 Aceite del motor (Motor 6.2L LT2)* ⇨ *294*.
Líquido de la unidad de impulso híbrido delantero (E-Ray)	Fluido de transmisión automática DEXRON ULV.
Sistema de elevación delantera (si está equipado)	Líquido de frenos hidráulico DOT 4 aprobado por GM. Consulte *Sistema de elevación delantera* ⇨ *239*.
Sistema de frenos hidráulico	Líquido de frenos hidráulico DOT 4 aprobado por GM.
Sistema de enfriamiento electrónico de potencia y refrigerante del sistema de almacenamiento de energía recargable (E-Ray)	Use sólo ACDelco Premix (Mezcla 50/50 de agua des-ionizada y refrigerante DEX-COOL). Visite a su distribuidor.
Liquido lavaparabrisas	Fluido del lavaparabrisas automotriz que cumpla con los requerimientos regionales de protección contra congelación.

Datos técnicos

Identificación del Vehículo
Número de identificación del vehículo (NIV) 381
Identificación de partes de servicio 381
Datos del vehículo
Capacidades/especificaciones 381
Ruta banda del motor 385

Identificación del Vehículo

Número de identificación del vehículo (NIV)

El identificador legal se encuentra en la esquina delantera del tablero de instrumentos, en el lado del conductor del vehículo. Se puede ver a través del parabrisas desde fuera del vehículo. El Número de identificación del vehículo (NIV) también aparece en el Certificado del Vehículo y en las etiquetas de Partes de Servicio y certificado del título y registro.

Identificación Motor

El octavo carácter en el NIV corresponde al código del motor. El código identifica el motor del vehículo, sus especificaciones y partes de repuesto. Consulte "Especificaciones del motor" bajo *Capacidades/especificaciones* ⇨ *381* para el código del motor del vehículo.

Identificación de partes de servicio

La etiqueta de certificación está destinada para proveer la información de servicio del vehículo para el técnico de servicio.

Hay un código de barras grande en la etiqueta de certificación ubicada en la puerta del conductor o el pilar central (pilar B) que el técnico de servicio puede escanear respecto a la siguiente información:

- Número de identificación del vehículo (NIV)
- Designación del modelo
- Información de la Pintura
- Opciones de producción

Datos del vehículo

Capacidades/especificaciones

Las siguientes capacidades aproximadas se dan en unidades métricas y sus conversiones en unidades inglesas.

Vea *Líquidos y lubricantes recomendados* ⇨ *379*.

Aplicación	Capacidades	
	Unidades métricas	Sistema inglés
Refrigerante del aire acondicionado	Para conocer el tipo y la cantidad de carga del refrigerante del sistema de aire acondicionado, consulte la etiqueta del refrigerante ubicada bajo el cofre. Consulte a su distribuidor para más información.	
Sistema de enfriamiento de motor de motor 5.5L V8 (LT6)* – Z06	23.5 L	24.8 qt
Sistema de enfriamiento de motor de motor 6.2L V8 (LT2) con Paquete de desempeño* – Stingray y E-Ray	21.5 L	22.7 qt
Sistema de enfriamiento de motor de motor 6.2L V8 (LT2) sin Paquete de desempeño* – Stingray	20.5 L	21.7 qt
Sistema de enfriamiento de electrónica de potencia (E-Ray)	1.4 L	1.5 qt
Sistema de almacenamiento de energía recargable (E-Ray)	2.0 L	2.1 qt
Aceite del motor con filtro		
Motor 5.5L V8 (LT6) – Z06	7.6 L	8.0 qt
Motor 6.2L V8 (LT2) – Stingray y E-Ray	7.1 L	7.5 qt
Unidad de impulso híbrido delantero (E-Ray)**	3.0 L	3.2 qt

Aplicación	Capacidades	
	Unidades métricas	Sistema inglés
Tanque de combustible	70.0 L	18.5 gal
Par de la tuerca de la rueda	190 N•m	140 lbs pie
Todas las capacidades son aproximadas. Al agregar, cerciórese de llenar al nivel aproximado, conforme a las recomendaciones de este manual. Vuelva a verificar el nivel del fluido después de llenar		
*Los valores de capacidad del sistema de enfriamiento del motor están basados en el sistema de enfriamiento completo y sus componentes. ** Después de drenaje.		

Especificaciones del motor

Motor	Código NIV	Transmisión	Calibración de la bujía	Orden de encendido
Motor 5.5L V8 (LT6) – Z06	3	Transmisión de embrague dual	0.65-0.75 mm (0.026-0.030 pulg.)	1-4-3-8-7-6-5-2
Motor 6.2L V8 (LT2) – Stingray y E-Ray	4	Transmisión de embrague dual	0.95–1.10 mm (0.037–0.043 pulg)	1-8-7-2-6-5-4-3
Los claros de bujía son preajustados por el fabricante. No se recomienda ajustar los claros de bujía y esto puede dañar la bujía.				

Datos del motor

Motor	Caballos de potencia	Torque	Deslizamiento	Relación de compresión
Motor 5.5L V8 (LT6) – Z06	670	460 lbs pie	5.5 L	12.5:1
Motor 6.2L V8 (LT2) con Escape de desempeño – Stingray y E-Ray	495	470 lbs pie	6.2 L	11.5:1
Motor 6.2L V8 (LT2) con escape estándar – Stingray	490	465 lbs pie	6.2 L	11.5:1

Ruta banda del motor

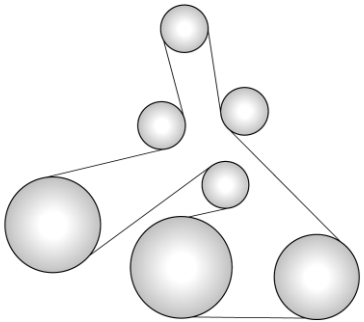

Motor 5.5L V8 (LT6) – Z06

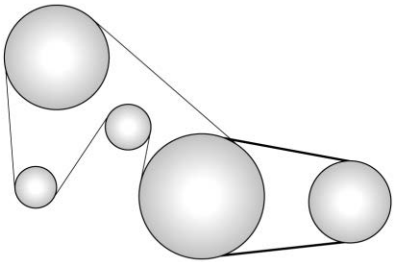

Motor 6.2L V8 (LT2) – Stingray y E-Ray

Información al cliente

Información al cliente
Procedimiento de Satisfacción al Cliente 386
Oficinas de atención al cliente 387
Cuenta y soporte al cliente en línea 387
Asistencia en el Camino 388
Norma de Radiofrecuencia 391

Elaboración de informes sobre defectos de seguridad
Cómo informar defectos de seguridad a General Motors 391

Grabación de datos y privacidad del vehículo
Grabación de datos y privacidad del vehículo 391
Cyberseguridad 392
Grabadoras de datos eventos 392
OnStar 393
Sistema de Infoentretenimiento 393

Información al cliente

Procedimiento de Satisfacción al Cliente

Garantía extendida

¿Aceptó el plan de garantía extendida? General Motors recomienda este plan para complementar la garantía incluida en la compra del nuevo vehículo.

Visite a su distribuidor para obtener más detalles.

Procedimiento de asistencia al cliente

La satisfacción y preferencia de los clientes son muy importantes para su distribuidor y General Motors.

En una situación normal, cualquier problema con la transacción, venta o uso del vehículo debe ser manejado por los departamentos de ventas o servicio de su distribuidor. Empero, reconocemos que a pesar de las buenas intenciones de todas las partes involucradas, a veces puede ocurrir un malentendido.

Si tiene algún problema que no haya sido manejado en forma satisfactoria por los medios normales, le sugerimos los pasos siguientes:

Paso Uno: Explique su caso al agente de servicio de su distribuidor, gerente de servicio, agente de ventas del distribuidor, o gerente de ventas, dependiendo de su caso. Asegúrese que todos tengan la información necesaria. Ellos están interesados en su satisfacción continua.

Paso Dos: Si su problema no se resolvió después del paso uno, comuníquese con el gerente general o al propietario del concesionario para escalar su inquietud.

Paso Tres: Si su caso no es resuelto en un plazo de tiempo razonable, por favor llame al Centro de Atención a Clientes (CAC) de General Motors, y proporcione la información siguiente:

- Nombre
- Dirección
- Número telefónico
- Año modelo
- Marca
- Número de identificación del vehículo (NIV)
- Kilometraje
- Fecha de entrega
- Descripción del problema
- Nombre del distribuidor
- Dirección del distribuidor

Vea *Oficinas de atención al cliente* ⇨ *387*.

Oficinas de atención al cliente

Para contactar el Centro de Atención a Clientes (CAC), use los números de teléfono que se listan en esta sección. La asistencia a clientes está disponible de lunes a viernes, de 08:00 a 20:00 horas, y los sábados de 09:00 a 15:00 horas.

Si tiene preguntas, puede enviar correos electrónicos al Centro de Atención a Clientes (CAC) a: asistencia.gmmexico@gm.com.

Para asistencia en inglés: mx_gm_customerassistance@gm.com.

México

800-466-0811

800-508-0000

Estados Unidos

1-800-222-1020

Canadá

1-800-268-6800

Nicaragua

00-1800-226-0510

Otros países de Centro América y el Caribe

52-555-901-2369

Cuenta y soporte al cliente en línea

Experiencia de propietario en línea my.chevrolet.com.mx

El Centro de Propietario no está disponible para ninguno de los países en la región de Centro América y el Caribe.

La experiencia del propietario en linea de Chevrolet permite la interacción con Chevrolet y mantiene información importante específica del vehículo en un lugar.

Beneficios de la membresia

: Descargue los manuales del propietario y vea vídeos prácticos específicos del vehículo.

: Ver horarios de mantenimiento, alertas e Información de diagnóstico del vehículo. Programación de citas para servicio.

: Vea e imprima los registros de servicio grabados automáticamente.

: Seleccione un distribuidor preferido y vea las ubicaciones, mapas, números telefónicos, y horarios.

: Rastree la información de garantía de su vehículo.

: Vea recordatorios activos por Número de identificación del vehículo (NIV). Vea *Número de identificación del vehículo (NIV)* ⇨ *381*.

: Vea la información de cuenta OnStar (si está equipado).

: Converse con alguno de nuestros representantes de apoyo en línea.

Store : Compre paquetes OnStar, Servicios conectados y Datos en línea.

Vea my.chevrolet.com.mx para registrar su vehículo.

Asistencia en el Camino

El programa de Asistencia en el Camino no está disponible para ninguno de los países en la región de Centro América y el Caribe.

Todos los vehículos nuevos se registran automáticamente en el programa de Asistencia en el camino. Los servicios están disponibles sin costo bajo los términos y condiciones del programa. El programa de asistencia en el camino no es parte, ni está incluido en la cobertura provista por la Garantía Limitada del Vehículo Nuevo.

La asistencia en el camino brinda asistencia al conductor y pasajeros mientras conduce el vehículo dentro de su ciudad de residencia o cualquier camino autorizado en México, los Estados Unidos o Canadá. Los servicios están sujetos a las limitaciones descritas más adelante en esta sección. La cobertura del programa varía según el país.

La Asistencia en el camino está disponible 24 horas al día, 365 días del año.

Este programa caduca a los tres años desde la fecha de venta del vehículo, independientemente del kilometraje del vehículo o los cambios de propietario.

Para más información sobre la renovación del programa y el final de su vigencia, póngase en contacto con el Centro de Atención a Clientes de Chevrolet en el 800-466-0811 o 800-508-0000.

Servicios que se ofrecen

- **Cambio de llantas desinfladas**: Si no puede cambiar una llanta ponchada, el servicio de asistencia en el camino proporcionará servicio de grúa hasta la concesionaria Chevrolet más cercana. Es responsabilidad del conductor reparar o reemplazar la llanta. Este servicio se limita a la transferencia del vehículo a las instalaciones para su reparación.
- **Entrega de combustible de emergencia**: Entrega de suficiente combustible para que el vehículo llegue a la siguiente estación de servicio.
- **Servicio de cerrajero**: El servicio para abrir el vehículo si lo ha cerrado y no tiene la llave. Podría ser posible abrir las puertas de su vehículo de manera remota si tiene OnStar. Por cuestiones de seguridad, el conductor debe presentar su identificación antes de que se proporcione el servicio.
- **Arranque de batería con cables**: El servicio para pasar corriente y arrancar una batería descargada.
- ***Mensajes de emergencia**: Transmisión de mensajes telefónicos urgentes.

- ***Llamadas de emergencia**: Llamada a servicios de emergencias.
- ***Asistencia para la localización de distribuidores**: Información relativa a las direcciones y números de teléfono de los distribuidores de Chevrolet.
- **Grúa de emergencia**: Servicio de remolque hasta el distribuidor más cercano si no se puede conducir el vehículo.

  Si el vehículo se ve involucrado en un accidente durante un crimen, una infracción administrativa, o alguna infracción de las reglas de tránsito, el servicio de asistencia en el camino no brindará asistencia. Cuando el vehículo no esté accesible para ser remolcado, todas las maniobras requeridas para acceder al vehículo serán por cuenta del propietario.

  Si el vehículo está en una ciudad fuera de su ciudad de residencia, el servicio de asistencia en el camino se limita a mover el vehículo al distribuidor más cercano. Si desea que el vehículo sea llevado a otro distribuidor, se le pedirá que cubra la diferencia de costos al momento del servicio.

  Si el vehículo no puede ser recibido por el distribuidor Chevrolet más cercano debido a conflictos de horarios, el vehiculo será llevado a un lugar seguro, donde permanecerá hasta 48 horas, hasta que pueda llevarse al distribuidor. Si los costos de almacenamiento exceden la cantidad autorizada, el propietario es responsable de pagar la diferencia al momento del servicio. Póngase en contacto con el servicio de asistencia en el camino para obtener información sobre los montos autorizados.
- ***Interrupción del viaje**: Este servicio se le proporciona si no puede utilizar su vehículo durante su viaje, y no es posible realizar la reparación en un concesionario Chevrolet el mismo día, requiriendo que el vehículo se quede en el concesionario durante una noche o más. Si esto sucede, además de los servicios previamente enumerados y previa confirmación con el distribuidor, puede elegir entre las siguientes alternativas, dentro de los límites establecidos en las guías del servicio de asistencia en el camino. Si el costo excede el monto autorizado para estos servicios, deberá pagar la diferencia al momento del servicio.
- El servicio de asistencia en el camino hará arreglos para una estadía en hotel para todos los ocupantes del vehículo durante hasta dos noches.
- Se proveerá un auto rentado durante hasta dos días, y el vehículo debe regresar al destino original, excluyendo vehículos con capacidad de carga mayor a 3.5 toneladas.
- Transporte de cortesía: Si prefiere continuar su viaje hacia el destino planeado o volver a su lugar de residencia, y el viaje requiere de más de 8 horas de manejo en carretera, se arreglará el transporte para el conductor y los pasajeros en autobús de primera clase o vuelo en clase turista hacia el destino elegido por asistencia en el camino, dependiendo de la disponibilidad. Aplican restricciones dependiendo de las especificaciones del vehículo.
- Si está en la carretera, se le dará el servicio de taxi a la estación de autobuses o aeropuerto más cercano.

- ***Transporte de cortesía para recoger el vehículo**: Transporte para recoger el vehículo después de completar las reparaciones. Una vez que el distribuidor haya informado que el vehículo está reparado, el servicio de asistencia en el camino proveerá un servicio de ida en autobús o aerolínea comercial (sujeto a disponibilidad) para la persona designada por usted, para recoger el vehículo en el distribuidor si no se encuentra en la misma ciudad que ésta.

*Estos servicios no se proporcionan para residentes de EE.UU o Canadá. El pago de todos los servicios proporcionados en EE.UU. o Canadá es responsabilidad del propietario, y asistencia en el camino reembolsará dichos gastos.

Servicios que no se incluyen en Asistencia en el Camino

Asistencia en el camino no cubre ni reembolsa los servicios siguientes:

- Los eventos causados por fraudes o mala fe del conductor.
- Inmovilización de vehículos debido a circunstancias de fuerza mayor o no previsibles, como fenómenos naturales de naturaleza extraordinaria, temblores, erupciones volcánicas y otras tormentas tipo ciclón.
- Inmovilización del vehículo debido a situaciones que surjan de accidentes causados por el conductor del vehículo o terceros. Esto incluye cualquier suceso que cause lesiones físicas al vehículo o los ocupantes provocadas por fuerzas externas.
- Actos de terrorismo, tumultos o acciones de la policía o fuerzas armadas que eviten brindar los servicios en el tiempo adecuado.
- El servicio de comidas, bebidas, llamadas u otros costos extra. Los costos de alojamiento aplican sólo para México, en los términos y condiciones del programa de asistencia en el camino.
- Cualquier daño al vehículo no intencional, derivado de los servicios provistos.
- El costo de la grúa al elegir un distribuidor Chevrolet que está cerca del almacenamiento temporal para el vehículo descompuesto.
- El costo de las maniobras requeridas para llegar al vehículo cuando no está accesible para remolcarlo.
- El costo del combustible provisto.

Los costos de reparación de rutina del vehículo no están cubiertos por el programa de asistencia en el camino. Para más información, consulte la garantía del vehículo nuevo.

Contacto con asistencia en el camino

Los servicios de asistencia en el camino son gratuitos y están disponibles las 24 horas del día, los 365 días del año. Los costos sólo se generan en situaciones que exceden los límites del programa; algunos de los cuales están listados en esta sección.

Para contactar la asistencia en el camino por teléfono, use los números que se listan a continuación:

México

800-466-0811

800-508-0000

Estados Unidos

1-800-222-1020

Canadá

1-800-268-6800

Correo electrónico

asistencia.gmmexico@gm.com

Para asistencia en inglés: mx_gm_customerassistance@gm.com

Chevrolet se reserva el derecho de hacer cualquier cambio o descontinuar el programa de Servicio de asistencia en el camino en cualquier momento, sin previa notificación.

Norma de Radiofrecuencia

Este vehículo tiene sistemas que operan en frecuencia de radio que cumple con los requisitos de la NOM-EM-016-SCFI-2015 or NOM-208–SCFI-2016 y el Cuadro Nacional de Atribución de Frecuencias.

La operación de este equipo está sujeta a las siguientes dos condiciones:

1. Es posible que este equipo o dispositivo no cause interferencia perjudicial.
2. Este equipo o dispositivo debe aceptar cualquier interferencia, incluyendo la que pueda causar su operación no deseada.

Elaboración de informes sobre defectos de seguridad

Cómo informar defectos de seguridad a General Motors

Además de notificar a la NHTSA (o Transport Canada) en una situación como ésta, notifíquelo también a General Motors.

En los EUA, llame al 1-800-222-1020, o escriba a:

División motores de Chevrolet
Centro de Atención a Clientes de Chevrolet
P.O. Box 33170
Detroit, MI 48232-5170

En Canadá, llame al 1-800-263-3777 (Inglés) o al 1-800-263-7854 (Francés), o escriba a:

Centro de Atención al Cliente
General Motors of Canada Company
500 Wentworth Street W
Oshawa, ON (Encendido) L1J 0C5

En México, llame al 800-466-0811 u 800-508-0000.

En otros países de Centro América y el Caribe, llame al 52-555-901-2369.

Grabación de datos y privacidad del vehículo

El vehículo tiene una cantidad de computadoras que registran información sobre el desempeño del vehículo y cómo se maneja o utiliza. Por ejemplo, el vehículo usa módulos de computadora para monitorear y controlar el desempeño del motor y la transmisión, para monitorear las condiciones para el despliegue de la bolsa de aire y para desplegarlas en una colisión y, si está equipado, para suministrar frenado antibloqueo y ayudar al conductor a controlar su vehículo. Estos módulos pueden almacenar datos para ayudar al técnico del distribuidor a dar servicio al vehículo o ayudar a GM a mejorar la seguridad o características. Algunos módulos pueden almacenar también datos sobre cómo se opera el vehículo, tal como la tasa de consumo de combustible o velocidad promedio. Estos módulos pueden retener preferencias personales, como ajustes de radio, posiciones de asiento y ajustes de temperatura.

Cyberseguridad

GM recolecta la información sobre el uso de su vehículo incluyendo la información relacionada con la operación y la seguridad. Recolectamos esta información para proporcionar, evaluar, mejorar, y solucionar problemas a nuestros productos y servicios y para desarrollar nuevos productos y servicios. La protección de los sistemas electrónicos del vehículo y los datos del cliente contra acceso o control electrónico externo no autorizado es importante para GM. GM mantiene normas, prácticas, reglamentos y controles de seguridad apropiados destinados a defender el vehículo y el ecosistema de servicio del vehículo contra acceso electrónico no autorizado, detectando posible actividad maliciosa en redes relacionadas, y respondiendo a incidentes de cyberseguridad con sospecha en una manera oportuna, coordinada y efectiva. Los incidentes de seguridad podrían tener impacto en su seguridad o comprometer sus datos privados. Para minimizar los riesgos de seguridad, no conecte el sistema electrónico de su vehículo a dispositivos no autorizados o conecte su vehículo a ninguna red desconocida o que no sea de confianza (tal como Bluetooth, Wi-Fi o tecnología similar).

En el caso de cualquier sospecha de cualquier incidente de que tenga impacto en sus datos o la operación segura de su vehículo, por favor deje de operar su vehículo y póngase en contacto con su distribuidor.

Grabadoras de datos eventos

Este vehículo está equipado con un Grabador de datos de evento (EDR). El objetivo principal de un registrador de datos de evento (EDR) es registrar, en ciertas situaciones de colisión o similares a una colisión, tales como un despliegue de la bolsa de aire o un impacto con un obstáculo de la carretera, los datos que ayudarán a entender cómo funcionaron los sistemas del vehículo. El EDR está diseñado para registrar los datos relacionados con los sistemas de dinámica y seguridad del vehículo por un período corto de tiempo, usualmente 30 segundos o menos. El EDR en este vehículo está diseñado para registrar datos tales como:

- Cómo operaban diversos sistemas en su vehículo:
- Si los cinturones de seguridad del conductor y pasajero estaban abrochados o no;
- Cuánto estaba presionando el conductor el acelerador o pedal del freno (en caso de haberlo hecho); y,
- A qué velocidad viajaba el vehículo.

Estos datos pueden ayudar a proveer una mejor comprensión de las circunstancias en las cuales ocurren colisiones y lesiones.

Nota
Los datos EDR se registran solamente si ocurre una situación de colisión importante; el EDR no registra datos bajo condiciones normales de manejo y tampoco datos personales (por ejemplo: nombre, género, edad y ubicación de la colisión). Sin embargo, otros organismo, tales como las fuerzas y cuerpos de seguridad, podrían combinar los datos EDR con el tipo de datos de identificación personal adquiridos rutinariamente durante la investigación de una colisión.

Para leer los datos registrados por un EDR se requiere de equipo especial y se necesita acceder al vehículo o al EDR. Además del fabricante del vehículo, otros organismos como las fuerzas y cuerpos de seguridad que tienen el equipo especial pueden leer la información si tienen acceso al vehículo o al EDR.

GM no accederá a estos datos ni los compartirá con otros a menos que sea con el consentimiento del propietario del vehículo o, si el vehículo está arrendado, con el consentimiento del arrendatario; en respuesta a una petición oficial por la policía u oficina de gobierno similar; como parte de la defensa de litigio de GM a través del proceso de descubrimiento; o según lo permita la ley. Los datos que GM recolecta o recibe pueden usarse también para fines de investigación de GM o pueden ponerse a disposición a terceros para fines de investigación, siempre que sea necesario y que los datos no estén ligados a un vehículo o propietario específico.

OnStar

Si el vehículo está equipado con OnStar y cuenta con un plan de servicio activo, se pueden recolectar y transmitir datos adicionales por medio del sistema OnStar. Esto incluye información acerca de la operación del vehículo; colisiones en que involucró el vehículo; el uso del vehículo y sus funciones, incluyendo infoentretenimiento; y la ubicación y velocidad GPS aproximada del vehículo.

Consulte los Términos y condiciones de OnStar y la Declaración de privacidad en el sitio web de OnStar.

Vea *Información adicional de OnStar* ⇨ *395*.

Sistema de Infoentretenimiento

Si el vehículo está equipado con un sistema de navegación como parte del sistema de infoentretenimiento, el uso del mismo puede traducirse en el almacenamiento de destinos, direcciones, números telefónicos y otra información de viaje. Vea la sección de infoentretenimiento para obtener mayor información sobre los datos almacenados y sobre las instrucciones para borrarlos.

OnStar

Descripción general OnStar
Descripción general OnStar 394
Servicios OnStar
Emergencias 395
Seguridad 395
Información adicional de OnStar
Información adicional de OnStar 395

Descripción general OnStar

Si está equipado, este vehículo cuenta con un sistema integral que puede conectarse con un Asesor OnStar para obtener servicios de emergencia, seguridad, navegación, conectividad y diagnósticos.

Botón OnStar blanco

Botón azul OnStar

Botón de emergencia

Este manual describe funciones de OnStar, que podrían o no ser parte de su vehículo debido a: equipo opcional que no fue comprado con el vehículo; variaciones de modelo; especificaciones del país; funciones y aplicaciones que pueden no estar disponibles en su región; o debido a cambios posteriores a la impresión de este manual.

Consulte la documentación de compra específica para su vehículo, para confirmar las funciones aplicables.

El sistema OnStar no se encuentra disponible en ninguno de los países de la región de Centroamérica y el Caribe.

La luz de estado del sistema OnStar está al lado de los botones OnStar. Si la luz de estado está:

- Verde: El sistema está listo.
- Verde parpadeante: En una llamada.
- Rojo: Indica un problema.

Presione o llame al 01-800-083-4994 para hablar con un Asesor.

Presione para contestar y finalizar llamadas entrantes con un Asesor OnStar en vivo.

Presione para conectar con un Asesor para:

- Verificar la información de la cuenta o actualizar la información de contacto.
- Obtener instrucciones de manejo. Requiere el Plan de seguridad, Plan de acceso ilimitado, y Plan de datos ilimitados.
- Recibir una verificación de Diagnósticos Por Solicitud de los sistemas operativos centrales del vehículo.

- Recibir asistencia en el camino.

Presione SOS para obtener una conexión prioritaria al Asesor, disponible las 24 horas, los 7 días de la semana para:

- Obtener ayuda en una emergencia.
- Sea un buen ciudadano póngase en contacto con un Asesor para ayudar a alguien que lo necesite.
- Obtener asistencia en climas difíciles u otras situaciones de crisis y encontrar rutas de evacuación.

Servicios OnStar

Emergencias

Con la Respuesta Automática de Accidente, en muchos accidentes, los sensores integrados pueden alertar automáticamente a un Asesor OnStar capacitado que se conecta de inmediato al vehículo para ayudar.

Presione SOS para una conexión prioritaria con un Asesor OnStar que se puede poner en contacto con proveedores de servicio de emergencia, dirigirlos a su ubicación exacta, y transmitir información importante.

Con Asistencia en crisis de OnStar, Asesores especialmente capacitados están disponibles las 24 horas del día, los 7 días de la semana, para proporcionar un punto central de contacto, asistencia e información durante una crisis.

Seguridad

Si está equipado, OnStar proporciona estos servicios:

- Con Asistencia en el camino, los Asesores pueden localizar un proveedor de servicio cercano para ayudar con una llanta ponchada, pasar corriente a la batería, o un tanque de gasolina vacío.
- Con Asistencia de Vehículos Robados, los asesores OnStar pueden usar el GPS para localizar el vehículo y ayudar a las autoridades a recuperarlo rápidamente.
- Con Bloqueo remoto de ignición, si está equipado, OnStar puede bloquear el arranque del motor.
- Con Desaceleración de vehículos robados, si está equipado, OnStar puede trabajar con las agencias de policía para desacelerar gradualmente el vehículo.

Información adicional de OnStar

Servicio de transferencia

Presione On para solicitar información de elegibilidad para transferencia a cuenta. El Asesor puede cancelar o cambiar la información de la cuenta.

Reactivación para los siguientes propietarios

Presione On y siga las instrucciones para hablar con un Asesor tan pronto como sea posible. El Asesor actualizará los registros del vehículo y explicará las ofertas del servicio OnStar o conectado y las opciones.

Cómo funciona el servicio OnStar

La Respuesta Automática de Accidente, los servicios de emergencia, la asistencia en crisis, la Asistencia de Vehículos Robados, el diagnóstico del vehículo, los Servicios remotos, y la asistencia en el camino están disponibles en la mayoría de los vehículos. Todos los servicios OnStar no están disponibles en todos los lugares ni en todos los vehículos. Para mayor información, una descripción completa

de los servicios OnStar, las limitaciones del sistema, y los términos y condiciones de OnStar, visite www.onstar.com.mx.

OnStar o los servicios conectados funcionan únicamente si su vehículo está en un lugar en el que OnStar tenga convenio con un proveedor de servicio inalámbrico para poder dar el servicio en dicha zona, y si el proveedor de servicio inalámbrico tiene la cobertura, la capacidad de red, la recepción, y la tecnología compatible con OnStar o servicios conectados. Los servicios que incluyen información sobre la ubicación del vehículo no podrán funcionar a menos que haya señal GPS disponible, sin obstrucciones y compatible con el hardware de OnStar. El servicio de OnStar o de conexión podría no funcionar si el equipo de OnStar no está instalado o no se le ha dado el mantenimiento adecuado. Si se agrega, conecta o modifica el equipo o software, los servicios OnStar o de conexión podrían no funcionar. Otros problemas fuera del control de OnStar - tales como colinas, edificios altos, túneles, clima, diseño del sistema eléctrico y la arquitectura del vehículo, daños al vehículo durante una colisión o exceso de tráfico o sobrecarga de la red de telefonía inalámbrica - pueden evitar el servicio.

Vea *Norma de Radiofrecuencia* ⇨ *391.*

El presente servicio es prestado a través de una red pública de telecomunicaciones debidamente autorizada en la República Mexicana.

OnStar.com.mx

El sitio de Internet proporciona acceso a la información de cuenta, permite administrar el servicio OnStar, y permite ver vídeos de cada servicio. Obtenga los precios del plan de servicio y regístrese para los diagnósticos del vehículo de OnStar. Haga clic en la pestaña "Mi cuenta" en la página de inicio. La navegación y servicios proporcionados del sitio web pueden variar en cada país.

Número de identificación personal de OnStar (NIP)

Se requiere un NIP para acceder a algunos de los servicios de OnStar, como abrir y cerrar las puertas de manera remota y la asistencia de vehículos robados. Se le solicitará que cambie el NIP la primera vez que hable con un Asesor. Para cambiar el NIP de OnStar, llame a OnStar y proporcione el NIP actual al Asesor.

Garantía

El equipo OnStar podría estar garantizado como parte de la Garantía limitada del vehículo nuevo. El fabricante del vehículo proporciona información detallada de la garantía.

Idiomas

El vehículo puede programarse para responder en varios idiomas. Presione y pregunte por un Asesor. Los asesores están disponibles en inglés y español.

Problemas potenciales

OnStar no puede realizar Desbloqueo remoto de puerta ni brindar Asistencia de vehículos robados después de que el vehículo haya estado apagado por un periodo prolongado sin un ciclo de ignición. Para averiguar la duración que plica para el vehículo, póngase en contacto con un Asesor OnStar presionando o llamando al 01-800-083-4994. Si el vehículo no se ha arrancado por un periodo prolongado de tiempo, OnStar se puede poner en contacto con Asistencia en el Camino o un cerrajero para ayudar a tener acceso al vehículo.

Sistema de Posicionamiento Global (GPS)

- La obstrucción del GPS podría ocurrir en ciudades grandes con edificios altos, en estacionamientos, en los alrededores de aeropuertos, en túneles, y pasos a desnivel; o en áreas con demasiados árboles. Si las señales GPS no están disponibles, el sistema OnStar debería funcionar para llamar a OnStar. Sin embargo, OnStar podría tener dificultades para identificar la ubicación exacta.
- En situaciones de emergencia, OnStar puede usar la última ubicación de GPS guardada para enviar la ayuda de emergencia.
- La pérdida temporal de GPS podría hacer que se pierda la capacidad de enviar la ruta de navegación paso a paso. El Asesor podría dar una ruta por comandos de voz o podría solicitar llamar nuevamente cuando el vehículo esté en un área abierta.

Antenas celulares y GPS

La recepción celular es necesaria para que OnStar envíe señales remotas al vehículo. No coloque artículos sobre o cerca de la antena para evitar bloquear la recepción celular o de GPS.

Mensaje No es posible conectar con OnStar

Si la cobertura celular es limitada o la red celular ha alcanzado la capacidad máxima, este mensaje podría aparecer. Presione On para intentar llamar nuevamente o intente llamar después de conducir algunos kilómetros hacia alguna otra área de cobertura celular.

Problemas con el vehículo y la energía

Los servicios de OnStar requieren el sistema eléctrico del vehículo, servicio inalámbrico y tecnologías satelitales GPS para estar disponibles y que las funciones tengan un correcto funcionamiento. Estos sistemas podrían no funcionar si la batería está desconectada o descargada.

Equipo eléctrico añadido

El sistema OnStar está integrado en la arquitectura eléctrica del vehículo. No añada ningún equipo eléctrico. El equipo eléctrico añadido podría interferir con al operación del sistema OnStar y hacer que no funcione.

Actualizaciones de software de vehículo

OnStar o GM pueden entregar actualizaciones o cambios de software remotamente al vehículo sin aviso o consentimiento adicional. Estas actualizaciones o cambios pueden mejorar o mantener la seguridad, protección, o la operación del vehículo o los sistemas del vehículo. Las actualizaciones o cambios de software pueden afectar o borrar datos o ajustes que estén guardados en el vehículo, tales como destinos de navegación guardados, o estaciones de radio pre-establecidas. OnStar o GM no son responsables por datos o ajustes afectados o borrados. Estas actualizaciones o cambios también pueden recolectar información personal. Tal recolección se describe en la declaración de privacidad de OnStar o se divulga por separado al momento de la instalación. Estas actualizaciones o cambios también pueden causar que un sistema se comunique automáticamente con los servidores de GM para recolectar información sobre el estado del sistema del vehículo, identificar si hay actualizaciones o cambios disponibles, o entregar actualizaciones o cambios. Un acuerdo OnStar activo constituye el consentimiento para estas actualizaciones o cambios de software y el acuerdo de que OnStar o GM pueden entregarlos de forma remota al vehículo.

Privacidad

El responsable del tratamiento de sus datos personales será OnStar de México, S. de R.L. de C.V., con domicilio en Avenida Ejército Nacional No. 843, Colonia Granada, Delegación Miguel Hidalgo, C.P. 11520, México, D.F.

Sus datos personales serán tratados para las siguientes finalidades: (i) para proveerle los servicios que Usted ha solicitado (respuesta automática de accidentes, servicios de emergencia a distancia, asistencia en caso de robo de su vehículo, instrucciones para llegar a su destino); (ii) para mantener actualizados nuestros registros y para que podamos resolver sus consultas; (iii) para solucionar problemas y propósitos de investigación; (iv) para proteger su seguridad y la de otros; (v) para evitar fraudes o el uso incorrecto del servicio OnStar; (vi) para los casos señalados por la ley o las autoridades; (vii) para llevar a cabo actividades de marketing y actividades promocionales; (viii) para permitir a OnStar, General Motors de México, S. de R.L. de C.V., General Motors LLC y todas las subsidiarias, afiliadas o cualquier sociedad del mismo grupo empresarial al que pertenezca OnStar, llevar a cabo actividades de publicidad (ofrecimiento de productos, servicios e información); y (ix) para prospección comercial y análisis estadísticos y de mercado.

Es importante mencionar que, las finalidades (i), (ii), (iii), (iv), (v) y (vi), dan origen y son necesarias para mantener nuestra relación jurídica. Por otra parte, las finalidades (vii), (viii) y (ix), no dan origen y tampoco son necesarias para mantener nuestra relación jurídica y, por lo tanto, para este propósito, ponemos a su disposición el mecanismo habilitado en nuestro Centro de Atención a Clientes en el teléfono: 01800-0834994 o por medio del correo electrónico: privacidadmexico@onstar.com, para que en su caso, pueda manifestar su negativa a que los datos personales sean tratados para los fines señalados en los números (vii), (viii) y (ix).

Para conocer la versión integral del presente aviso de privacidad, visite nuestra página en internet www.onstar.com.mx

OnStar - Reconocimientos de software

Para obtener el código fuente bajo GPL, LGPL, MPL, y otras licencias de fuente abierta, que estén contenidas en este producto, visite https://opensource.lge.com. Además del código fuente, todos los términos de licencia referidos, renuncias de garantía, y avisos de derechos reservados están disponibles para descarga. Esta oferta es válida por un periodo de tres años después de nuestro último embarque de este producto. Esta oferta es válida para cualquier persona que reciba esta información.

*Provisto a través de LG Electronics Inc., que es exclusivamente responsable de las disposiciones del cumplimiento OSS relacionado.

Servicios conectados

Servicios conectados

Navegación 399
Conectividad 400
Diagnósticos 401

Servicios conectados

Navegación

La navegación requiere un plan de servicio OnStar o de conexión específico.

Presione On para solicitar Instrucciones paso a paso o recibirlas en la pantalla de navegación del vehículo. Una transferencia de destino desde OnStar mostrará la vista de detalle del destino cuando se transfiere de OnStar a la aplicación de Navegación. Toque OK para regresar el menú anterior. Se requiere un Plan ABS y Orientación o Adicional de Navegación. Vaya a www.onstar.com.mx para consultar la cobertura de mapas. Los Servicios varían según el modelo. La base de datos de mapas de OnStar se actualiza continuamente. Para la cobertura de los mapas, consulte www.onstar.com.mx.

Navegación Paso a Paso

1. Presione On para conectarse con un Asesor.
2. Las instrucciones solicitadas se descargarán en el vehículo.
3. Siga los comandos guiados por voz.

Utilice comandos de voz durante una ruta planeada.

La funcionalidad del botón de Comando de voz, si está equipado, puede variar por vehículo y región. Para algunos vehículos, presione para abrir la aplicación OnStar en la pantalla de infoentretenimiento.

Otros servicios de navegación disponibles en OnStar

Descarga de destino

Las instrucciones se pueden enviar a la pantalla de navegación del vehículo, si está equipado.

Presione On, después pida al Asesor que descargue las instrucciones al sistema de navegación del vehículo, si está equipado. Después de terminar la llamada, presione el botón Ir en la pantalla de navegación para iniciar las instrucciones de conducción. Las rutas que se envían a la pantalla de navegación solo se pueden cancelar a través de la pantalla de navegación.

Para información sobre la descarga de destinos, y la cobertura de los mapas, visite www.onstar.com.mx.

Conectividad

Los siguientes servicios ayudan a permanecer conectado.

Para la cobertura de los mapas, consulte www.onstar.com.mx.

Punto Acceso Wi-Fi

El vehículo tiene un punto de acceso Wi-Fi integrado que proporciona acceso a Internet y contenido de red hasta 5G, si está equipado y activado. Se pueden conectar varios dispositivos. Se requiere un plan de datos. Use los controles en el vehículo únicamente cuando sea seguro hacerlo.

1. Para recuperar información del punto de acceso Wi-Fi, toque el icono de punto de acceso Wi-Fi en la pantalla de inicio de infoentretenimiento.
2. La configuración Wi-Fi mostrará el nombre de punto de acceso Wi-Fi (Service Set Identifier [SSID]), la contraseña, y en algunos vehículos, el tipo de conexión (sin conexión de Internet, 3G, 4G, 4G LTE, 5G), y calidad de señal (pobre, buena, excelente). El icono LTE muestra la conexión a Wi-Fi. Es posible que el icono no se ilumine aunque el vehículo tenga una conexión activa.
3. Para cambiar el SSID o la contraseña, presione On o llame al 01-800-083-4994 para conectase con un Asesor. En algunos vehículos, el SSID y la contraseña se pueden cambiar en el menú Hotspot Wi-Fi.

Después de la configuración inicial, el hotspot Wi-Fi de su vehículo se conectará automáticamente a sus dispositivos móviles. Administre el uso de datos encendiendo o apagando Wi-Fi en su dispositivo móvil, utilizando la app móvil myChevrolet, o poniéndose en contacto con un Asesor OnStar.

Aplicación myChevrolet

Acceda a la aplicación myChevrolet desde la pantalla de infoentretenimiento de su vehículo, si está equipado, o descargue la aplicación móvil myChevrolet en teléfonos inteligentes Apple y Android compatibles. Los usuarios de Chevrolet pueden acceder a los siguientes servicios:

- Arrancar/parar de forma remota el vehículo, si está equipado en fábrica.
- Bloquear/desbloquear las puertas, si está equipado con seguros automáticos.
- Activar el claxon y las luces.
- Revisar el nivel de combustible del vehículo, la vida del aceite, o la presión de las llantas, si está equipado en fábrica con el Sistema de monitor de presión de llantas.
- Enviar destinos al vehículo.
- Localizar el vehículo en un mapa.
- Encender/apagar el hotspot Wi-Fi del vehículo, administrar ajustes, y monitorear el consumo de datos, si está equipado.
- Localizar un distribuidor y programar el servicio.
- Solicitar Asistencia en el camino.
- Conectarse con Chevrolet en los medios sociales.

Las características están sujetas a cambio. Consulte my.chevrolet.com.mx para conocer información y compatibilidad de la aplicación myChevrolet.

Se puede requerir un plan de servicio OnStar o de conexión activo. Se requiere un dispositivo compatible, arranque remoto instalado en

fábrica y seguros eléctricos. Se aplican tarifas de datos. Consulte www.onstar.com.mx respecto a detalles y limitaciones del sistema.

Diagnósticos

OnStar puede realizar una verificación mensual de los sistemas de operación clave de su vehículo, incluyendo el motor, la transmisión, frenos antibloqueo, y otros sistemas principales del vehículo a través de un reporte de diagnóstico mensual. OnStar también puede monitorear la presión de las llantas, si el vehículo está equipado con el Sistema de monitor de presión de llantas. Si necesita un reporte de Diagnóstico "On Demand", presione y un Asesor puede ejecutar un diagnóstico.

Índice alfabético

A

Abridor de puerta de garaje..... 120
Programación..... 121
Abroche el cinturón para conducir..... 51
Accesorios y modificaciones..... 270
Aceite
Luz de presión..... 109
Motor..... 290, 294
Sistema de duración del aceite del motor..... 297
Activo
Administración de combustible..... 210
Actualizaciones
Software..... 138
Actualizaciones de software..... 138
Acuerdos
Marcas Registradas y Licencias..... 167
Adicional
Información de OnStar..... 395
Advertencia
Luces de advertencia..... 127
Luces, medidores e indicadores..... 90
Luz del sistema de frenos..... 103
Precaución y Peligro..... 2
Advertencia de la propuesta de California 65..... 1
Advertencia de propuesta 65 California..... 1
Aire
Acondicionado..... 171
Deflector, delantero..... 203
Depurador/filtro, Motor..... 301
Filtro, Compartimiento de pasajeros..... 174
Sistema de vida de filtro..... 300
Ventilas..... 174
Ajuste del soporte lumbar
Asientos delanteros..... 45
Alarma
Seguridad del vehículo..... 24
Alerta
Tráfico trasero cruzando..... 254
Zona ciega lateral (SBZA)..... 260
Alerta de colisión
Sistema frontal (FCA)..... 255
Almacenamiento
Compartimientos..... 80
Consola central..... 82
Guantera..... 80
Portavasos..... 80
Red de comodidad..... 82
Trasera..... 81
Vehículo..... 273
Anclajes inferiores y sujetadores para niños (Sistema de CIERRE)..... 76
Antena
Sistema de diversidad..... 141
Apple CarPlay y Android Auto..... 159

Arranque
Remoto..... 13
Arranque del motor..... 206
Asentamiento, vehículo nuevo..... 202
Asientos
Ajuste del soporte lumbar, delante..... 45
Ajuste eléctrico, delante..... 43
Cabeceras..... 43
Calefacción y ventilación, delantera..... 48
Memoria..... 45
Respaldos reclinables..... 44
Asientos con memoria..... 45
Asistencia al Cliente
Oficinas..... 387
Asistencia de arranque, Colina..... 226
Asistencia de arranque en subidas (HSA)..... 226
Asistencia en el Camino..... 388
Audio
Bluetooth..... 141
Automática
Espejos con atenuación..... 28
Luz de frenado de emergencia (AEB) desactivado..... 106
Seguros de puertas..... 17
Sistema de faros delanteros..... 126
Auto parada
Indicador..... 110
Avanzado
Sistemas de asistencia al conductor..... 250

B

Batería
Ahorrador de Batería de Iluminación Exterior..... 130
Manómetro..... 96
Protección de la carga..... 130
Batería híbrida
Luz de carga..... 98
Batería - Norteamérica..... 315, 355
Bebés y niños pequeños, sistemas de retención infantil..... 72
Bloqueo retardado..... 17
Bluetooth
Audio..... 141
Resumen..... 154, 155
Bolsas de aire
Añadir equipos al vehículo..... 68
Indicador de estatus del pasajero..... 100
Luz de estado..... 100
Reemplazo de partes del sistema después de una colisión..... 69
Servicio del vehículos equipados con bolsas de aire..... 68
Brújula..... 86

C

Cabeceras..... 43
Calefacción..... 171
Calibración
Brújula..... 86
California
Requisitos relativos a materiales de perclorato..... 270
Cámara
Visión trasera (RVC)..... 251
Vista de visión frontal..... 253
Cambio
a Estacionamiento..... 209
Fuera de Park (estacionamiento)..... 210
Cambio de la pluma, limpiaparabrisas..... 319
Caminos
Conducción, húmeda..... 196
Capacidades/especificaciones..... 381
Carga
Amarres..... 82
Inalámbrica..... 87
Luz del sistema..... 101
Carga inalámbrica..... 87
Carril
Luz de asistencia de conservación..... 106
Cinturón de seguridad de tres puntos..... 54
Cinturones de seguridad..... 50
Abroche el cinturón para conducir..... 51

Avisos..... 99
Cambio después de una colisión..... 58
Cinturón de seguridad de tres puntos..... 54
Cómo usar correctamente los cinturones de seguridad..... 52
Cuidado..... 57
Uso durante el embarazo..... 57
Claxon..... 85
Claxon óptico..... 126
Cofre..... 18
Colina
Control de rodado..... 228
Combustible
Recomendado..... 264
Aditivos..... 265
Administración, Activa..... 210
Ahorro, conducción para mejorar..... 178
Combustibles prohibidos..... 264
Llenado de un contenedor de combustible portátil..... 267
Llenado del tanque..... 265
Luz de advertencia de combustible bajo..... 110
Manómetro..... 97
Países extranjeros..... 265
Top Tier..... 264
Combustibles prohibidos..... 264
Combustible Top Tier..... 264
Cómo elevar el vehículo, llantas..... 271
Cómo usar correctamente los cinturones de seguridad..... 52
Compartimentos
Debajo del cofre..... 80
Compartimiento
Debajo del cofre..... 273
Compartimientos
Almacenamiento..... 80
Compra de llantas nuevas..... 349
Con calefacción
Asientos delanteros con ventilación..... 48
Espejos..... 28
Volante de dirección..... 84
Conducción
Caminos mojados..... 196
Cuestas y caminos montañosos..... 196
defensiva..... 179
Eventos en pistas y competitivos..... 183
Invierno..... 197
Límites de carga del vehículo..... 199
Mayor ahorro de combustible..... 178
Pérdida de control..... 182
Perjudicada..... 179
Recuperación fuera de carretera..... 182
Rendimiento..... 240
Si el vehículo está atascado..... 198
Sistemas de Asistencia..... 255
Conducción defensiva..... 179
Conducción distraida..... 178
Conductor
Adolescente..... 164
Centro de información (DIC)..... 112
Control de modo..... 228
Luz de control de modo..... 108
Sistemas de asistencia, Avanzados..... 250
Conductor adolescente..... 164
Conectividad
Servicios conectados..... 400
Configuraciones..... 161
Consola central
Almacenamiento..... 82
Control
Rodado hacia atrás en colina..... 228
Tracción y estabilidad electrónica..... 226
Control Crucero..... 246
Luz..... 112
Control de nivel
Faro..... 127
Control de vehículo..... 180
Controles
Volante de dirección..... 135
Convenios de marcas registradas y licencias..... 167
Cuadro de instrumentos..... 91
Cuándo se deben reemplazar las llantas..... 348
Cuenta y soporte al cliente en línea..... 387
Cuestas y caminos montañosos..... 196

Cuidado Apariencia
Exterior..... 363
Interior..... 369
Cuidado del vehículo
Presión de llantas..... 340
Cyberseguridad..... 392

D

Debajo del cofre
Almacenamiento..... 80
Visión general del compartimiento..... 273
Declaración de frecuencia
Radio..... 391
Delantero
Deflector de aire..... 203
Luz de sistema de elevación..... 103
Sistema de elevación..... 239
Destino..... 143
Detener/Iniciar el sistema..... 207
Diagnósticos
Servicios conectados..... 401
Diferencial de desliz limitado..... 246
Diferencial, desliz limitado..... 246
Dirección..... 180
Ajuste del volante..... 84
Controles del volante..... 135
Volante con calefacción..... 84
Direccionales, vuelta y cambio de carril..... 128
Dispositivos de tracción,
Llantas..... 354
Distraído
Conducción..... 178
Disyuntores de circuito..... 322
Dual
Fluido de transmisión de embrague..... 298
Sistema de climatización automática..... 171
Sistema de vida de fluido de
transmisión de embrague..... 299
Transmisión de embrague..... 212

E

Elaboración de informes sobre defectos
de seguridad
General Motors..... 391
Eléctrico
Ajuste del asiento..... 43
Energía retenida para los accesorios
(RAP)..... 208
Equipo, Añadido..... 267
Espejos..... 26
Freno de estacionamiento..... 224
Indicador..... 98
Luz de freno de estacionamiento..... 104
Protección, batería..... 130
Refuerzo de freno..... 223
Salidas..... 86
Sobrecarga de sistema..... 321
Ventanas..... 31
Embarazo, uso de cinturones de
seguridad..... 57
Emergencia OnStar..... 395
Emergencias
OnStar..... 395
Energía de accesorios..... 208
Energía retenida para los accesorios
(RAP)..... 208
Enfriamiento..... 171
Equipo eléctrico incorporado..... 267
Especificaciones y capacidades..... 381
Espejos
Atenuación automática..... 28
Cámara trasera..... 29
Con calefacción..... 28
Convexos..... 26
Eléctrico..... 26
Inclinación en reversa..... 28
Plegables..... 27
Retrovisor de atenuación automática..... 29
Retrovisor interior..... 28
Espejos convexos..... 26
Espejos plegables..... 27
Espejos retrovisores
Atenuación automática..... 29
Estacionamiento
Asistencia..... 251, 253

Cambio a..... 209
Cambio fuera de..... 210
Extendido..... 210
Revisión del freno y el mecanismo de estacionamiento
P (estacionamiento)..... 319
Sobre cosas que se queman..... 210
Estacionamiento extendido..... 210
Estacionarse o Ir de Reversa
Sistemas de Asistencia..... 251
Etiquetado, flanco de llanta..... 336
Eventos en pistas y manejo competitivo..... 183
Evite dispositivos de medios no confiables..... 141
Exterior
Ahorrador de batería de iluminación..... 130
Controles de luz..... 124
Recordatorio de apagado de luces..... 125

F

Faros
Automática..... 126
Cambiador de luces altas/bajas..... 126
Claxon óptico..... 126
Control de nivel..... 127
Luces diurnas (DRL)..... 126
Luz indicadora de luces altas encendidas..... 111
Orientación..... 321
Recordatorio de luces encendidas..... 111
Filtro
Depurador de aire de motor..... 301
Frenado regenerativo..... 226
Freno
Líquido..... 314
Luz de advertencia del sistema..... 103
Sistema de vida de balata..... 314
Frenos..... 180, 311
Antibloqueo..... 223
Asistencia del freno..... 225
Automático de emergencia (AEB)..... 257
Frenado regenerativo..... 226
Freno de estacionamiento eléctrico..... 224
Refuerzo de freno eléctrico..... 223
Sistema ante peatón al frente (FPB)..... 258
Fusibles
Bloque de fusibles del compartimiento trasero..... 327
Bloque de fusibles del tablero de instrumentos..... 323
Fusibles y cortacircuitos..... 322

G

Grabadora de datos
Rendimiento..... 148
Grabadoras de datos eventos..... 392
Graduación de calidad uniforme de llanta..... 351
Guantera..... 80

H

Hora..... 86
HVAC (ctrl clima)..... 171

I

Iluminacion
Control de iluminación..... 128
Diodos emisores de luz (LED)..... 321
Entrada..... 129
Salir..... 130
Iluminación de Entrada..... 129
Iluminación de LED..... 321
Inclinación auto espejos en marcha atrás..... 28
Indicador
Auto parada..... 110
Peatón al frente..... 107
Señal de tráfico..... 110
Vehículo al frente..... 106
Indicador de batería de alto voltaje..... 96
Indicador de capacidad de modo de conducción furtiva..... 97
Indicador de peatón al frente..... 107
Indicadores
Indicadores y luces de advertencia..... 90

Infoentretenimiento
Cómo usar el sistema..... 136
Información general
Cuidado del vehículo..... 270
Remolque..... 267
Servicio y mantenimiento..... 374
Inmobilizador..... 25
Inspección
Múltiples puntos de vehículo..... 378
Inspección de vehículo de múltiples puntos (MPVI)..... 378
Interior
Espejos retrovisores..... 28
Intermitentes de advertencia de peligro.... 127
Introducción..... 2, 131
Introducción del Tablero de instrumentos.... 4
Invierno
Conducción..... 197
Llantas..... 333

L

Lámpara indicadora de falla..... 101
Limpiaparabrisas
Reemplazo de cuchilla..... 319
Limpieza
Cuidado exterior..... 363
Cuidado interior..... 369
Líquido
Frenos..... 314
Lavador..... 311
Sistema de vida de transmisión de embrague dual..... 299
Transmisión de embrague dual..... 298
Líquido del lavaparabrisas..... 311
Líquidos y lubricantes recomendados..... 379
Llanta ponchada..... 354
Llantas..... 332
Alineación de ruedas y balanceo de llantas..... 352
Cambio de ruedas..... 353
Cómo elevar el vehículo..... 271
Compra de llantas nuevas..... 349
Cuándo se deben reemplazar las llantas..... 348
Designaciones..... 337
Dispositivos de tracción..... 354
Etiquetado de flanco..... 336
Funcionamiento de monitor de presión..... 344
Graduación de calidad uniforme de llanta..... 351
Inspección..... 347
Invierno..... 333
Llantas de rodamiento sin aire ("run-flat")..... 334
Luz de presión..... 109
Para competencia..... 335
Perfil bajo..... 334
Presión..... 340, 341
Rotación..... 347
Si se poncha una llanta..... 354
Sistema de monitoreo de presión..... 343
Tamaño diferente..... 350
Terminología y definiciones..... 338
Todas las estaciones..... 333
Llantas de perfil bajo..... 334
Llantas de rodamiento sin aire ("run-flat")..... 334
Llantas para competencias..... 335
Llantas para todas las estaciones..... 333
Llantas para verano..... 336
Llaves..... 6
Operación remota..... 8
Remoto..... 7
Luces
Advertencia de combustible bajo..... 110
Advertencia de temperatura de refrigerante del motor..... 108
Advertencia del sistema de frenos..... 103
Advertencia del sistema de frenos antibloqueo (ABS)..... 105
Ahorrador de Batería de Iluminación Exterior..... 130
Asistencia de conservación de carril..... 106
Aviso encendido..... 111
Cambiador de luces altas/bajas..... 126
Carga de batería híbrida..... 98

Claxon óptico..... 126
Compartimiento del motor..... 129
Control de estabilidad electrónico (ESC) apagado..... 108
Control de modo del conductor..... 108
Controles de exterior..... 124
Cortesía..... 129
Diurnas (DRL)..... 126
Estado de las bolsas de aire..... 100
Frenado automático de emergencia (AEB) desactivado..... 106
Freno de estacionamiento eléctrico..... 104
Indicador de falla (Revise el motor)..... 101
Lectura..... 129
Luces altas encendidas..... 111
Luz de control de velocidad constante.... 112
Medidores e indicadores..... 90
Presión de aceite del motor..... 109
Presión de llantas..... 109
Puerta entreabierta..... 112
Recordatorio de Apagado de Lámparas Exteriores..... 125
Recordatorios de cinturón de seguridad..... 99
Revise el motor (Indicador de falla)..... 101
Seguridad..... 111
Service Electric Parking Brake (Dé servicio al freno eléctrico de estacionamiento)..... 104
Sistema de carga..... 101
Sistema de control de tracción (TCS)/ Luz de control de estabilidad electrónica..... 107
Sistema de elevación delantera..... 103
Tracción en todas las ruedas..... 106
Tracción inactiv..... 107
Luces, advertencia de peligro..... 127
Luces de cortesía..... 129
Luces de operación diurna (DRL)..... 126
Luces lectura..... 129
Luz de advertencia de combustible bajo..... 110
Luz de apagado del control de estabilidad electrónica (ESC)..... 108
Luz de compartimiento del motor..... 129
Luz de salida..... 130
Luz indicadora de luces altas encendidas.... 111
Luz Revise el motor (Indicador de falla)..... 101

M

Manejo a alta velocidad..... 341
Manómetro
Batería..... 96
Capacidad de modo de conducción furtiva..... 97
Combustible..... 97
Indicador de energía..... 98
Luces de advertencia e indicadores..... 90
Odómetro..... 96
Odómetro del viaje..... 96
Tacómetro..... 96
Temperatura de transmisión..... 98
Temperatura del refrigerante del motor..... 98
Velocímetro..... 96
Manual
Modo..... 215
Mapas..... 143
Materiales compuestos..... 204
Medios
Evitar dispositivos no confiables..... 141
Mensajes
Potencia del motor..... 120
Vehículo..... 119
Velocidad del vehículo..... 120
Modo
Control del conductor..... 228
Monóxido de carbono
Conducción en invierno..... 197
Emisiones del motor..... 211
Puerta trasera..... 21
Motor
Arranque..... 206
Depurador/Filtro de aire..... 301
Escape..... 211
Funcionamiento mientras se encuentran estacionado..... 211

Luz de advertencia de temperatura de refrigerante..... 108
Luz de motor (Indicador de falla)..... 101
Luz de presión de aceite..... 109
Medidor de temperatura de refrigerante..... 98
Mensajes de potencia..... 120
Recorrido de la correa de transmisión..... 385
Sistema de enfriamiento..... 303, 307
Sistema de vida de filtro de aire..... 300
Sistema de vida del aceite..... 297
Sobrecalentamiento..... 309
Visión general del compartimiento..... 276

N

Navegación
Cómo usar el sistema..... 142
Destino..... 143
Servicios conectados..... 399
Símbolos..... 143
Niños Mayores, Asientos de seguridad..... 70

O

Odómetro..... 96
Viaje..... 96
Odómetro del viaje..... 96
OnStar..... 393
Información adicional..... 395
Resumen..... 394
Orientación
Problemas con la ruta..... 145

P

Panel, techo..... 33
Pantalla superior (HUD)..... 115
Parabrisas
Limpiador/lavador..... 85
Reemplazarlo..... 320
Partes de reemplazo
Bolsas de aire..... 69
Pasajero
Filtro de aire del compartimiento..... 174
Indicador de estatus de la bolsa de aire..... 100
Sistema de detección..... 64
Peligro, Advertencia, y Precaución..... 2
Pérdida de control..... 182
Poner en marcha el vehículo mientras está estacionado..... 211
Portavasos..... 80
Posición
Vehículo..... 145
Posiciones del encendido..... 204
Precaución, Peligro, y Advertencia..... 2
Privacidad
Registro de datos del vehículo..... 391
Problemas con guía de ruta..... 145
Procedimiento de Satisfacción al Cliente..... 386
Programa de asistencia, en el camino..... 388
Programa de mantenimiento..... 375
Líquidos y lubricantes recomendados..... 379
Puente
Arranque - Norteamérica..... 355
Puerta
Bloqueo retardado..... 17
Luz de Puerta entreabierta..... 112
Seguros..... 14
Puerta trasera..... 21
Puerto
USB..... 141
Puerto USB..... 141
Puntales
Neumáticos..... 320
Puntal(es) neumáticos..... 320

R

Radiador..... 303, 307
Radio
Declaración de frecuencia..... 391
Radio AM-FM..... 138
Recepción..... 140
Satélite..... 139
Radio AM-FM..... 138

Radio satelital..... 139
Recomendado
Combustible..... 264
Reconocimiento
Voz..... 146
Reconocimiento de voz..... 146
Recopilación de datos
OnStar..... 393
Sistema de Infoentretenimiento..... 393
Recorrido, correa de transmisión del motor..... 385
Recorrido de la correa de transmisión, motor..... 385
Red, Comodidad..... 82
Red de conveniencia..... 82
Reemplazo
Partes del sistema del cinturón de seguridad después de una colisión..... 58
Sistema de bolsas de aire..... 69
Reemplazo de focos
Direccionamiento de los faros..... 321
Refrigerante
Luz de advertencia de temperatura del motor..... 108
Medidor de temperatura del motor..... 98
Registradores de datos, Eventos..... 392
Reloj..... 86
Remolcar vehículo recreativo..... 363
Remolque
Información general..... 267
Vehículo recreacional..... 363
Remoto
Arranque..... 13
Llave..... 7
Operación de llave..... 8
Rendimiento
Conducción..... 240
Grabadora de datos (PDR)..... 148
Transmisión activa..... 105
Reporte de defectos de seguridad
General Motors..... 391
Requisitos relativos a materiales de perclorato, California..... 270
Respaldos reclinables..... 44
Restricciones para niños
Anclas inferiores y correas para niños..... 76
Bebés y niños pequeños..... 72
Niños Mayores..... 70
Sistemas..... 74
Sujeción..... 76
Restricciones que aseguran al niño..... 76
Resumen..... 132
Tablero de instrumentos..... 4
Revisión del sistema de seguridad..... 57
Rodaje de vehículo nuevo..... 202
Rotación, llantas..... 347
Ruedas
Alineación y balanceo de llantas..... 352
Reemplazarlo..... 353
Tamaño diferente..... 350

S

Salidas
Eléctrico..... 86
Seguridad
Alarma del vehículo..... 24
Luz..... 111
OnStar..... 395
Señal de peatón..... 85
Vehículo..... 23
Seguridad OnStar..... 395
Seguros
Bloqueo retardado..... 17
Protección de bloqueo..... 18
Puerta..... 14
Puerta automática..... 17
Señal de seguridad para peatones..... 85
Señales de giro y cambio de carril..... 128
Servicio..... 175
Accesorios y modificaciones..... 270
Identificación de partes..... 381
Luz de freno eléctrico de estacionamiento..... 104

Mantenimiento, Información general..... 374
Realizar usted mismo el trabajo..... 273
Servicio de la bolsa de aire..... 68
Servicios
Aplicación especial..... 379
Servicios conectados
Conectividad..... 400
Diagnósticos..... 401
Navegación..... 399
Servicios para aplicaciones especiales..... 379
Símbolos..... 2
Navegación..... 143
Sistema
Bolsa de aire..... 58
Elevación delantera..... 239
Infoentretenimiento..... 393
Posicionamiento global..... 144
Vida de balata..... 314
Vida de filtro de aire del motor..... 300
Sistema de antena para diversidad..... 141
Sistema de bolsas de aire..... 58
¿Cómo se activa una bolsa de aire?..... 62
¿Cuándo se debe inflar una bolsa de aire?..... 61
¿En dónde están las bolsas de aire?..... 60
¿Qué observará después de que se infle una bolsa de aire?..... 62
¿Qué provoca que se infle una bolsa de aire?..... 62
Sistema de detección de pasajeros..... 64
Verificar..... 69
Sistema de enfriamiento..... 303, 307
Sistema de frenos antibloqueo (ABS)..... 223
Luz de advertencia..... 105
Sistema de Infoentretenimiento..... 393
Sistema de monitoreo, presión de las llantas..... 343
Sistema de Posicionamiento Global (GPS)..... 144
Sistema de vida de balata..... 314
Sistema eléctrico
Bloque de fusibles del compartimiento trasero..... 327
Bloque de fusibles del tablero de instrumentos..... 323
Fusibles y cortacircuitos..... 322
Sistema remoto universal..... 120
Operación..... 123
Programación..... 121
Sistemas anti robo..... 25
Inmobilizador..... 25
Sistemas de Asistencia
Alerta de Tráfico Trasero Cruzando (RCTA)..... 254
Alerta de zona ciega (SBZA)..... 260
Asistente de mantenimiento de carril (LKA)..... 262
Avanzado..... 250
Cámara de visión frontal..... 253
Cámara de visión trasera (RVC)..... 251
Conducción..... 255
Estacionamiento..... 253
Estacionamiento y reversa..... 251
Frenado automático de emergencia (AEB)..... 257
Frenado de peatón al frente (FPB)..... 258
Sistema de alerta de colisión frontal (FCA)..... 255
Sistemas de control de clima
Automática dual..... 171
Sistemas de control de recorrido
Sistema de tracción mejorado (ETS)..... 246
Sobrecalentamiento, motor..... 309
Soporte al cliente
y Cuenta en línea..... 387

T

Tablero..... 4
Tacómetro..... 96
Tapetes..... 372
Techo
Tablero..... 33

Teléfono
Apple CarPlay y Android Auto..... 159
Bluetooth..... 154, 155
Todo terreno
Recuperación..... 182
Toldo convertible..... 37
Tracción
Control/Control electrónico de estabilidad..... 226
Diferencial de desliz limitado..... 246
Luz de apagado..... 107
Luz de Sistema de control (TCS)/ Control electrónico de estabilidad..... 107
Tracción en las cuatro ruedas
Luz..... 106
Traffic (Tránsito)
Indicador de señal..... 110
Transmisión
Desempeño, Activo..... 105
Embrague dual..... 212
Fluido de embrague dual..... 298
Indicador de temperatura..... 98
Sistema de vida de fluido de embrague dual..... 299
Transmisión de embrague dual
Modo manual..... 215
Transporte
de vehículo deshabilitado..... 360
Tras
Almacenamiento..... 81
Espejo de cámara..... 29
Ventanas..... 33

U

Uso
Sistema de Infoentretenimiento..... 136
Sistema de navegación..... 142

V

Vehículo
Almacenamiento..... 273
Control..... 180
Grabación de datos y privacidad..... 391
Indicador al frente..... 106
Límites de carga..... 199
Mensajes..... 119
Mensajes de velocidad..... 120
Número de Identificación (VIN)..... 381
Posición..... 145
Seguridad..... 23
Símbolos..... 2
Sistema de alarma..... 24
Vehículo atascado..... 198
Vehículo deshabilitado
Transporte..... 360
Velocímetro..... 96
Ventanas..... 31
Eléctrico..... 31
Trasera..... 33
Ventilación, aire..... 174
Viseras..... 33

NÚMERO DE PARTE. 87867439 A